Uchwyt naprężny

Nr katalogowy:
92600001

Typ:
26.0

Wersja materiałowa:
(OC) Stal ocynkowana galwanicznie

Uchwyt o długości 200 lub 300 zaleca się stosować w komplecie z rurą lub prętem do naciągu (nr kat. 92800xxx). Dłuższe (500, 700) stosuje się do naciągów przy ogniomurkach.

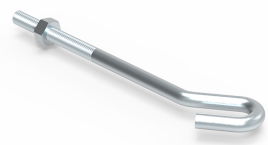

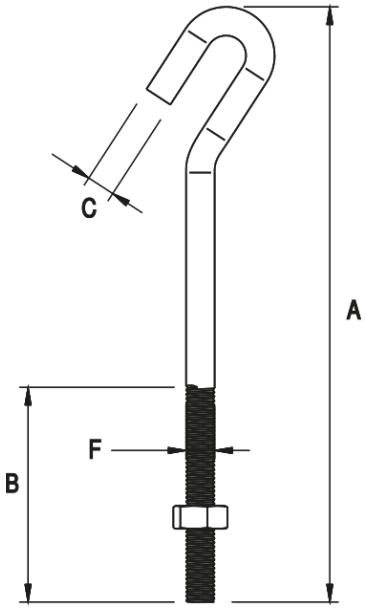

TYP	A	B	C	F
26.0	200	75	8,6	M10

ELKO-BIS Systemy Odgromowe SP. z o.o.
ul. Swojczycka 38e, 51-501 Wrocław
tel. +48 71 330 69 20
elkobis@elkobis.com.pl

Dział techniczny
tel. +48 71 330 69 24,
techniczny@elkobis.com.pl

NIP: 895 20 11 110
KRS: 0000411989
elkobis.com.pl