Uchwyt gąsiorowy uniwersalny G5

Nr katalogowy:
95900101

Typ:
59.1

Wersja materiałowa:
(OC) Stal ocynkowana galwanicznie

Służy do prowadzenia drutu odgromowego na szczytach dachów krytych dachówką. Mocowany do gąsiora poprzez skręcanie. Uchwyt ten poprzez duży zakres regulacji obejmy pozwala na dopasowanie do większości modeli i typów gąsiora. W przypadku zastosowania drutu O 10 należy wykorzystać uchwyty skręcane.



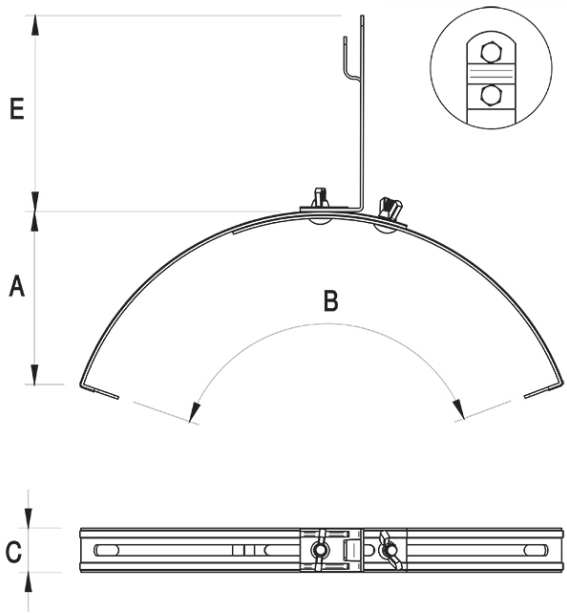

TYP	Rodzaj	A	B	C	E	Śruba
59.1	zaciskany	65	200–390	26	115	2 × M6 × 16

ELKO-BIS Systemy Odgromowe SP. z o.o.
ul. Swojczycka 38e, 51-501 Wrocław
tel. +48 71 330 69 20
elkobis@elkobis.com.pl

Dział techniczny
tel. +48 71 330 69 24,
techniczny@elkobis.com.pl

NIP: 895 20 11 110
KRS: 0000411989
elkobis.com.pl