Śruba rzymska „hak-oczko”

Nr katalogowy:
93500201

Typ:
35.2

Wersja materiałowa:
(OC) Stal ocynkowana galwanicznie

Służy do wykonywania naciągów.

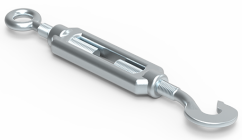

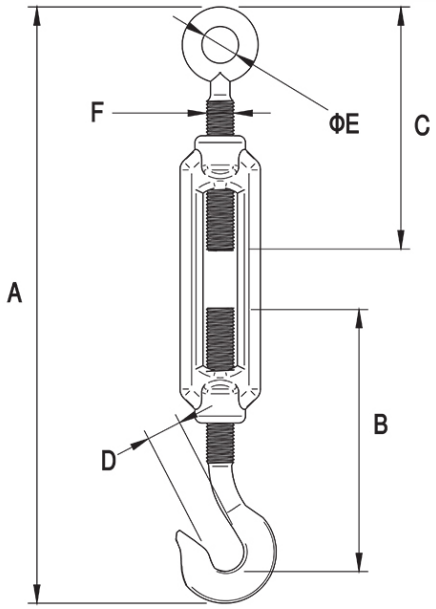

TYP	A	B	C	D	E	F
35.2	182–257	85	84	11	10	M8

ELKO-BIS Systemy Odgromowe SP. z o.o.
ul. Swojczycka 38e, 51-501 Wrocław
tel. +48 71 330 69 20
elkobis@elkobis.com.pl

Dział techniczny
tel. +48 71 330 69 24,
techniczny@elkobis.com.pl

NIP: 895 20 11 110
KRS: 0000411989
elkobis.com.pl