Złącze uniwersalne drut–bednarka

Nr katalogowy:
91400201

Typ:
14.2

Wersja materiałowa:
(OC) Stal ocynkowana galwanicznie

Służy do połączenia drutu odgromowego z bednarką. Złącze składa się z 3 elementów o grubości 2 mm, skręconych ze sobą za pomocą 4 śrub M8.

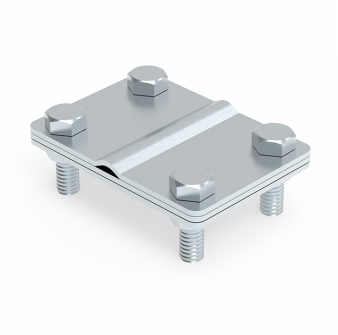

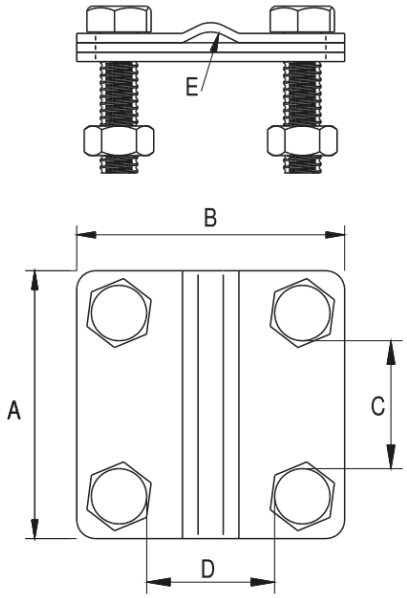

TYP	A	B	C	D	E	Śruba	Uwagi
14.2	57	80	30	51	8	4 × M8 × 25	3 elementy

ELKO-BIS Systemy Odgromowe SP. z o.o.
ul. Swojczycka 38e, 51-501 Wrocław
tel. +48 71 330 69 20
elkobis@elkobis.com.pl

Dział techniczny
tel. +48 71 330 69 24,
techniczny@elkobis.com.pl

NIP: 895 20 11 110
KRS: 0000411989
elkobis.com.pl