Złącze naciągowe kontrolne

Nr katalogowy:
91300101

Typ:
13.1

Wersja materiałowa:
(OC) Stal ocynkowana galwanicznie

Służy do wykonywania naciągów drutu odgromowego. Zaleca się stosować w komplecie z rurą lub prętem do naciągu (nr kat. 92800xxx).

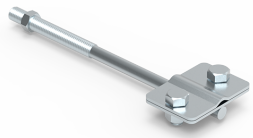

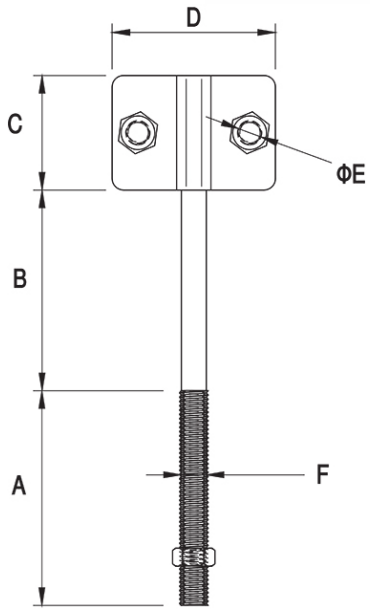

TYP	A	B	C	D	E	F	Śruba
13.1	75	70	40	57	9	M10	2 × M8 × 16

ELKO-BIS Systemy Odgromowe SP. z o.o.
ul. Swojczycka 38e, 51-501 Wrocław
tel. +48 71 330 69 20
elkobis@elkobis.com.pl

Dział techniczny
tel. +48 71 330 69 24,
techniczny@elkobis.com.pl

NIP: 895 20 11 110
KRS: 0000411989
elkobis.com.pl