# Arkusz danych produktu

Specyfikacje



## Harmony XB4 Przełącznik 3 pozycyjny, czarny, metalowy

XB4BD33

## Parametry podstawowe

| | |
|---|---|
| **Gama produktów** | Harmony XB4 |
| **Typ produktu lub komponentu** | Przełącznik |
| **Skrócona nazwa urządzenia** | XB4 |
| **Materiał maskownicy** | Metal chromowany |
| **Materiał kołnierza mocującego** | Zamak |
| **Średnica montażowa** | 22,5 mm |
| **Sprzedaż zgodnie z niepodzielną liczbą** | 1 |
| **Typ głowicy** | Standard |
| **Kształt główki elementu sygnalizacyjnego** | Okrągły |
| **typ elementu napędowego** | Stabilny - położenie zaryglowane |
| **Rodzaj elementu napędowego** | Czarny Standardowe pokrętło |
| **Położenie elementu napędowego** | 3 pozycje +/- 45° |
| **typ i konfiguracja styków** | 2 NO |
| **Działanie styków** | Działanie wolne |
| **przyłącza - zaciski** | Zaciski śrubowe, <= 2 x 1.5 mm² z końcówką kablową zgodnie z IEC 60947-1<br>Zaciski śrubowe, >= 1 x 0.22 mm² bez końcówki kablowej zgodnie z IEC 60947-1 |

## Parametry uzupełniające

| | |
|---|---|
| **Wysokość** | 47 mm |
| **Szerokość** | 30 mm |
| **Głębokość** | 68 mm |
| **Opis zacisków ISO zgodnie z n°1** | (23-24)NO<br>(13-14)NO |
| **Masa produktu** | 0,105 kg |
| **Odporność na myjkę wysokociśnieniową** | 7000000 Pa w 55 °C, odległość: 0.1 m |
| **przeznaczenie styków** | Styki standardowe |
| **Skuteczne otwarcie** | Bez |
| **wartość momentu** | 0,14 N.m NO zmiana stanu elektrycznego |
| **Trwałość mechaniczna** | 1000000 cykl |
| **Moment dokręcania** | 0,8…1,2 N.m zgodnie z IEC 60947-1 |
| **Kształt łba śruby** | Krzyżak zgodny z Philips nr 1 śrubokręt<br>Krzyżak zgodny z Pozidriv No 1 śrubokręt<br>Perforowany zgodny z płaska Ø 4 mm śrubokręt<br>Perforowany zgodny z płaska Ø 5.5 mm śrubokręt |

Wyłączenie odpowiedzialności: Niniejsza dokumentacja nie pełni funkcji zastępczej i nie powinna być wykorzystywana do określenia niezawodności lub przydatności opisanych w niej produktów do konkretnych zastosowań użytkownika

| | |
|---|---|
| **Materiał styków** | Stop srebra (Ag/Ni) |
| **Zabezpieczenie przeciwzwarciowe** | 10 A kaseta bezpiecznika typ gG zgodnie z IEC 60947-5-1 |
| **Znamionowy prąd cieplny przy konwekcyjnym chłodzeniu powietrznym [Ith]** | 10 A zgodnie z IEC 60947-5-1 |
| **Znamionowe napięcie izolacji [Ui]** | 600 V (stopień zanieczyszczenia 3) zgodnie z IEC 60947-1 |
| **znamionowe napięcie udarowe wytrzymywane [Uimp]** | 6 kV zgodnie z IEC 60947-1 |
| **Znamionowy prąd łączeniowy [Ie]** | 3 A w 240 V, AC-15, A600 zgodnie z IEC 60947-5-1<br>6 A w 120 V, AC-15, A600 zgodnie z IEC 60947-5-1<br>0,1 A w 600 V, DC-13, Q600 zgodnie z IEC 60947-5-1<br>0,27 A w 250 V, DC-13, Q600 zgodnie z IEC 60947-5-1<br>0,55 A w 125 V, DC-13, Q600 zgodnie z IEC 60947-5-1<br>1,2 A w 600 V, AC-15, A600 zgodnie z IEC 60947-5-1 |
| **trwałość elektryczna** | 1000000 cykl, AC-15, 2 A w 230 V, prędkość robocza <3600 cykl/h, współczynnik obciążenia: 0,5 zgodnie z EN 60947-5-1 załącznik C<br>1000000 cykl, AC-15, 3 A w 120 V, prędkość robocza <3600 cykl/h, współczynnik obciążenia: 0,5 zgodnie z EN 60947-5-1 załącznik C<br>1000000 cykl, AC-15, 4 A w 24 V, prędkość robocza <3600 cykl/h, współczynnik obciążenia: 0,5 zgodnie z EN 60947-5-1 załącznik C<br>1000000 cykl, DC-13, 0,2 A w 110 V, prędkość robocza <3600 cykl/h, współczynnik obciążenia: 0,5 zgodnie z EN 60947-5-1 załącznik C<br>1000000 cykl, DC-13, 0,5 A w 24 V, prędkość robocza <3600 cykl/h, współczynnik obciążenia: 0,5 zgodnie z EN 60947-5-1 załącznik C |
| **Niezawodność elektryczna wg IEC 60947-5-4** | Λ < 10exp(-6) w 5 V oraz 1 mA w czystym otoczeniu zgodnie z IEC 60947-5-4<br>Λ < 10exp(-8) w 17 V oraz 5 mA w czystym otoczeniu zgodnie z IEC 60947-5-4 |
| **prezentacja urządzenia** | Kompletny produkt |

# Środowisko pracy

| | |
|---|---|
| **Pokrycie ochronne** | TH |
| **Temepratura otoczenia dla przechowywania** | -40…70 °C |
| **Temperatura otoczenia dla pracy urządzenia** | -40…70 °C |
| **kategoria przepięć** | Klasa i conforming to IEC 60536 |
| **stopień ochrony IP** | IP69<br>IP69K<br>IP67 zgodnie z IEC 60529 |
| **Enclosure Type** | UL type 4X/13 |
| **Normy** | IEC 60947-5-4<br>UL 508<br>IEC 60947-5-1<br>IEC 60947-5-5<br>JIS C8201-5-1<br>IEC 60947-1<br>CSA C22.2 Nr 14<br>JIS C8201-1 |
| **Certyfikaty produktu** | BV<br>UL<br>CSA<br>DNV<br>LROS (Lloyds register of shipping) |
| **Odporność na wibracje** | 5 gn (f= 2…500 Hz) conforming to IEC 60068-2-6 |
| **Odporność na wstrząsy** | 30 gn (czas trwania = 18 ms) dla przyspieszenie półfali sinusoidy zgodnie z IEC 60068-2-27<br>50 gn (czas trwania = 11 ms) dla przyspieszenie półfali sinusoidy zgodnie z IEC 60068-2-27 |

# Jednostka opakowania

| | |
|---|---|
| **Jednostka miary opakowania 1** | PCE |

| | |
|---|---|
| **Ilość jednostek w opakowaniu 1** | 1 |
| **Wysokość opakowania 1** | 3,500 cm |
| **Szerokość opakowania 1** | 5,400 cm |
| **Długość opakowania 1** | 9,000 cm |
| **Waga opakowania 1** | 104,000 g |
| **Jednostka miary opakowania 2** | S03 |
| **Ilość jednostek w opakowaniu 2** | 100 |
| **Wysokość opakowania 2** | 30,000 cm |
| **Szerokość opakowania 2** | 30,000 cm |
| **Długość opakowania 2** | 40,000 cm |
| **Waga opakowania 2** | 10,888 kg |
| **Jednostka miary opakowania 3** | P06 |
| **Ilość jednostek w opakowaniu 3** | 800 |
| **Wysokość opakowania 3** | 75,000 cm |
| **Szerokość opakowania 3** | 60,000 cm |
| **Długość opakowania 3** | 80,000 cm |
| **Waga opakowania 3** | 97,404 kg |

## Warunki gwarancji

| | |
|---|---|
| **Gwarancja (w miesiącach)** | 18 |

## Environmental Data

Firma Schneider Electric dąży do osiągnięcia statusu zerowej emisji netto do 2050 r. dzięki partnerstwom w łańcuchu dostaw, materiałom o mniejszym wpływie na środowisko i gospodarce obiegu zamkniętego za pośrednictwem naszej trwającej kampanii "Use Better, Use Longer, Use Again" w celu wydłużenia żywotności produktów i możliwości recyklingu.

Environmental Data - objaśnienie >

Jak oceniamy zrównoważony rozwój produktów >

### Wpływ na środowisko

| | |
|---|---|
| Całkowity ślad węglowy w całym cyklu życia | **1 kg CO2 eq.** |
| Ślad węglowy fazy produkcji [A1–A3] | **0.7 kg CO2 eq.** |
| Ślad węglowy fazy dystrybucji [A4] | **0 kg CO2 eq.** |
| Ślad węglowy fazy instalacji [A5] | **0 kg CO2 eq.** |
| Ślad węglowy fazy użytkowania [B2, B3, B4, B6] | **0.1 kg CO2 eq.** |
| Ślad węglowy fazy końca życia [C1–C4] | **0.1 kg CO2 eq.** |
| Ujawnienie informacji o wpływie na środowisko | **Środowiskowy profil produktu** |

## Use Better

### Materiały i opakowania

| | |
|---|---|
| Średni procent zawartości tworzyw sztucznych pochodzących z recyklingu | **49 %** |
| Średni procent zawartości metali pochodzących z recyklingu | **19 %** |
| Opakowanie wykonane z kartonu pochodzącego z recyklingu | **Nie** |
| Opakowanie bez tworzywa sztucznego | **Nie** |
| Dyrektywa RoHS UE | **Zgodny** |
| Rozporządzenie REACh | **Referencja nie zawiera SVHC powyżej wartości progowej** |

## Use Longer

### Wydłużenie żywotności

| | |
|---|---|
| Indeks naprawy produktu | **A** |

## Use Again

### Przepakowanie i regeneracja

| | |
|---|---|
| Potencjał recyklingu, w % | **84** |
| Kulistość – profil | **Informacja o żywotności** |
| Odbiór | **Tak** |
| Etykieta WEEE | **Produkt należy zutylizować zgodnie z obowiązującymi na terenie Unii Europejskiej przepisami dotyczącymi odpadów i nie może on zostać wyrzucony wraz ze zwykłymi odpadami.** |

Dimensions Drawings

## Dimensions

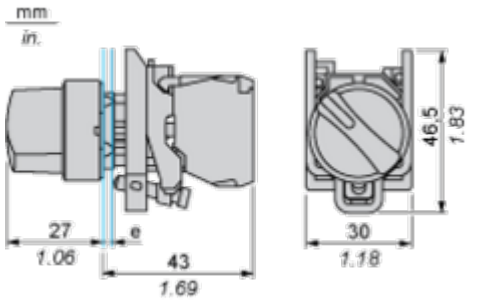


**e :** clamping thickness: 1 to 6 mm / 0.04 to 0.24 in.

Mounting and Clearance

**Panel Cut-out for Pushbuttons, Switches and Pilot Lights (Finished Holes, Ready for Installation)**

| Connection by Screw Clamp Terminals or Plug-in Connectors or on Printed Circuit Board | Connection by Faston Connectors |
|---|---|
| 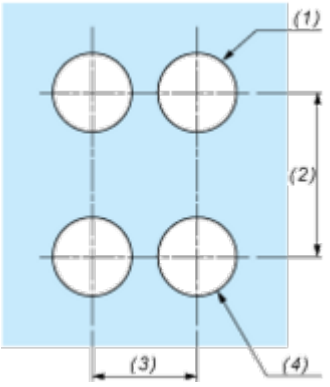 | 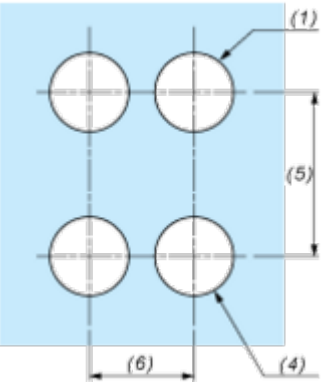 |

**(1)** Diameter on finished panel or support
**(2)** 40 mm min. / 1.57 in. min.
**(3)** 30 mm min. / 1.18 in. min.
**(4)** Ø 22.5 mm / 0.89 in. recommended (Ø 22.3 mm $_{0}^{+0.4}$ / 0.88 in. $_{0}^{+0.016}$)
**(5)** 45 mm min. / 1.78 in. min.
**(6)** 32 mm min. / 1.26 in. min.

Image of product / Alternate images

**Alternative**








NO 3
4
NO 3
4

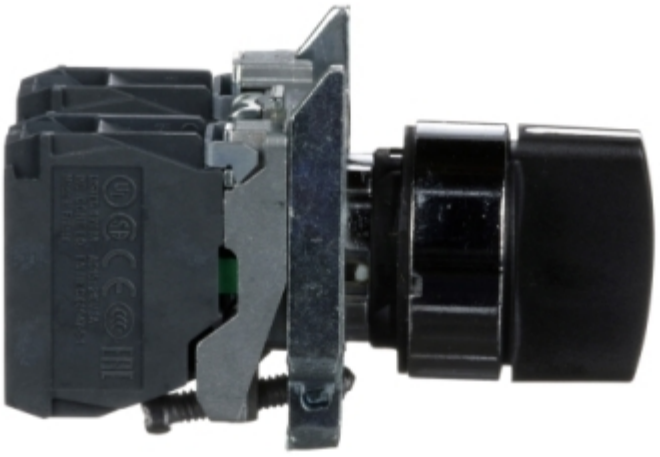

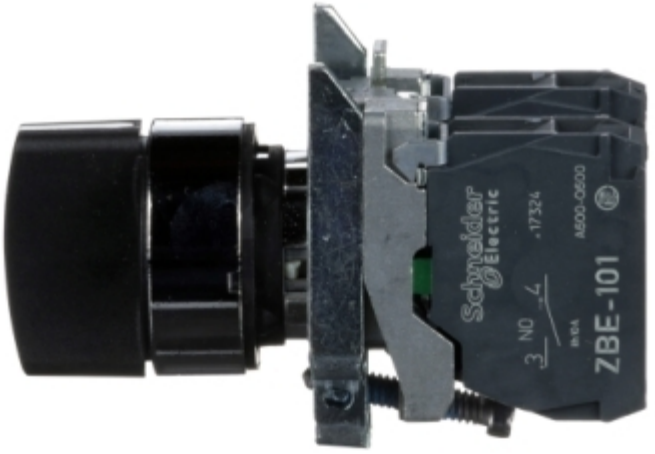
Schneider Electric
ZBE-101
3 NO
A600-Q600