Product Data Sheet

DX30025

Seria DF



System elastycznych osłon kablowych serii DF DIFLEX wykonanych z termoplastycznego PCW, o nr klasyfikacyjnym 2311. Spełniający wymagania norm IEC 61386-1 (CEI 23/80) oraz IEC 61386-23 (CEI 23/83). Seria produktów obejmuje system osłon dostępnych w 14 średnicach o wielkości od 8 do 60 mm w kolorze szarym, czarnym i niebieskim.. Dzięki wysokiej elastyczności i odporności na oleje mineralne elementy te nadają się do ochrony przewodów w instalacjach stacjonarnych i przenośnych w obiektach mieszkalnych oraz na maszynach roboczych w zastosowaniach przemysłowych.. Rodzaj montażu: odsłonięty na ścianach i sufitach lub do zastosowań wewnątrz sufitów podwieszanych i podłóg podniesionych..

Kolor	Szary RAL 7035	Materiał	PCW
Osłona Ø (mm)	25	Próba rozżarzonym drutem	960 °C
Electrocod	21320	Rezystancja izolacji	100 MΩ do 500V przez 1 minutę
odporność na uderzenia	3 (Średni - 2 J)	odporność na ściskanie	2 (Jasny- 320 N)
odporność na zginanie	4 (Elastyczny)	Elektryczny Charakterystyka	2 (Z izolacją elektryczną)
Ognioodporność	Nie dotyczy	Sztywność dielektryczna	2000 V a 50 Hz przez 15 minut
Norma	EN 61386-1 EN 61386-23	Klasyfikacja	2311
Rodzina	Diflex	Zabezpieczenie przed dostępem ciał stałych ze złączem obrotowym i stałym	5
Zabezpieczenie przed dostępem ciał stałych ze śrubunkiem przewodu i osłony	6	Zabezpieczenie przed dostępem wody ze złączem obrotowym i stałym	4
Zabezpieczenie przed dostępem wody ze śrubunkiem przewodu i osłony	5	Wytrzymałość na rozciąganie	1 (Bardzo jasny)
Udźwig w przypadku podwieszonego ładunku	1 (Nierozprzestrzeniające ognia)		

DIMENSIONAL

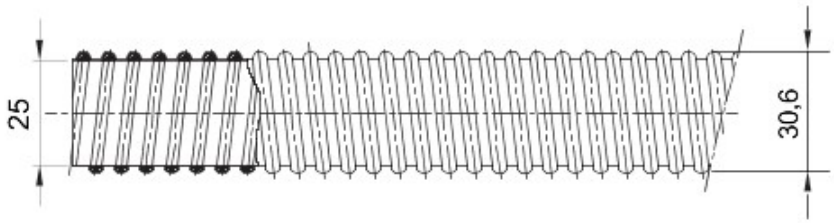

TECHNICAL SYMBOLOGY

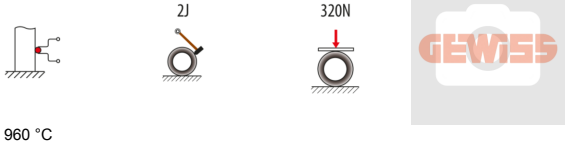

STANDARDS/APPROVALS

GEWISS S.p.A. Via A. Volta, 1
24069 Cenate Sotto - Bergamo - Italy
tel. +39 035 94 61 11 fax +39 035 94 69 09

www.gewiss.com
sat@gewiss.com
Last update 09/07/2018

Data, measures, designs and pictures are shown only as informativ purposes, and could be changed without previous notice

SHEATH Ø (mm)	SPIRALLED SHEATHS			
	DIFLEX range			LIGHT range
	Grey	Black	Blue	Grey
				
8	DX 30 008	DX 30 108		
10	DX 30 010	DX 30 110		
12	DX 30 012	DX 30 112	DX 30 212	DX 30 812
14	DX 30 014	DX 30 114		
16	DX 30 016	DX 30 116	DX 30 216	DX 30 816
20	DX 30 020	DX 30 120	DX 30 220	DX 30 820
22	DX 30 022	DX 30 122	DX 30 222	
25	DX 30 025	DX 30 125	DX 30 225	DX 30 825
28	DX 30 028	DX 30 128		
32	DX 30 032	DX 30 132	DX 30 232	
35	DX 30 035	DX 30 135		
40	DX 30 040	DX 30 140	DX 30 240	
50	DX 30 050	DX 30 150		
60	DX 30 060	DX 30 160		

SHEATH Ø (mm)	FIXED STRAIGHT PIPE FITTINGS - RUN IP54 RANGE						PIPE FITTINGS IP65			
		Grey		Grey		Grey	Conduit-sheath pipe fitting		Conduit-sheath pipe fitting (equal diameter)	
	Metric pitch		GAS pitch		PG pitch		Ø Conduit		Ø Conduit	
8	M12x1	DX 56 008	1/4"	DX 56 208	7	DX 56 408				
10	M16x1,5	DX 56 010	1/4"	DX 56 210	7	DX 56 410				
12	M16x1,5	DX 56 012	3/8"	DX 56 212	9	DX 56 411	16	DX 43 316		
					11	DX 56 412				
					13,5	DX 56 413				
14	M16x1,5	DX 56 014	1/2"	DX 56 214	13,5	DX 56 414				
16	M20x1,5	DX 56 016	1/2"	DX 56 216	11	DX 56 415	20	DX 43 320	16	DX 43 416
					13,5	DX 56 416				
					16	DX 56 417				
20	M25x1,5	DX 56 022	3/4"	DX 56 222	16	DX 56 422	25	DX 43 325	20	DX 43 420
					21	DX 56 423				
22	M25x1,5	DX 56 022	3/4"	DX 56 222	16	DX 56 422				
					21	DX 56 423				
25	M25x1,5	DX 56 025	3/4"	DX 56 225	21	DX 56 425	32	DX 43 332	25	DX 43 425
28	M32x1,5	DX 56 028	1"	DX 56 228	29	DX 56 428			32	DX 43 432
32			11/4"	DX 56 232	36	DX 56 432	40	DX 43 340		
35			11/4"	DX 56 235	36	DX 56 435				
40	M40x1,5	DX 56 040	11/4"	DX 56 240	42	DX 56 440	50	DX 43 350	40	DX 43 440
50	M50x1,5	DX 56 050	2"	DX 56 250	48	DX 56 450				

DF

Flexible protective conduit systems

The offer of spiral sheaths is comprised of the Diflex range with 14 diameters from 8 to 60 mm, with classification 2311 and the Light range with classification 1311. The range also includes straight rotating couplings; straight fixed and conduit-sheath. The system allows the interface with the rigid conduits, junction boxes and boards for the completion of the exposed systems in industrial and commercial sectors and the protection of the wiring of moving mechanical parts.

Technical characteristics page 1470



INSULATING SHEATHS











DIFLEX SPIRALLED SHEATH



DX 30 008

DIFLEX SPIRALLED SHEATH - GREY RAL 7035 - PVC

Code	Sheath Ø (mm)	Pack Carton
DX 30 008	8	30/2070
DX 30 010	10	30/1800
DX 30 012	12	30/1800
DX 30 014	14	30/1440
DX 30 016	16	30/1080
DX 30 020	20	30/1080
DX 30 022	22	30/720
DX 30 025	25	30/600
DX 30 028	28	30/480
DX 30 032	32	30/480
DX 30 035	35	30/480
DX 30 040	40	30/360
DX 30 050	50	30/180
DX 30 060	60	30/120

NOTE: the specified measurements must be considered internal diameters.



DX 30 108

DIFLEX SPIRALLED SHEATH - BLACK RAL 9005 - PVC

Code	Sheath Ø (mm)	Pack Carton
DX 30 108	8	30/2070
DX 30 110	10	30/1800
DX 30 112	12	30/1800
DX 30 114	14	30/1440
DX 30 116	16	30/1080
DX 30 120	20	30/1080
DX 30 122	22	30/720
DX 30 125	25	30/600
DX 30 128	28	30/480
DX 30 132	32	30/480
DX 30 135	35	30/480
DX 30 140	40	30/360
DX 30 150	50	30/180
DX 30 160	60	30/120

NOTE: the specified measurements must be considered internal diameters.

Dimension tables

DIFLEX - SPIRALLED SHEATH

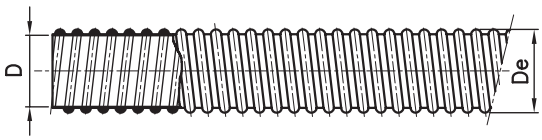

SHEATH Ø (mm)	DIFLEX range			LIGHT range	D	De
	Grey RAL 7035	Black RAL 9005	Light blue	Grey RAL 7035		
8	**DX 30 008**	**DX 30 108**	-	-	8	12.1
10	**DX 30 010**	**DX 30 110**	-	-	10	14.6
12	**DX 30 012**	**DX 30 112**	**DX 30 212**	**DX 30 812**	12	16.4
14	**DX 30 014**	**DX 30 114**	-	-	14	18.7
16	**DX 30 016**	**DX 30 116**	**DX 30 216**	**DX 30 816**	16	20.7
20	**DX 30 020**	**DX 30 120**	**DX 30 220**	**DX 30 820**	20	25
22	**DX 30 022**	**DX 30 122**	-	-	22	27
25	**DX 30 025**	**DX 30 125**	**DX 30 225**	**DX 30 825**	25	30.6
28	**DX 30 028**	**DX 30 128**	-	-	28	33.5
32	**DX 30 032**	**DX 30 132**	**DX 30 232**	-	32	38
35	**DX 30 035**	**DX 30 135**	-	-	35	41
40	**DX 30 040**	**DX 30 140**	**DX 30 240**	-	40	46.4
50	**DX 30 050**	**DX 30 150**	-	-	50	57.2
60	**DX 30 060**	**DX 30 160**	-	-	60	68

STRAIGHY, REVOLVING COUPLING DEVICE - METRIC PITCH - IP54

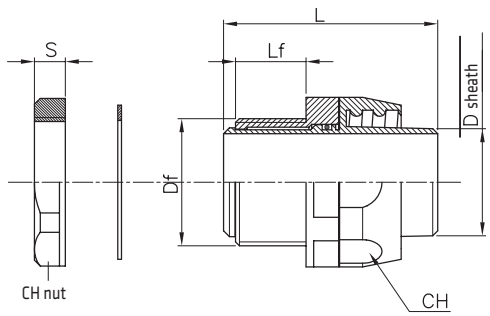

Code (Grey)	Code (Black)	For sheaths Ø (mm)	Df	Lf	L	S	CH	CH nut
DX 54 008	**DX 54 108**	8	M12 x 1.5	9.5	34	7	17	20
DX 54 010	**DX 54 110**	10	M16 x 1.5	9.5	35.2	7	19	22
DX 54 012	**DX 54 112**	12	M16 x 1.5	10	39.5	7	22	22
DX 54 016	**DX 54 116**	16	M20 x 1.5	12.5	44.5	7	24	26
DX 54 020	**DX 54 120**	20	M25 x 1.5	13.5	48	8	30	32
DX 54 022	**DX 54 122**	22	M25 x 1.5	13.5	48	8	32	32
DX 54 025	**DX 54 125**	25	M32 x 1.5	15.5	54	8	38	40
DX 54 028	**DX 54 128**	28	M32 x 1.5	17.5	55	8	42	40
DX 54 032	**DX 54 132**	32	M40 x 1.5	16.5	56.5	9	45	47
DX 54 040	**DX 54 140**	40	M50 x 1.5	20.5	62	9	53	58
DX 54 050	**DX 54 150**	50	M63 x 1.5	20.5	65.5	9	66	72

STRAIGHT, REVOLVING COUPLING DEVICE - GAS PITCH - IP54

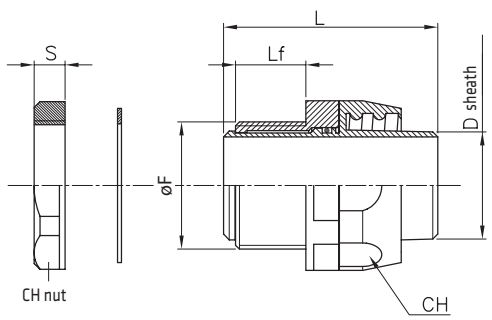

Code (Grey)	Code (Black)	For sheaths Ø (mm)	GAS pitch	Lf	L	S	CH	CH nut	øF
DX 54 208	**DX 54 308**	8	1/4"	9.5	34	7	17	19	13.5
DX 54 210	**DX 54 310**	10	1/4"	9.5	35.2	7	19	19	13.5
DX 54 212	**DX 54 312**	12	3/8"	10	39.5	7	22	23	17.2
DX 54 214	**DX 54 314**	14	1/2"	11.5	42	7	22	26	21.3
DX 54 216	**DX 54 316**	16	1/2"	12.5	44.5	7	24	26	21.3
DX 54 220	**DX 54 320**	20	3/4"	13.5	48	8	30	34	26.9
DX 54 222	**DX 54 322**	22	3/4"	13.5	48	8	32	34	26.9
DX 54 225	**DX 54 325**	25	1"	15.5	54	8	38	40	33.7
DX 54 228	**DX 54 328**	28	1"	17.5	55	8	42	40	33.7
DX 54 232	**DX 54 332**	32	1 1/4"	16.5	56.5	9	45	50	42.4
DX 54 235	**DX 54 335**	35	1 1/4"	15.5	55	9	48	50	42.4
DX 54 240	**DX 54 340**	40	1 1/2"	20.5	62	9	53	56	48.3
DX 54 250	**DX 54 350**	50	2"	20.5	65.5	9	66	70	60.3

Code	Quantity		Page
	Pack/carton	Pallet	
DX25			
DX 25 216	74/2220	2220	1426
DX 25 220	48/1344	1344	1426
DX 25 225	48/864	864	1426
DX 25 232	38/532	532	1426
DX 25 316	111/3330	3330	1426
DX 25 320	57/2223	2223	1426
DX 25 325	57/1311	1311	1426
DX 25 332	30/780	780	1426
DX 25 340	30/540	540	1426
DX 25 350	15/360	360	1426
DX 25 363	9/180	180	1426
DX 25 716	57/3192	3192	1426
DX 25 720	57/2223	2223	1426
DX 25 725	57/1311	1311	1426
DX 25 732	30/780	780	1426
DX 25 740	30/540	540	1426
DX 25 750	15/360	360	1426
DX 25 763	9/180	180	1426
DX26			
DX 26 216	60/4620	4620	1427
DX 26 220	46/3542	3542	1427
DX 26 225	48/2640	2640	1427
DX 26 232	36/1980	1980	1427
DX 26 240	30/1080	1080	1427
DX 26 250	18/648	648	1427
DX 26 263	12/420	420	1427
DX 26 316	87/1827	1827	1427
DX 26 320	69/1449	1449	1427
DX 26 325	60/840	840	1427
DX 26 332	36/504	504	1427
DX27			
DX 27 216	74/2220	2220	1424
DX 27 220	48/1344	1344	1424
DX 27 225	48/864	864	1424
DX 27 232	38/532	532	1424
DX 27 316	75/3150	3150	1424
DX 27 320	51/2142	2142	1424
DX 27 325	51/1224	1224	1424
DX 27 332	30/780	780	1424
DX 27 340	21/525	525	1424
DX 27 350	15/360	360	1424
DX 27 363	9/180	180	1424
DX 27 616	74/2220	2220	1425
DX 27 620	48/1344	1344	1425
DX 27 625	48/864	864	1425
DX 27 632	38/532	532	1425
DX 27 640	14/350	350	1425
DX 27 716	75/3150	3150	1425
DX 27 720	51/2142	2142	1425
DX 27 725	51/1224	1224	1425
DX 27 732	30/780	780	1425
DX 27 740	21/525	525	1425
DX 27 750	15/360	360	1425
DX 27 763	9/180	180	1425
DX30			
DX 30 008	30/2070	2070	1464
DX 30 010	30/1800	1800	1464
DX 30 012	30/1800	1800	1464
DX 30 014	30/1440	1440	1464
DX 30 016	30/1080	1080	1464
DX 30 020	30/1080	1080	1464

Code	Quantity		Page
	Pack/carton	Pallet	
DX 30 022	30/720	720	1464
DX 30 025	30/600	600	1464
DX 30 028	30/480	480	1464
DX 30 032	30/480	480	1464
DX 30 035	30/480	480	1464
DX 30 040	30/360	360	1464
DX 30 050	30/180	180	1464
DX 30 060	30/120	120	1464
DX 30 108	30/2070	2070	1464
DX 30 110	30/1800	1800	1464
DX 30 112	30/1800	1800	1464
DX 30 114	30/1440	1440	1464
DX 30 116	30/1080	1080	1464
DX 30 120	30/1080	1080	1464
DX 30 122	30/720	720	1464
DX 30 125	30/600	600	1464
DX 30 128	30/480	480	1464
DX 30 132	30/480	480	1464
DX 30 135	30/480	480	1464
DX 30 140	30/360	360	1464
DX 30 150	30/180	180	1464
DX 30 160	30/120	120	1464
DX 30 212	30/1800	1800	1465
DX 30 216	30/1080	1080	1465
DX 30 220	30/1080	1080	1465
DX 30 222	30/720	720	1465
DX 30 225	30/600	600	1465
DX 30 232	30/480	480	1465
DX 30 240	30/360	360	1465
DX 30 812	30/1800	1800	1469
DX 30 816	30/1080	1080	1469
DX 30 820	30/1080	1080	1469
DX 30 825	30/600	600	1469
DX35			
DX 35 000	50/500	500	1477
DX 35 001	50/350	350	1477
DX 35 002	50/300	300	1477
DX 35 003	50/250	250	1477
DX 35 004	50/250	250	1477
DX 35 005	50/250	250	1477
DX 35 006	25/100	100	1477
DX 35 008	25/100	100	1477
DX 35 009	25	25	1477
DX40			
DX 40 016	30/300	18000	1428
DX 40 016	30/300	18000	1509
DX 40 020	30/450	14400	1428
DX 40 020	30/450	14400	1509
DX 40 025	20/240	12000	1428
DX 40 025	20/240	12000	1509
DX 40 032	10/100	5000	1428
DX 40 032	10/100	5000	1509
DX 40 040	5/25	3000	1428
DX 40 040	5/25	3000	1509
DX 40 050	15	1800	1428
DX 40 050	15	1800	1509
DX 40 063	8	400	1428
DX 40 063	8	400	1509
DX 40 116	30/300	18000	1428
DX 40 116	30/300	18000	1509
DX 40 120	30/300	9600	1428
DX 40 120	30/300	9600	1509
DX 40 125	20/100	5400	1428

Code	Quantity		Page
	Pack/carton	Pallet	
DX 40 125	20/100	5400	1509
DX 40 132	10/50	3000	1428
DX 40 132	10/50	3000	1509
DX 40 140	5/25	1250	1428
DX 40 140	5/25	1250	1509
DX 40 150	10	640	1428
DX 40 150	10	640	1509
DX 40 163	1	224	1428
DX 40 163	1	224	1509
DX 40 216	30/120	6000	1428
DX 40 216	30/120	6000	1509
DX 40 220	30/120	2400	1428
DX 40 220	30/120	2400	1509
DX 40 225	20/60	3840	1428
DX 40 225	20/60	3840	1509
DX 40 232	10/30	1200	1428
DX 40 232	10/30	1200	1509
DX 40 316	30/180	18000	1428
DX 40 316	30/180	18000	1509
DX 40 320	30/120	12000	1428
DX 40 320	30/120	12000	1509
DX 40 325	20/60	3000	1428
DX 40 325	20/60	3000	1509
DX 40 332	10/40	2000	1428
DX 40 332	10/40	2000	1509
DX43			
DX 43 016	10/300	6000	1429
DX 43 016	10/300	6000	1510
DX 43 020	10/240	14400	1429
DX 43 020	10/240	14400	1510
DX 43 025	5/150	9600	1429
DX 43 025	5/150	9600	1510
DX 43 032	5/120	6000	1429
DX 43 032	5/120	6000	1510
DX 43 040	5/90	1800	1429
DX 43 040	5/90	1800	1510
DX 43 050	3/54	1080	1429
DX 43 050	3/54	1080	1510
DX 43 116	10/100	6400	1429
DX 43 116	10/100	6400	1510
DX 43 120	10/80	5120	1429
DX 43 120	10/80	5120	1510
DX 43 125	5/50	3200	1429
DX 43 125	5/50	3200	1510
DX 43 132	5/30	1920	1429
DX 43 132	5/30	1920	1510
DX 43 140	5/15	960	1429
DX 43 140	5/15	960	1510
DX 43 150	8	512	1429
DX 43 150	8	512	1510
DX 43 216	10/360	21600	1429
DX 43 216	10/360	21600	1510
DX 43 220	10/300	18000	1429
DX 43 220	10/300	18000	1510
DX 43 225	5/180	10800	1429
DX 43 225	5/180	10800	1510
DX 43 232	5/150	7500	1429
DX 43 232	5/150	7500	1510
DX 43 240	5/30	3600	1429
DX 43 240	5/30	3600	1510
DX 43 250	5/15	1800	1429
DX 43 250	5/15	1800	1510
DX 43 316	10/450	9000	1429

① September 2017 ② October 2017 ③ December 2017