4-kanałowe wejście dwustanowe; 24 V DC; 3 ms

Numer wyrobu: 750-402



4-kanałowe wejście dwustanowe; 24 V DC; 3 ms

Nazwa

RoHS ✓
Compliant

Dane handlowe

Dostawca	*WAGO*
Nr wyrobu dostawcy	*750-402*
GTIN / EAN	*4045454392598*
Zawartość	*1*
Opakowanie jednostkowe	*1*
Nr artykułu u klienta	

Uwagi

opis artykułu:Moduł wejść dwustanowych zbiera sygnały z obiektu, np. z czujników.W celu tłumienia zakłóceń każde wejście wyposażone jest w filtr o różnych stałych czasowych w zależności od wykonania.Magistrala obiektowa i systemowa są od siebie galwanicznie odseparowane.

Dane techniczne

Inne

rodzaj opakowania	*BOX*
Number of digital inputs	*4*
Total number of channels (module)	*4*
rodzaj sygnału	*Voltage*

Dane techniczne	
Sensor supply voltage	*24 V DC*
Input characteristic	*high-side switching*
Input filter (digital) [ms]	*3 [ms]*
Input current per channel for signal (1) typ. [mA]	*4.5 [mA]*
napięcie sygnałowe (0)	*−3 … +5 VDC*
napięcie sygnałowe (1)	*15 … 30 VDC*
Datenbreite Eingangsdaten (intern) max. [Bit]	*4 [Bit]*
System supply voltage	*DC 5 V; via data contacts*
Current consumption, system supply [mA]	*7.5 [mA]*
Field supply voltage	*DC 24 V (-25 … +30 %); via power jumper contacts*
Isolation field – system	*500 V AC (1 min)*
elementy sygnalizacyjne	*LED (A-D) green: Status DI 1 … DI 4*
Number of incoming power jumper contacts	*2*
Number of outgoing power jumper contacts	*2*
Current carrying capacity of the power jumper contacts [A]	*10 [A]*
Number of connections: Inputs/outputs	*8*
Connection technology: inputs/outputs	*CAGE CLAMP®*
podłączany element 1	*Ein-/Ausgänge*
jednodrutowy, montaż przy pomocy narzędzi	*0,08 … 2,5 mm² / 28 … 14 AWG*
linkowy, montaż przy pomocy narzędzi	*0,08 … 2,5 mm² / 28 … 14 AWG*
dł. odizolowania przewodu	*8 … 9 mm / 0.31 … 0.35 in*
szerokość	*12 mm / 0.472 in*
wys.	*69,8 mm / 2.748 in*
wysokość od górnej krawędzi szyny	*62,6 mm / 2.465 in*
gł.	*100 mm / 3.937 in*
rodzaj montażu	*szyna TS 35 x 15*
kolor	*jasnoszary*
materiał obudowy	*Polycarbonate, polyamide 6.6*
obciążenie ogniowe [MJ]	*1.159 [MJ]*
ciężar [g]	*46.849 [g]*
znak zgodności	*CE*
Ambient temperature (operation)	*0 … 55 °C*
Ambient temperature (storage)	*-25 … 85 °C*
stopień ochrony	*IP20*
stopień zanieczyszczenia (5)	*2 per IEC 61131-2*

Dane techniczne	
pozycja montażu	*dowolna*
wilgotność względna (bez kondensacji) [%]	*95 [%]*
odporność na wibracje	*zgodnie z IEC 60068-2-6*
odporność na wstrząsy	*zgodnie z IEC 60068-2-27*
EMC: odporność na zakłócenia	*zgodnie z EN 61000-6-2, przemysł morski*
EMC: emisja zakłóceń	*zgodnie z EN 61000-6-4, przemysł morski*
narażenie na wpływ substancji szkodliwych	*Per IEC 60068-2-42 and IEC 60068-2-43*
Zulässige Schadstoffkonzentration H2S bei einer r	*10 [ppm]*
Zulässige Schadstoffkonzentration SO2 bei einer r	*25 [ppm]*
Product Family	*750/753 Series I/O-System*
funkcja produktu	*Digital input*
Product type	*Digital modules*

Zdjęcia i schematy



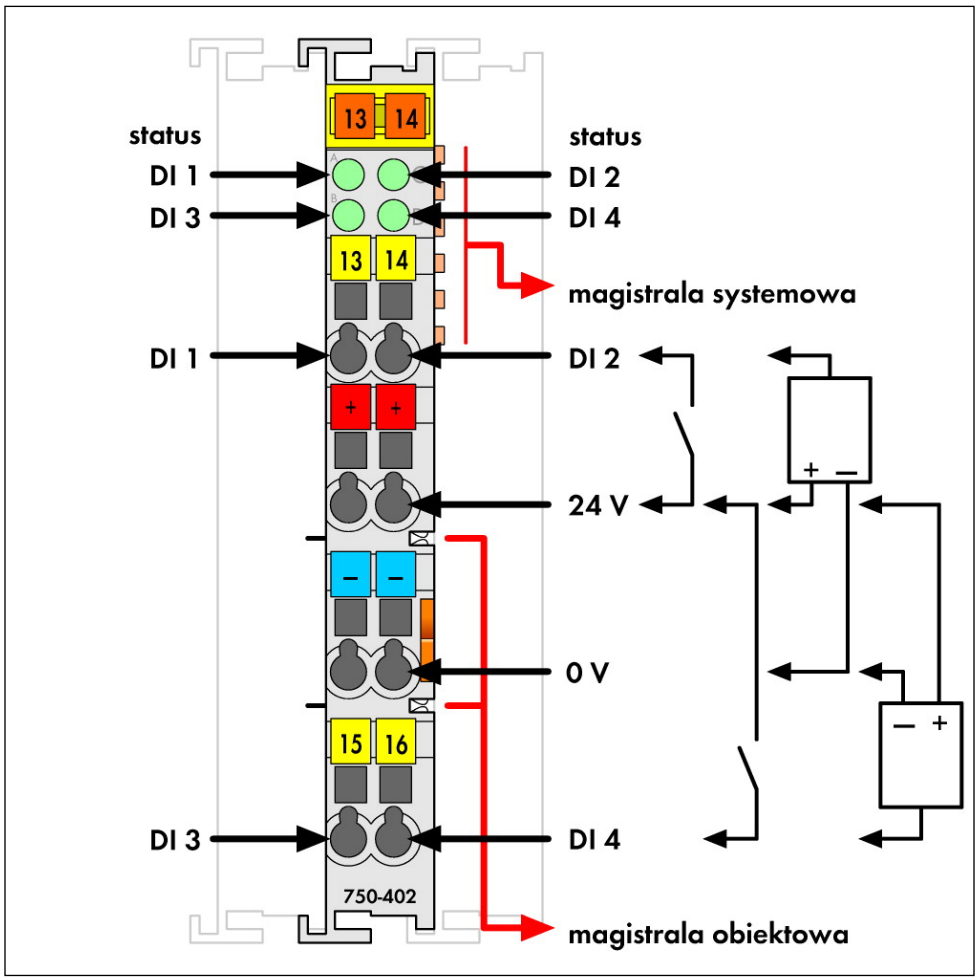
13
14
status
DI 1
DI 3
status
DI 2
DI 4
13
14
magistrala systemowa
DI 1
DI 2
+
+
24 V
–
–
0 V
15
16
DI 3
DI 4
750-402
magistrala obiektowa

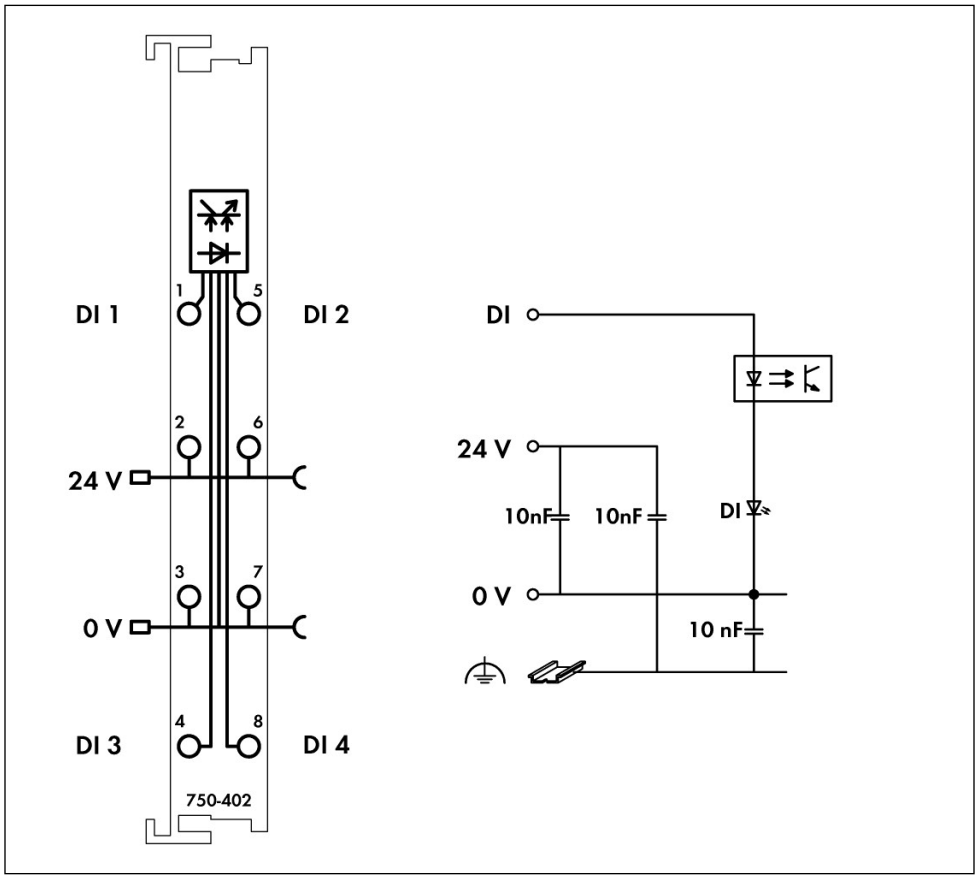
DI 1
DI 2
24 V
0 V
DI 3
DI 4
1
5
2
6
3
7
4
8
750-402
DI
24 V
10nF
10nF
DI
0 V
10 nF

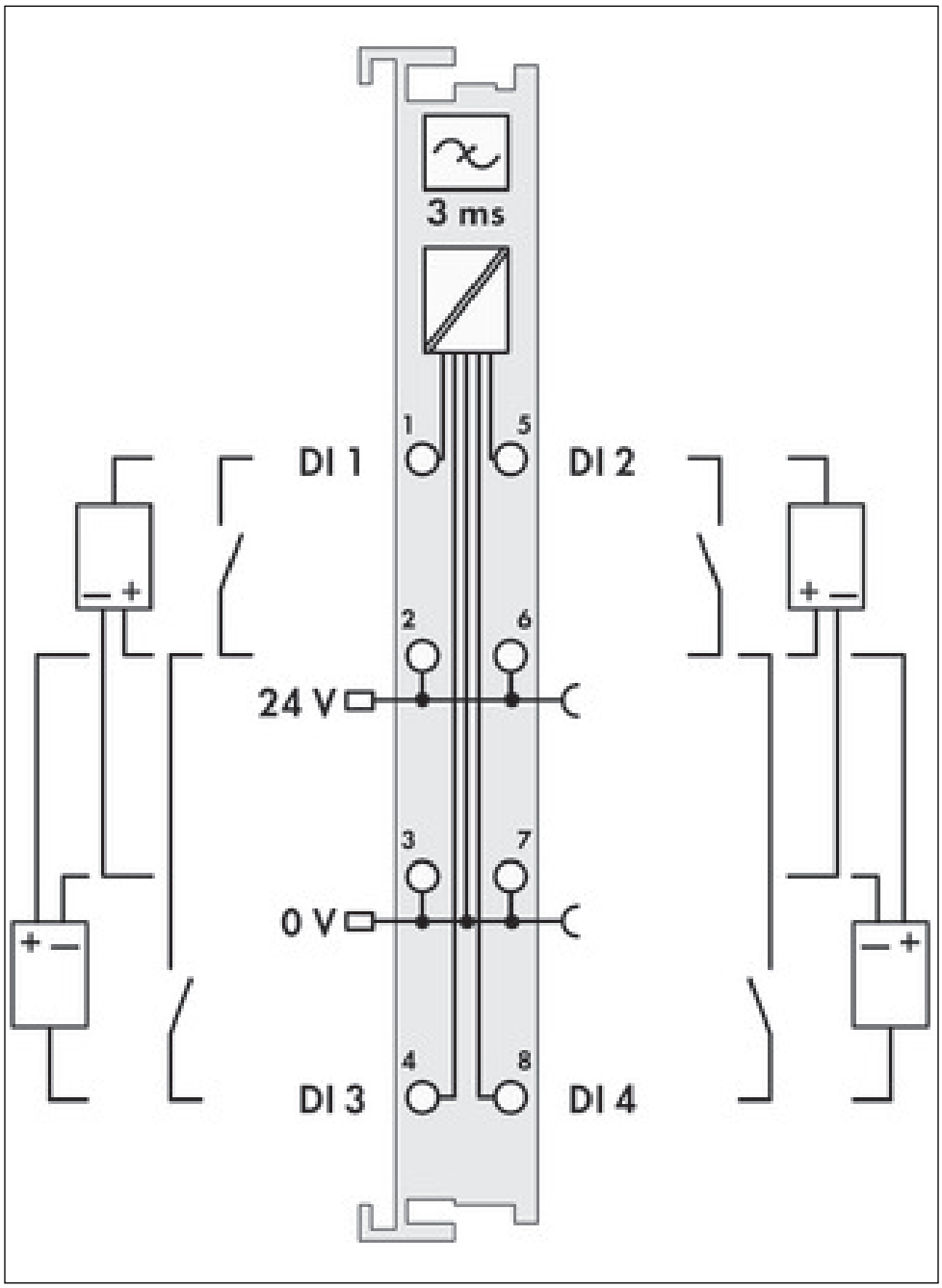

Adres

WAGO Kontakttechnik GmbH & Co. KG
Hansastr. 27
32423 Minden
Telefon: 0571/887-0
Fax: 0571/887-169
http://www.wago.com
© WAGO Kontakttechnik GmbH & Co. KG
Technische Änderungen und Irrtümer vorbehalten.