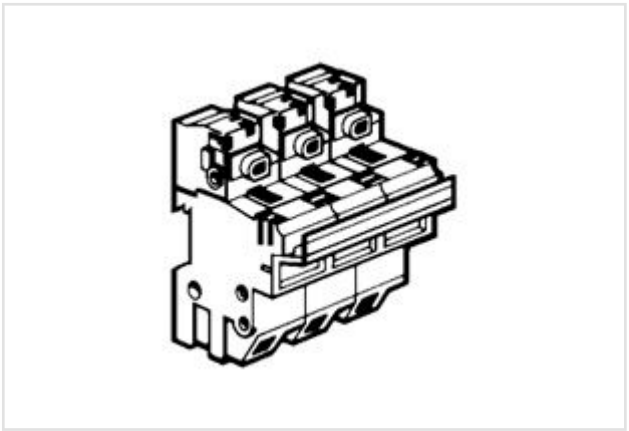

PODST LEGRAND

PODSTAWA BEZPIECZNIKOWA SP58 3P

REF. 021604 | EAN. 3245060216047

Parametry techniczne

Napięcie znamionowe	400V
Sposób montażu	Szyna DIN
Dla rozmiaru bezpiecznika	22x58 mm
Liczba biegunów	3
Jednocześnie rozłączany biegun n	Nie
Model zamykany	Tak
Optyczny wskaźnik zadziałania	Nie
Stopień ochrony (ip)	IP20
Numer ral	7035

Wszystkie informacje zawarte w niniejszym dokumencie mogą ulec zmianie.