

Mi 0101

- Obudowa pusta
- Wymiary w. x sz. x gł.: 150 x 300 x 170 mm

WŁAŚCIWOŚCI ELEKTRYCZNE

Napięcie znamionowe izolacji:

Napięcie znamionowe izolacji	Forma napięcia
U_i = 690 V	a.c.
U_i = 1000 V	d.c.
U_i = 1500 V	d.c.

Wartość U_i = 1500 V dotyczy produktu w stanie dostawy, z kołnierzami przyłączeniowymi zamontowanymi ze wszystkich stron, bez wstępnych przetłoczeń (Mi FP 15 lub Mi FP 20). W przypadku ewentualnie stosowanych systemów wprowadzania kabli należy przedstawić odrębny dowód.

Klasa ochrony: II

DANE POŁĄCZENIA

WŁAŚCIWOŚCI MECHANICZNE

Osłonka wg DIN EN IEC 61439 przez pokrywę obudowy spełnione
Rodzaj mocowania pokrywy: Zamknięcie za pomocą narzędzia
Możliwość łączenia: Tak
Stopień ochrony IP: IP65
Wytrzymałość na uderzenia: IK08

WARUNKI ŚRODOWISKOWE

Miejsce montażu:	Do instalacji osłoniętej
Maksymalna temperatura otoczenia 24 godz.:	35 °C
Temperatura otoczenia:	-25 °C do +70 °C

WŁAŚCIWOŚCI MATERIAŁU

Materiał:	Poliwęglan
Próba rozżarzonego drutu zgodnie z IEC 60695-2-11:	960 °C
Odporność na UV wg DIN EN 61439-1:	Tak
Nie zawiera halogenów:	Tak
bezsilikonowe:	Tak

WYMIARY

Wysokość:	150 mm
Szerokość:	300 mm
Głębokość:	170 mm
Masa netto:	1,3 kg
Wysokość montażowa:	125 mm
Szerokość montażowa:	275 mm

Głębokość montażowa:

Uzbrojenie	Głębokość
bez	150 mm
Płyta montażowa	146 mm
Szyna nośna	135 mm

Kolory

Kolor pokrywy:	Szary
Kolor części dolnej:	Szary

Zezwolenia

Zgodność ze standardami:	DIN EN IEC 61439-2

DANE DYSTRYBUCYJNE

Numer produktu:	2000007
EAN:	4012591650072
Jednostka opakowaniowa:	1
Numer taryfy celnej:	85371098
Klasa ETIM:	DYNAMIC: EC000058 - Empty cabinet ETIM-9.0: EC000058 - Empty cabinet ETIM-8.0: EC000058 - Empty cabinet ETIM-7.0: EC000058 - Empty cabinet ETIM-6.0: EC000058 - Empty cabinet ETIM-5.0: EC000058 - Empty cabinet ETIM-4.0: EC000058 - Empty cabinet

TEKSTY OFERT

Zestaw rozdzielnic i sterownic niskiego napięcia w formie skrzynki zamkniętych w materiale izolującym wg IEC 61439 -2 do zabudowy naściennej. Obudowy muszą nadawać się do montażu na zewnątrz, zwracać uwagę na wpływ warunków klimatycznych na środki eksploatacyjne. Podstawy i pokrywy skrzynki z poliwęglanu odpornego na uderzenia, bez halogenu i silikonu, kolor RAL 7035, pokrywa przezroczysta z szybkimi zamkami do uruchamiania narzędziowego. Palność zgodnie z IEC 60695-2-11 badanie drutem żarnikowym + 960°C. Maksymalna absorpcja wody 10 mg wg DIN 53473. Zabezpieczenie: izolacja ochronna (klasa izolacji II). Produkt: rozdzielnia Mi HENSEL.
Obudowa pusta z nieprzezroczystą pokrywą. Rodzaj ochrony: IP 65 według IEC 60 529. Wymiary (szer. x wys. x głęb.) 150 x 300 x 170 mm

WARTOŚCI STRAT MOCY

Zdolność odprowadzania mocy traconej:

Możliwość odprowadzenia mocy traconej Pde	Różnica temperatur
P_{de} = 0.6 W	1 K

RYSUNKI

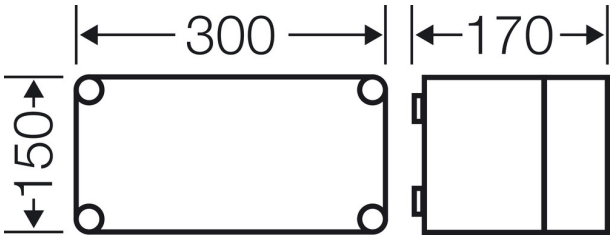

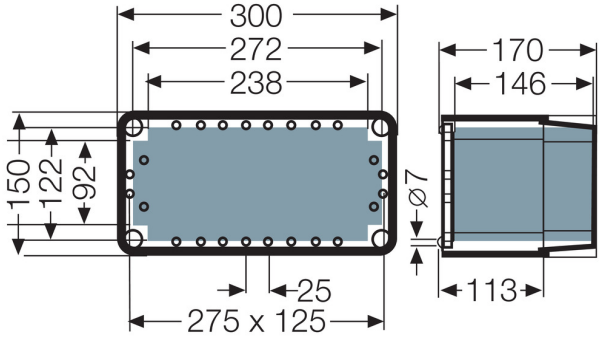
300
272
238
170
146
150
122
92
⌀7
25
113
275 x 125

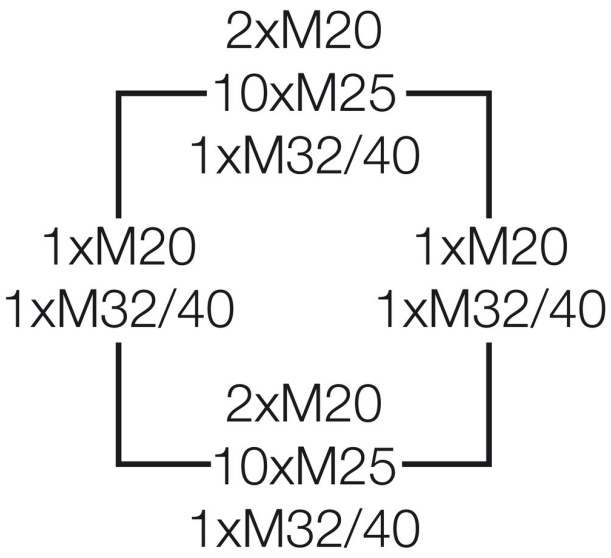
2xM20
10xM25
1xM32/40
1xM20
1xM32/40
1xM20
1xM32/40
2xM20
10xM25
1xM32/40