HENSEL



Mi 1224



- Obudowa do montażu aparatów modułowych
- z zaciskami bezśrubowymi FIXCONNECT® jako PE i N
- 12 mod. 2 x 12 (18 mm)

WŁAŚCIWOŚCI ELEKTRYCZNE

Napięcie znamionowe izolacji:

Napięcie znamionowe izolacji	Forma napięcia
U_i = 690 V	a.c.
U_i = 1000 V	d.c.

Klasa ochrony:	II
Prąd znamionowy (zacisku):	I_n = 75 A
Liczba możliwych potencjałów N:	2

DANE POŁĄCZENIA

Moment obrotowy przy dokręcaniu zacisku:	2 Nm

Liczba punktów zaciskowych na biegun:

Liczba punktów zaciskowych na biegun	Rodzaj przyłącza
12	Przyłącze zaciskowe wtykowe
3	Przyłącze śrubowe

Przekrój przyłączeniowy przewodu doprowadzającego:

Maksymalna liczba przewodów na punkt zacisku	Przekrój przewodu min.	Przekrój przewodu maks.	Rodzaj przewodu	Przewód	Materiał przewodzący
4	1.5 mm²	2.5 mm²	jednodrutowy	okrągła	Cu
1	1.5 mm²	25 mm²	z drutem cienkim	okrągła	Cu
3	4 mm²	6 mm²	jednodrutowy	okrągła	Cu
1	10 mm²	10 mm²	jednodrutowy	okrągła	Cu
1	16 mm²	25 mm²	wielodrutowy	okrągła	Cu

Przekrój przyłączeniowy wyjścia:

Maksymalna liczba przewodów na punkt zacisku	Przekrój przewodu min.	Przekrój przewodu maks.	Rodzaj przewodu	Przewód	Materiał przewodzący
1	1.5 mm²	4 mm²	jednodrutowy, z drutem cienkim	okrągła	Cu

WŁAŚCIWOŚCI MECHANICZNE

z dodatkowym zabezpieczeniem przed dotknięciem za pokrywą obudowy

Rodzaj mocowania pokrywy:	Zamknięcie ręczne
Szerokość w jednostkach podziałki:	12 mod.
Liczba rzędów:	2
Dostarczona akcesoria:	Maskownice, Szyldy opisowe
Możliwość łączenia:	Tak
Stopień ochrony IP:	IP65
Wytrzymałość na uderzenia:	IK08
Odstęp szyny nośnej:	125 mm

WARUNKI ŚRODOWISKOWE

Miejsce montażu:	Do instalacji osłoniętej
Maksymalna temperatura otoczenia 24 godz.:	35 °C
Temperatura otoczenia:	-5 °C do +40 °C
Względna wilgotność powietrza:	≤ 50% w temp. 40°C, ≤ 100% w temp. 25°C

WŁAŚCIWOŚCI MATERIAŁU

Materiał:	Poliwęglan
Próba rozżarzonego drutu zgodnie z IEC 60695-2-11:	960 °C
Odporność na UV wg DIN EN 61439-1:	Tak
Nie zawiera halogenów:	Tak
bezsilikonowe:	Tak

WYMIARY

Wysokość:	300 mm
Szerokość:	300 mm
Głębokość:	170 mm
Masa netto:	2,84 kg

Kolory

Kolor pokrywy:	Przydymiony topaz
Kolor części dolnej:	Szary

Zezwolenia

Zgodność ze standardami:	DIN EN IEC 61439-2

DANE DYSTRYBUCYJNE

Numer produktu:	2000604
EAN:	4012591656043
Jednostka opakowaniowa:	1
Numer taryfy celnej:	85371098

Klasa ETIM:	DYNAMIC: EC000214 - Small distribution board ETIM-9.0: EC000214 - Small distribution board ETIM-8.0: EC000214 - Small distribution board ETIM-7.0: EC000214 - Small distribution board ETIM-6.0: EC000214 - Small distribution board ETIM-5.0: EC000214 - Small distribution board ETIM-4.0: EC000214 - Small distribution board

TEKSTY OFERT

Zestaw rozdzielnic i sterownic niskiego napięcia w formie skrzynki zamkniętych w materiale izolującym wg IEC 61439 -2 do zabudowy naściennej. Obudowy muszą nadawać się do montażu na zewnątrz, zwracać uwagę na wpływ warunków klimatycznych na środki eksploatacyjne. Podstawy i pokrywy skrzynki z poliwęglanu odpornego na uderzenia, bez halogenu i silikonu, kolor RAL 7035, pokrywa przezroczysta z szybkimi zamkami do uruchamiania narzędziowego. Palność zgodnie z IEC 60695-2-11 badanie drutem żarnikowym + 960°C. Maksymalna absorpcja wody 10 mg wg DIN 53473. Zabezpieczenie: izolacja ochronna (klasa izolacji II).
Produkt: rozdzielnia Mi HENSEL.
Obudowa aparatów modułowych 24 modułów z zaciskami PE i N. Rodzaj ochrony: IP 65 wg IEC 60 529, wymiary wys. x szer. x głęb. 300 x 300 x 170 mm

WARTOŚCI STRAT MOCY

moc stracona możliwa do emisji w ENYGUIDE:

Możliwość odprowadzenia mocy traconej Pde	Różnica temperatur
P_{de} = 1.2 W	1 K

RYSUNKI

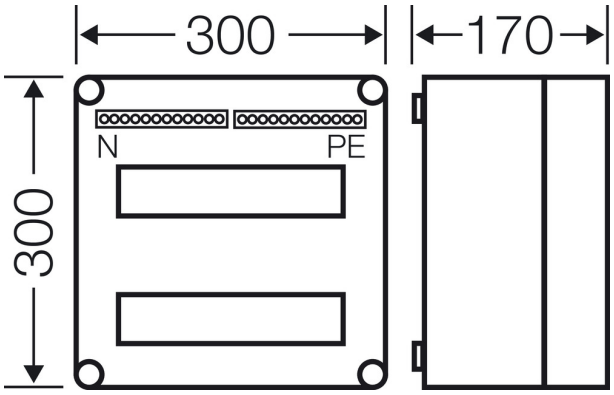

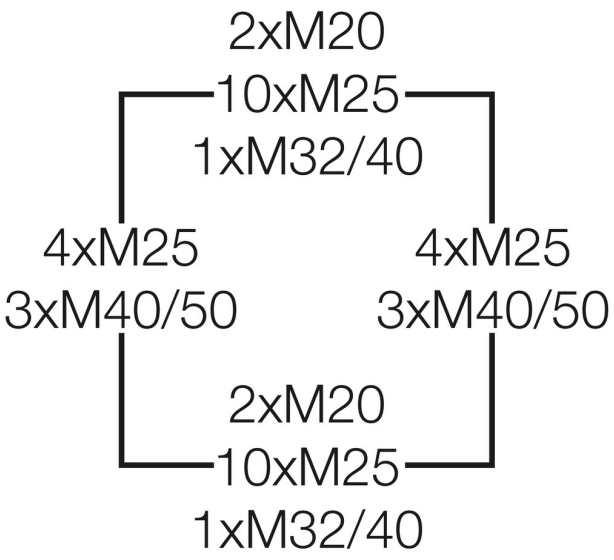
2xM20
10xM25
1xM32/40
4xM25
3xM40/50
4xM25
3xM40/50
2xM20
10xM25
1xM32/40