Szafki natynkowe i podtynkowe BC-O-...(-TW)-ECO / BC-U-...(-TW)-ECO

- Od 1 do 3 rzędów
- W rzędzie 5, 8, 12, 18 modułów
- Klasa ochronności II
- Stopień ochrony IP 40
- Listwy zaciskowe PE i N w komplecie

Informacje techniczne str. 545

Szafki natynkowe BC-O-...-ECO

WA_VT00504, WA_VT01004, WA_VT00904



W komplecie znajdują się:
- obudowa
- drzwi przezroczyste lub białe
- szyny nośne
- listwy zaciskowe PE i N
- instrukcja montażu

Szafki podtynkowe BC-U-...-ECO

WA_VT00604, WA_VT00804, WA_VT00704



W komplecie znajdują się:
- obudowa
- drzwi przezroczyste lub białe
- szyny nośne
- listwy zaciskowe PE i N
- instrukcja montażu

Informacje techniczne str. 545

Szafki podtynkowe BC-U-...-ECO

WA_VT00604



Liczba rzędów / Liczba mod.	Typ	Nr artykułu	Ilość szt. w opak.
Szafki podtynkowe, drzwi transparentne			
1 / 5	BC-U-1/5-ECO	280352	1
1 / 8	BC-U-1/8-ECO	280353	1
1 / 12	BC-U-1/12-ECO	280354	1
1 / 18	BC-U-1/18-ECO	280355	1
2 / 24	BC-U-2/24-ECO	280356	1
2 / 36	BC-U-2/36-ECO	280357	1
3 / 36	BC-U-3/36-ECO	284641	1
Szafki podtynkowe, drzwi białe			
1 / 5	BC-U-1/5-TW-ECO	281696	1
1 / 8	BC-U-1/8-TW-ECO	281697	1
1 / 12	BC-U-1/12-TW-ECO	281698	1
1 / 18	BC-U-1/18-TW-ECO	281699	1
2 / 24	BC-U-2/24-TW-ECO	281710	1
2 / 36	BC-U-2/36-TW-ECO	281711	1
3 / 36	BC-U-3/36-TW-ECO	284643	1

Szafki natynkowe BC-O-...-ECO

WA_VT00504



Liczba rzędów / Liczba mod.	Typ	Nr artykułu	Ilość szt. w opak.
Szafki natynkowe, drzwi transparentne			
1 / 5	BC-O-1/5-ECO	280345	1
1 / 8	BC-O-1/8-ECO	280346	1
1 / 12	BC-O-1/12-ECO	280347	1
1 / 18	BC-O-1/18-ECO	280348	1
2 / 24	BC-O-2/24-ECO	280349	1
2 / 36	BC-O-2/36-ECO	280350	1
3 / 36	BC-O-3/36-ECO	284640	1
3 / 54	BC-O-3/54-ECO	280351	1
Szafki natynkowe, drzwi białe			
1 / 5	BC-O-1/5-TW-ECO	281649	1
1 / 8	BC-O-1/8-TW-ECO	281690	1
1 / 12	BC-O-1/12-TW-ECO	281691	1
1 / 18	BC-O-1/18-TW-ECO	281692	1
2 / 24	BC-O-2/24-TW-ECO	281693	1
2 / 36	BC-O-2/36-TW-ECO	281694	1
3 / 36	BC-O-3/36-TW-ECO	284642	1
3 / 54	BC-O-3/54-TW-ECO	281695	1

Szafki podtynkowe i natynkowe BC-O-...(-TW)-ECO / BC-U-...(-TW)-ECO

Dane techniczne

Elektryczne	
Wykonanie zgodnie z	IEC 439-1, -3
Klasa ochrony	IP 40
Klasa ochronności	II
Napięcie znamionowe	400 V AC / 50 Hz
Dla sieci	TN, TT, IT

Mechaniczne	
Materiał	ABS
Kolor	RAL 9003
Temperatura pracy	-20°C do +70°C

N-PE Zaciski	N	PE
BC-..-1/5(-TW)-ECO	4x10 mm^2	4x10 mm^2
BC-..-1/8(-TW)-ECO	8x10 mm^2	8x10 mm^2
BC-..-1/12(-TW)-ECO	12x10 mm^2	12x10 mm^2
BC-..-1/18(-TW)-ECO	18x10 mm^2)	18x10 mm^2
BC-..-2/24(-TW)-ECO	2x(12x10 mm^2)	2x(12x10 mm^2)
BC-..-2/36(-TW)-ECO	2x(18x10 mm^2)	2x(18x10 mm^2)
BC-..-3/36(-TW)-ECO	3x(12x10 mm^2)	3x(12x10 mm^2)
BC-O-3/54(-TW)-ECO	3x(18x10 mm^2)	3x(18x10 mm^2)

Wymiary (mm)

Szafki podtynkowe BC-U-...(-TW)-ECO

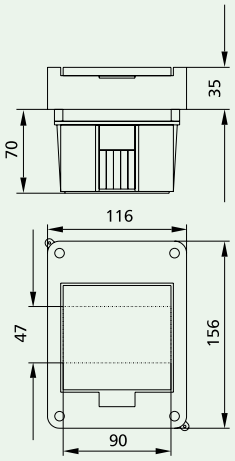

BC-U-1/5(-TW)-ECO

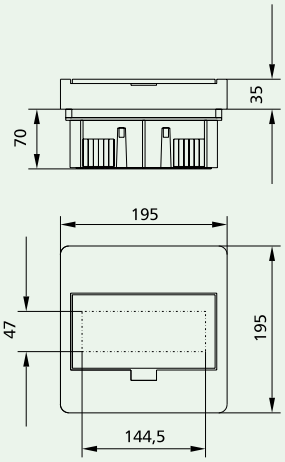

BC-U-1/8(-TW)-ECO

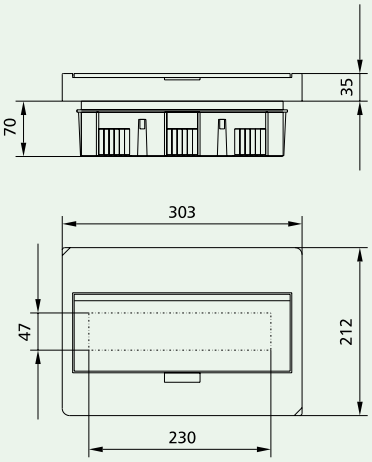

BC-U-1/12(-TW)-ECO

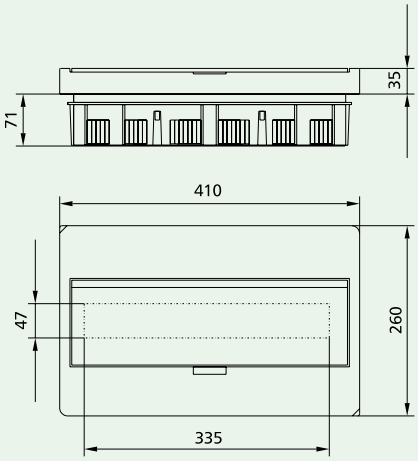

BC-U-1/18(-TW)-ECO

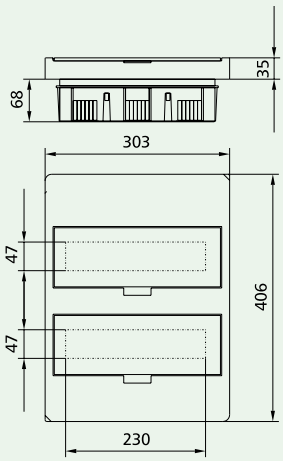

BC-U-2/24(-TW)-ECO

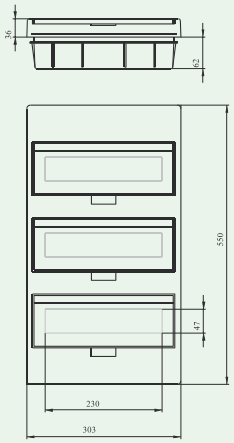

BC-U-3/36(-TW)-ECO

Szafki natynkowe BC-O-...(-TW)-ECO

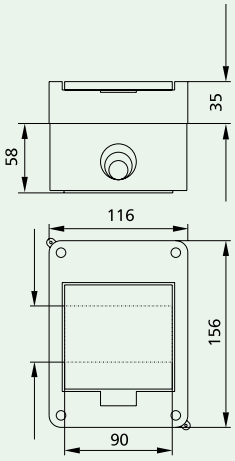

BC-O-1/5(-TW)-ECO

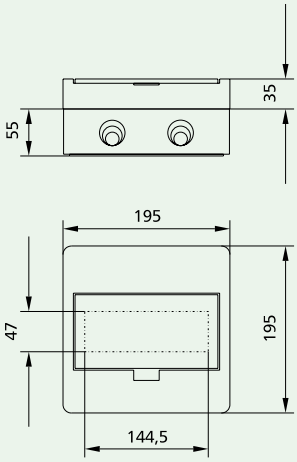

BC-O-1/8(-TW)-ECO

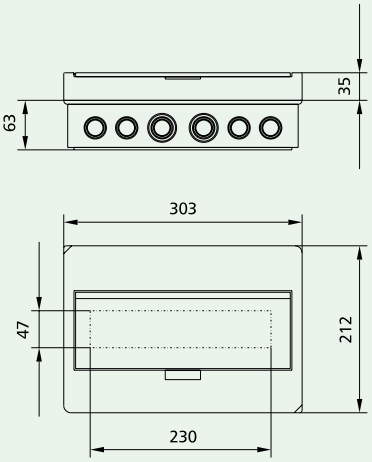

BC-O-1/12(-TW)-ECO

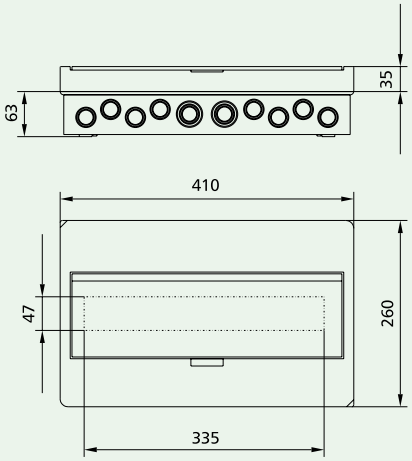

BC-O-1/18(-TW)-ECO

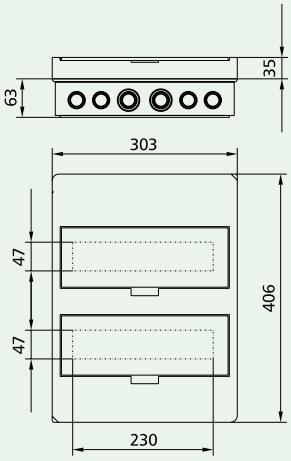

BC-O-2/24(-TW)-ECO

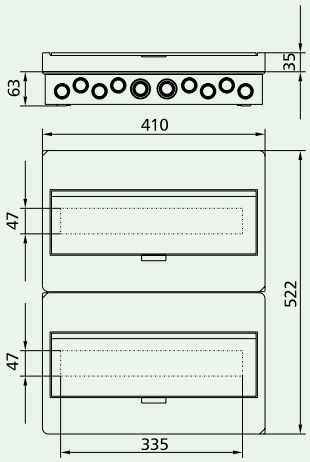

BC-O-2/36(-TW)-ECO

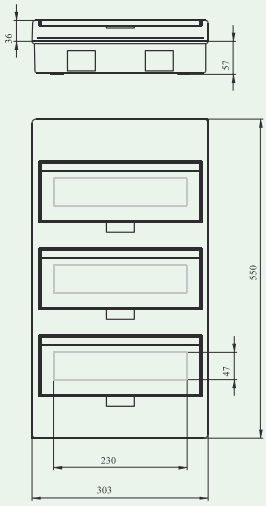

BC-O-3/36(-TW)-ECO

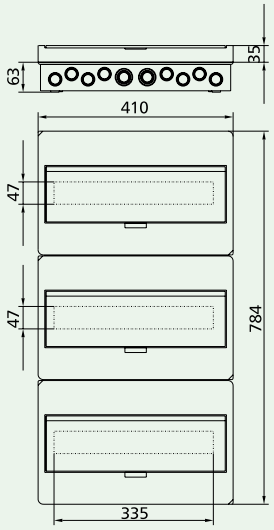

BC-O-3/54(-TW)-ECO