Practibox™
rozdzielnice wnękowe

NOWOŚĆ

Practibox™
rozdzielnice wnękowe



6011 17



6011 24

IP40 – IK07 z drzwiczkami.
Klasa ochronności ⧈.
Zgodność z normą PN-EN 60439-3.
Rozdzielnice 12-modułowe wyposażone w listwy przyłączeniowe N+PE.
Kolor RAL 9003.

Rozdzielnice

Pak.	Nr ref.	Liczba rzędów	Liczba modułów w rzędzie	Produkt
1	6011 10	1	6	Practibox 1 x 6
1	6011 11	1	8	Practibox 1 x 8
1	6011 17	1	12	Practibox 1 x 12
1	6011 23	2	12	Practibox 2 x 12
1	6011 24	3	12	Practibox 3 x 12

Akcesoria

20	0016 60	Osłonka o szerokości 5 modułów z możliwością obcięcia do 0,5 modułu. Kolor RAL 9010
10	6012 90	Listwa przyłączeniowa 8 N + 8 PE
1	0019 66	Zamek do drzwiczek Tylko do rozdzielnic 2 x 12 i 3 x 12

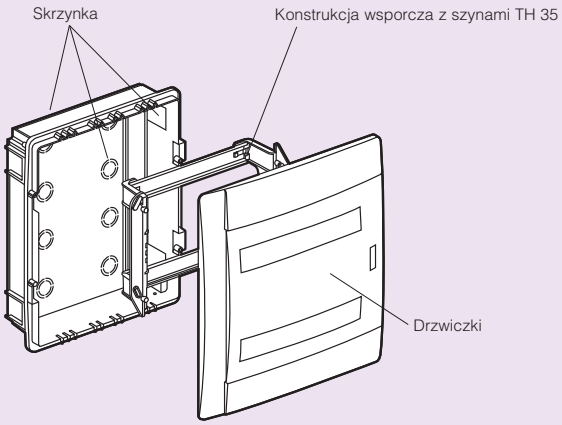

■ Wymiary [mm]

Rozdzielnice 1-rzędowe

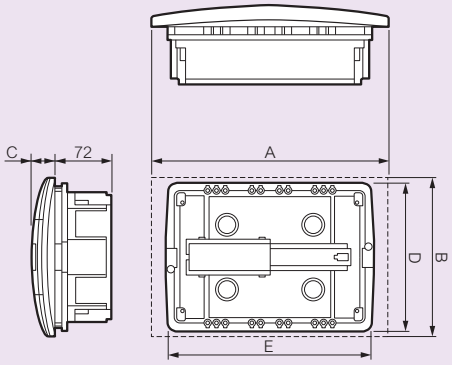

	6 modułów	8 modułów	12 modułów
A	230	266	334
B	186	188	225
C	27	27	31
D	180	180	208
E	208	244	287

Rozdzielnice 2- i 3-rzędowe

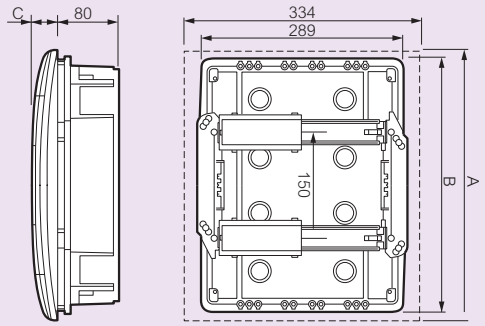

	24 moduły	36 modułów
A	376	526
B	358	508
C	40	42

Nowe produkty oznaczone są czerwonym numerem referencyjnym