Osprzęt do szaf sieciowych 19”

- Do wewnętrznej zabudowy i wyposażenia szaf
- Wentylatory, panel wentylacyjny, termostat - do aktywnej wentylacji szafy
- Oświetlenie z wyłącznikiem drzwiowym lub montowane na magnes
- Skrzynka zasilania do montażu aparatury modułowej
- Uchwyty, panele, półki do rozdziału kabli i przewodów wewnątrz szafy
- Szuflady, zaślepki, uszka dźwigowe, stopki poziomujące, kółka, cokoły, dodatkowe szyny - pomagają dopasować szafy do oczekiwań

N5601



N5199



N6299



N9699

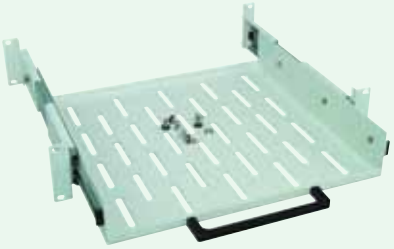

N6399



N6201



Osprzęt do szaf 19”

Informacje techniczne str. 87

N03604



Uchwyt kablowy pionowy (szeroki) NWS-RGB/MO/O/SB

Wykonanie	Typ	Nr artykułu	Ilość szt. w opak.
Pionowy	NWS-RGB/MO/O/SB	255258	1

Informacje techniczne str. 87

N6001



Uchwyt kablowy NWS-RGB/MO/SB

Typ	Nr artykułu	Ilość szt. w opak.
NWS-RGB/MO/SB	255259	1

Informacje techniczne str. 87

N03103



Wieszak kablowy NWS-PCF

Typ	Nr artykułu	Ilość szt. w opak.
NWS-PCF	255254	1

Informacje techniczne str. 88



Zestaw śrub (4 szt. kpl.)

Typ	Nr artykułu	Ilość szt. w opak.
Zestaw śrub (4 szt. kpl.)	PL00KMP2437001	1

Informacje techniczne str. 88



Wkładka patentowa RS

Typ	Nr artykułu	Ilość szt. w opak.
Wkładka patentowa RS	PL000KMP200524	1

Informacje techniczne str. 88

N3000

Panel 19" z prowadnicami kabli z metalu NWS-FP/KFB/M

U (wys. użytk.)	Typ	Nr artykułu	Ilość szt. w opak.
1	NWS-FP/KFB/M/1HE	255029	1
2	NWS-FP/KFB/M/2HE	255030	1

Informacje techniczne str. 88

N5301



Panel 19" z prowadnicami kabli z tworzywa sztucznego NWS-FP/KFB/K

U (wys. użytk.)	Typ	Nr artykułu	Ilość szt. w opak.
1	NWS-FP/KFB/K/1HE	255028	1

Informacje techniczne str. 88

N5399



Panel zaślepiający 19" NWS-FPB./19/

Liczba uchwytów / U (wys. użytk.)		Typ	Nr artykułu	Ilość szt. w opak.
0	1	NWS-FPB/19/1HE	255032	1
0	1.5	NWS-FPB/19/1,5HE	255031	1
0	2	NWS-FPB/19/2HE	255033	1
0	3	NWS-FPB/19/3HE	255034	1
0	4	NWS-FPB/19/4HE	255035	1
0	6	NWS-FPB/19/6HE	255036	1
2 (z uchwytami)	1	NWS-FPBK/19/1HE	255037	1
2 (z uchwytami)	2	NWS-FPBK/19/2HE	255038	1

Osprzęt do szaf 19”

Informacje techniczne str. 88

N5299



Liczba uchwytów / U (wys. użytk.)		Typ	Nr artykułu	Ilość szt. w opak.
Panel zaślepiający 19" z przepustem NWS-FPD./19/				
0	1	NWS-FPD/19/1HE	255040	1
0	1.5	NWS-FPD/19/1,5HE	255039	1
0	2	NWS-FPD/19/2HE	255041	1
0	3	NWS-FPD/19/3HE	255042	1
2 (z uchwytami)	1	NWS-FPDK/19/1HE	255044	1
2 (z uchwytami)	1.5	NWS-FPDK/19/1,5HE	255043	1
2 (z uchwytami)	2	NWS-FPDK/19/2HE	255045	1
2 (z uchwytami)	3	NWS-FPDK/19/3HE	255046	1

Informacje techniczne str. 88

N03606



U (wys. użytk.)	Typ	Nr artykułu	Ilość szt. w opak.
Panel zaślepiający 19" z przepustem szczotkowym NWS-FPD/BUE/19/			
1	NWS-FPD/BUE/19/1U	107436	1
2	NWS-FPD/BUE/19/2U	107437	1

Informacje techniczne str. 88

N10297



Wykonanie	Typ	Nr artykułu	Ilość szt. w opak.
Prowadnica kablowa NWS-KF			
Prowadnica kablowa - zestaw	NWS-KFS/19	255214	1
Uchwyty kablowe 3 szt.	NWS-KF3	255213	1

- Montaż na uchwytach paneli zaślepiających.

Informacje techniczne str. 88

N2900



U (wys. użytk.)	Typ	Nr artykułu	Ilość szt. w opak.
Panel montażowy 19" NWS-.HE/MO/PL			
3	NWS-3HE/MO/PL	254870	1
6	NWS-6HE/MO/PL	254945	1
9	NWS-9HE/MO/PL	254947	1

Informacje techniczne str. 88

N7199



U (wys. użytk.)	Typ	Nr artykułu	Ilość szt. w opak.
Rynna kablowa 19" NWS-KW/19/2HE			
2	NWS-KW/19/2HE	255218	1

Informacje techniczne str. 89

N5401



U (wys. użytk.)	Typ	Nr artykułu	Ilość szt. w opak.
Rynna kablowa grzebieniowa 19" NWS-KW/AN/19/2HE			
2	NWS-KW/AN/19/2HE	255220	1

Osprzęt do szaf 19”

Informacje techniczne str. 89

N5501



U (wys. użytk.)	Typ	Nr artykułu	Ilość szt. w opak.
Panel 19" z wieszakami kierunkowymi NWS-FP/7UML/19/1HE			
1	NWS-FP/7UML/19/1HE	255027	1

Informacje techniczne str. 89

N5099



U (wys. użytk.)	Typ	Nr artykułu	Ilość szt. w opak.
Półka kablowa 19" - głębokość 400 mm NWS-KW/19/2HE/T400			
2	NWS-KW/19/2HE/T400	255219	1

- Wskazówki doboru półki:
  - półka o głębokości 400 mm do szafek naściennych o głębokości conajmniej 500 mm

Informacje techniczne str. 89

N7299



	Typ	Nr artykułu	Ilość szt. w opak.
Listwa wsporcza, grzebieniowa 19" - dwustronna NWS-KBL/B19			
19”	NWS-KBL/B19	255205	1

Informacje techniczne str. 89

N7399



	Typ	Nr artykułu	Ilość szt. w opak.
Kieszeń na dokumenty NWS-DO/A4/HF			
	NWS-DO/A4/HF	255002	1

Informacje techniczne str. 89

N3100



Wykonanie	Typ	Nr artykułu	Ilość szt. w opak.
Szyna uziemienia (wyrównania potencjału) NWS-ERDS			
Szyna uziemienia 19"	NWS-ERDS/19	255011	1
Pionowa szyna uziemienia	NWS-ERDS/V	255013	1

Informacje techniczne str. 89

N5601



Opis	Typ	Nr artykułu	Ilość szt. w opak.
Skrzynka zasilania NWS-PU/KPL			
	NWS-PU/KPL	255255	1

- Skrzynka umożliwia montaż aparatury modułowej zabezpieczającej (np. wył. nadprądowe, wył. różnicowoprądowe, ochrona przeciwprzepięciowa...)
- Może pomieścić 21 modułów

Osprzęt do szaf 19”

Informacje techniczne str. 90

N7099



U (wys. użytk.)	głęb. (mm)	Typ	Nr artykułu	Ilość szt. w opak.
Półka stała 19", mocowanie jednostronne NWS-FFE/19/2HE				
2	180	NWS-FFE/19/2HE/T180	255023	1
2	250	NWS-FFE/19/2HE/T250	106080	1
2	400	NWS-FFE/19/2HE/T400	255024	1

- Wskazówki doboru półki:
  - półka o głębokości 400 mm do szafek naściennych o głębokości conajmniej 500 mm

N6999



Półka stała 19", mocowanie dwustronne NWS-FFD/19/2HE				
2	400	NWS-FFD/19/2HE/T400	255019	1
2	600	NWS-FFD/19/2HE/T600	255020	1
2	740	NWS-FFD/19/2HE/T740	255021	1

- Półki dedykowane do szaf stojących
- Wskazówki doboru półek:
  - półka o głębokości 400 mm do szafy o gł. 600 mm
  - półka o głębokości 600 mm do szafy o gł. 800 mm
  - półka o głębokości 740 mm do szafy o gł. 1000 mm

N9699



Półka wysuwana 19" NWS-FAD/19/2HE				
2	400	NWS-FAD/19/2HE/T400	255015	1
2	600	NWS-FAD/19/2HE/T600	255016	1
2	740	NWS-FAD/19/2HE/T740	255017	1

- Półki dedykowane do szaf stojących
- Wskazówki doboru półek:
  - półka o głębokości 400 mm do szafy o gł. 600 mm
  - półka o głębokości 600 mm do szafy o gł. 800 mm
  - półka o głębokości 740 mm do szafy o gł. 1000 mm

N4801



Szuflada 19", mocowanie dwustronne NWS-FFS/T400				
1	400	NWS-FFS/T400/1HE	255025	1
2	400	NWS-FFS/T400/2HE	255026	1

Informacje techniczne str. 90

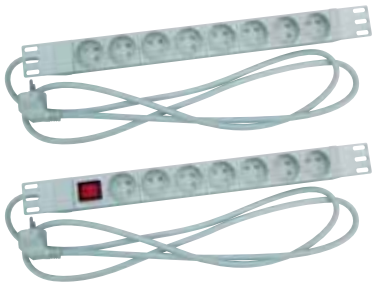

Wykonanie	Typ	Nr artykułu	Ilość szt. w opak.
Listwa zasilająca 19" NWS-STL/19/7F			
8 gniazd z bolcem	NWS-STL/19/7F/PL	255398001	1
7 gniazd z bolcem i wyłącznikiem	NWS-STL/19/7F/S/BL/PL	255399001	1

Informacje techniczne str. 91

N01104



Wykonanie	Typ	Nr artykułu	Ilość szt. w opak.
Listwa zasilająca 19" z ochroną przeciwprzepięciową klasy D i wył. SPD-STL			
5 gniazd typ Schucko z filtrem	SPD-STL/19/5F-S/BL/F	283460	1
7 gniazd typ Schucko	SPD-STL/19/7F-S/BL	283449	1
7 gniazd z bolcem	SPD-STL/19/7F-S/BL/UTE	290032	1
6 gniazd typ Schucko	SPD-STL/6F-S/BL	283461	1
6 gniazd typ Schucko z filtrem	SPD-STL/6F-S/BL/F	283462	1

Osprzęt do szaf 19“

Informacje techniczne str. 92

N6299



Typ	Nr artykułu	Ilość szt. w opak.
Oświetlenie z wyłącznikiem i gniazdem mocowane na magnes NWS-SRL/S/ST/MG		
NWS-SRL/S/ST/MG	255355	1

Informacje techniczne str. 92

N01704



Typ	Nr artykułu	Ilość szt. w opak.
Oświetlenie z wyłącznikiem 19" NWS-SRL/S/19		
NWS-SRL/S/19	285129	1

- Zestaw pasuje tylko do wszystkich szaf 19“
- Montaż na szynach 19“

Informacje techniczne str. 92

N02004



Typ	Nr artykułu	Ilość szt. w opak.
Kątownik do instalacji wyłącznika drzwiowego NWS-HW/TKT		
NWS-HW/TKT	285121	1

Informacje techniczne str. 92

N03006



Typ	Nr artykułu	Ilość szt. w opak.
Wyłącznik drzwiowy NWS-TKT		
NWS-TKT	255420	1

Informacje techniczne str. 93

N5701



Wykonanie	Typ	Nr artykułu	Ilość szt. w opak.
Puszka instalacyjna NWS-VD/LUE			
_	NWS-VD/LUE	285120	1
zamontowana w szafie*	NWS-VD/LUE/M	255422	1

- Puszka służy do podłączenia wentylatorów i termostatu, montowana wewnątrz szaf.

* Tylko przy szafach na zamówienie

Wentylacja

Informacje techniczne str. 93

N6399



Wentylator NWS-EB/LUE

Typ	Nr artykułu	Ilość szt. w opak.
NWS-EB/LUE/PL	255003001	1

- Wentylator montowany bezpośrednio w szafie do płyty dachowej/podłogowej z 4 otworami wentylacyjnymi
- Pasuje do wszystkich szaf stojących

Informacje techniczne str. 93

N03106



Wkład filtru NWS-ER/FI

Wersja	Typ	Nr artykułu	Ilość szt. w opak.
do płyty podłogowej 600 x 600	NWS-ER/FI/BAF/6600	255004	1
do płyty podłogowej 600 x 800	NWS-ER/FI/BAF/6800	259068	1
do płyty podłogowej 600 x 1000	NWS-ER/FI/BAF/61000	259069	1
do płyty podłogowej 800 x 600	NWS-ER/FI/BAF/8600	255005	1
do płyty podłogowej 800 x 800	NWS-ER/FI/BAF/8800	255006	1
do płyty podłogowej 800 x 1000	NWS-ER/FI/BAF/81000	259070	1
do cokołu 100 mm, szer. 600	NWS-ER/FI/SOK/B600	255007	1
do cokołu 100 mm, szer. 800	NWS-ER/FI/SOK/B800	255008	1
do cokołu 200 mm, szer. 600	NWS-ER/FI/SOK/B600/H200	259071	1
do cokołu 200 mm, szer. 800	NWS-ER/FI/SOK/B800/H200	259072	1

Informacje techniczne str. 93

N5199



Moduł wentylatorowy 19" NWS-LUE/SCH

Typ	Nr artykułu	Ilość szt. w opak.
NWS-LUE/SCH	255221	1

- Montowany na szynach 19”

Informacje techniczne str. 93

N6201



Termostat - zestyk zwierny NWS-TH/ESB/SK

Typ	Nr artykułu	Ilość szt. w opak.
NWS-TH/ESB/SK	255418	1

N8399



Termostat - zestyk zwierny i rozwierny NWS-TH/ESB/WK

Typ	Nr artykułu	Ilość szt. w opak.
NWS-TH/ESB/WK	255419	1

Elementy wyposażenia szaf NCE

Ściana boczna / tylna NCE-SRW

- Montaż z boku i tyłu szafy
- Mocowanie na śruby do ramy głównej
- Możliwość dodatkowego wewnętrznego mocowania na śruby zapobiega demontażowi z zewnątrz
- Materiał: blacha stalowa lakierowana proszkowo w kolorze RAL 7035
- Waga (kg):

Szer./głęb. (mm)	U (wys. użytk.)	600	800
Wys. 1206	23	5	7
Wys. 1650	33	7	9,5
Wys. 1828	37	7,5	10,5
Wys. 2050	42	8,5	11,5
Wys. 2228	46	9,5	12,5

- Zakres dostawy: 1 ściana boczna/tylna

Drzwi przednie metalowe jednoskrzydłowe NCE-MTE

- Montaż z przodu szafy
- Szybki montaż/demontaż drzwi
- Otwierane prawo lub lewostronnie
- Kąt otwarcia > 105°
- Jednopunktowe ryglowanie poprzez zamek z dźwignią
- Możliwość instalacji zamka patentowego półcylindrycznego (długość wkładki 40 mm, główka zamka może wystawać maks. 2,5 mm)
- Specjalne zagięcie drzwi powiększa przestrzeń wewnątrz szafy
- Materiał: blacha stalowa lakierowana proszkowo w kolorze RAL 7035
- Waga (kg):

Szerokość (mm)	U (wys. użytk.)	600	800
Wys. 1206	23	10	11,5
Wys. 1650	33	13	15,5
Wys. 1828	37	14	17
Wys. 2050	42	15,5	19
Wys. 2228	46	17	20,5

- Zakres dostawy: 1 drzwi przednie, dźwignia zamka

Drzwi szklane przednie, jednoskrzydłowe NCE-GTE

- Montaż z przodu szafy
- Szybki montaż/demontaż drzwi
- Otwierane prawo lub lewostronnie
- Kąt otwarcia > 105°
- Jednopunktowe ryglowanie poprzez zamek z dźwignią
- Możliwość instalacji zamka patentowego półcylindrycznego (długość wkładki 40 mm, główka zamka może wystawać maks. 2,5 mm)
- Specjalne zagięcie drzwi powiększa przestrzeń wewnątrz szafy
- Materiał: blacha stalowa lakierowana proszkowo w kolorze RAL 7035, szyba z bezpiecznego szkła, przydymiana, grubość 4 mm, wg. EN 12150-1 oraz DIN 1249
- Waga (kg):

Szerokość (mm)	U (wys. użytk.)	600	800
Wys. 1206	23	11,5	13
Wys. 1650	33	14,5	17
Wys. 1828	37	15,5	18,5
Wys. 2050	42	17	20,5
Wys. 2228	46	18,5	22

- Zakres dostawy: 1 drzwi przednie, dźwignia zamka

Ściana boczna / tylna z drzwiami jednoskrzydłowymi NCE-SRW/./../MTE

- Montaż z boku i/lub tyłu szafy
- Szybki montaż/demontaż drzwi
- Otwierane prawo lub lewostronnie
- Kąt otwarcia > 105°
- Jednopunktowe ryglowanie poprzez zamek z dźwignią
- Możliwość instalacji zamka patentowego półcylindrycznego (długość wkładki 40 mm, główka zamka może wystawać maks. 2,5 mm)
- Materiał: blacha stalowa lakierowana proszkowo w kolorze RAL 7035
- Waga (kg)

Szer./głęb. (mm)	U (wys. użytk.)	600	800
Wys. 1206	23	11,5	15,5
Wys. 1650	33	15,5	21
Wys. 1828	37	17	23,5
Wys. 2050	42	19	26
Wys. 2228	46	20,5	28

- Zakres dostawy: 1 drzwi przednie, dźwignia zamka

Płyta dolna/górna do zestawu wentylacyjnego NCE-BDA/2/FLB

- Montaż w dolnej (podłoga) i górnej (strop) części szafy
- Posiada przepust szczotkowy i 2 zaślepki pod zestaw wentylacyjny
- Możliwość instalacji jednego lub dwóch zestawów wentylacyjnych NWE...
- Możliwość wykorzystania dużych otworów pod zestawy wentylacyjne jako wyprowadzenia kablowe (dwa otwory 262 x 150 mm)
- Otwory wyprowadzenia kablowego zaślepione przepustem szczotkowym o wymiarach: 420 x 150 mm, (przy wym. szafy 600 x 600 mm: 420 x 108 mm)
- Możliwość instalacji zaślepki otworu przepustu kablowego (nie wchodzi w zakres dostawy)
- Materiał:
  Podstawa i zaślepki: blacha stalowa lakierowana proszkowo w kolorze RAL 7035
  Przepust szczotkowy: uchwyt - kauczuk termoplastyczny, szczotka - poliamid
- Waga (kg):

Szer. x głęb. (mm)	600 x 600	600 x 800	800 x 600	800 x 800
	2,5	3,5	3,5	5

- Zakres dostawy: 1 płyta dolna/górna, 2 zaślepki zestawów went., 2 szczotki przepustu kablowego, elementy mocujące

Płyta górna/dolna z 4 otworami wentylacyjnymi NCE-DAD/4LUE

- Montaż w dolnej (podłoga) i górnej (strop) części szafy
- Możliwość instalacji od 1 do 4 wentylatorów NWS-EB/LUE
- Możliwość zaślepienia pustych otworów wentylacyjnych (zaślepki nie wchodzą w zakres dostawy)
- Otwory wyprowadzenia kablowego zaślepione przepustem szczotkowym o wymiarach: 420 x 150 mm, (przy wym. szafy 600 x 600 mm: 420 x 108 mm)
- Możliwość instalacji zaślepki otworu przepustu kablowego (nie wchodzi w zakres dostawy)
- Materiał:
  Podstawa: blacha stalowa lakierowana proszkowo w kolorze RAL 7035
  Przepust szczotkowy: uchwyt - kauczuk termoplastyczny, szczotka - poliamid
- Waga (kg):

Szer. x głęb. (mm)	600 x 600	600 x 800	800 x 600	800 x 800
	2	3	3	4,5

- Zakres dostawy: 1 płyta dolna/górna, 2 szczotki przepustu kablowego, elementy mocujące

Informacje techniczne

Pokrywa dachowa ze szczelinami NCE-DAL

- Pokrywa ze szczelinami do pasywnej wentylacji szafy
- Możliwość wyłamania osłabienia blachy do górnego wyprowadzenia kablowego
- Nie jest możliwa instalacja jednocześnie pokrywy i uszek dźwigowych
- Materiał: blacha stalowa lakierowana proszkowo w kolorze RAL 7035
- Waga (kg):

Szer. x głęb. (mm)	600 x 600	600 x 800	800 x 600	800 x 800
	4	5,5	5,5	7

- Zakres dostawy: 1 pokrywa, elementy mocujące

Płyta dolna/górna z wkładkami filtrującymi NCE-BAF

- Montaż w dolnej (podłoga) i górnej (strop) części szafy
- Płyta wyposażona w dwie wkładki filtrujące
- Posiada przepust szczotkowy i 2 wkładki filtrujące
- Możliwość wykorzystania dużych otworów pod zestawy wentylacyjne jako wyprowadzenia kablowe (dwa otwory 262 x 150 mm)
- Otwory wyprowadzenia kablowego zaślepione przepustem szczotkowym o wymiarach:
  420 x 150 mm, (przy wym. szafy 600 x 600 mm: 420 x 108 mm)
- Możliwość instalacji zaślepki otworu przepustu kablowego (nie wchodzi w zakres dostawy)
- Materiał:
  Podstawa i zaślepki: blacha stalowa lakierowana proszkowo w kolorze RAL 7035
  Przepust szczotkowy: uchwyt - kauczuk termoplastyczny, szczotka - poliamid
- Waga (kg):

Szer. x głęb. (mm)	600 x 600	600 x 800	800 x 600	800 x 800
	2,5	3,5	3,5	5

- Zakres dostawy: 1 płyta dolna/górna, 2 zamocowane maty filtrujące, 2 szczotki przepustu kablowego, elementy mocujące

Przepust kablowy szczotkowy NCE-BUE/LEI/KF/2

- Dwie listwy szczotkowe do zaślepienia otworu wyprowadzenia kablowego płyt dolnych/górnych
- Do zaślepiania otworów o wymiarach: 420 x 150 (108) mm
- Materiał: uchwyt - kauczuk termoplastyczny, szczotka - poliamid
- Waga: 0,3 kg
- Zakres dostawy: 2 listwy szczotkowe

Cokół 100 mm NCE-SO

- Cokół pełny lub ze szczelinami wysokość 100 mm
- Możliwość postawienia na stopkach poziomujących lub na rolkach
- Materiał: blacha stalowa lakierowana proszkowo w kolorze RAL 7035
- Waga (kg):

Szer. x głęb. (mm)	600 x 600	600 x 800	800 x 600	800 x 800
	6	7	7	8

- Zakres dostawy: 1 cokół, elementy mocujące

Szyny rastrowe NCE-RL

- Szyny do montażu szyn 19" w szafach stojących
- Montowane w głębokości szafy umożliwiają montaż szyn 19" na odpowiedniej głębokości (raster co 25 mm)
- Różne wykonania dla szerokości szaf 600 i 800 mm
- Materiał: blacha stalowa ocynkowana
- Waga (kg):

Szer. x głęb. (mm)	600 x 600	600 x 800	800 x 600	800 x 800
	4	5,5	3,5	4,5

- Zakres dostawy: 2 listwy rastrowe, elementy mocujące

Wspornik szyn 19" NCE-ZW/19/S (tylko dla szaf o szerokości 800 mm)

- Usztywnia szyny 19" przy dużym obciążeniu
- Montaż pomiędzy ramą główną a szynami 19"
- Materiał: blacha stalowa ocynkowana
- Zakres dostawy: 2 wsporniki, elementy mocujące

Informacje techniczne

Rama wychylna NCE-SR

- Stabilna rama obrotowa z zespawanych profili
- Podwójne 19" szyny oddalone o 81 mm głębokości do mocowania zarówno z przodu jak i z tyłu ramy
- Kąt otwarcia > 90°
- Wersja asymetryczna umożliwia głębsze zabudowanie aparaturą 19"
- Wersja specjalna symetryczna umożliwia poprzeczne prowadzenie kabli lub zamocowanie oświetlenia
- Maksymalne obciążenie ramy: 80 kg
- Materiał: blacha stalowa lakierowana proszkowo w kolorze RAL 7035
- Komplet zawiera: 1 ramę obrotową, elementy mocujące, 2 rygle

Typ	Wersja	Wysokość (mm)	Szerokość (mm)	Wysokość użytkowa U	Możliwość zabudowy U	Maks. głębokość zabudowy (mm).	Waga (kg)
NCE-SRS/8012	Symetryczna	1206	800	1146	21HE	400	18,5
NCE-SRS/8016	Symetryczna	1650	800	1590	31HE	400	22,5
NCE-SRS/8018	Symetryczna	1828	800	1768	35HE	400	24
NCE-SRS/8020	Symetryczna	2050	800	1990	40HE	400	26
NCE-SRS/8022	Symetryczna	2228	800	2168	44HE	400	27,5
NCE-SRA/8012	Asymetryczna	1206	800	1146	21HE	460	19,5
NCE-SRA/8016	Asymetryczna	1650	800	1590	31HE	460	24
NCE-SRA/8018	Asymetryczna	1828	800	1768	35HE	460	26
NCE-SRA/8020	Asymetryczna	2050	800	1990	40HE	460	28
NCE-SRA/8022	Asymetryczna	2228	800	2168	44HE	460	30

Wymiary (mm)

Symetryczna

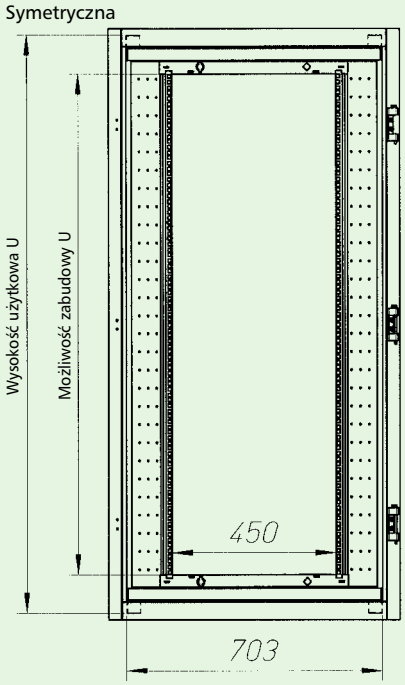

Asymetryczna

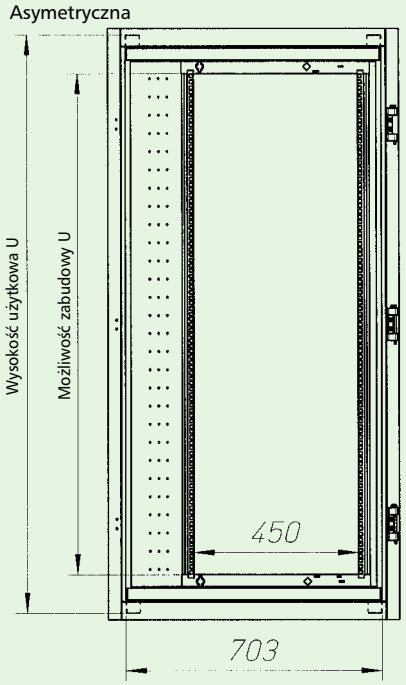

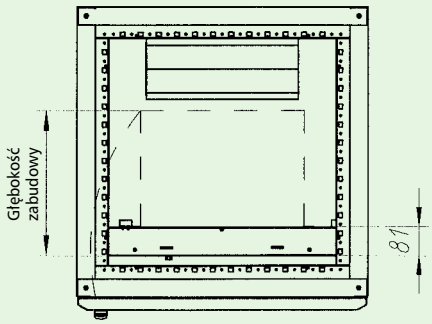

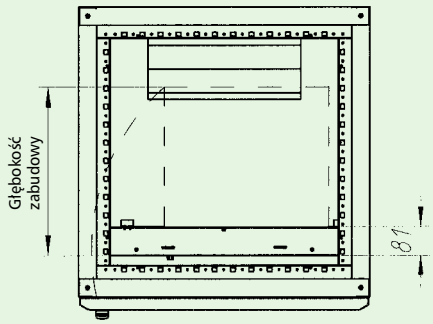

Szyny do instalacji rolek dużego obciążenia NCE-S/0.00/SCHW/RO

- Szyny pozwalają na instalację rolek dużego obciążenia do szafy oraz cokołu
- Materiał: blacha stalowa ocynkowana
- Waga (kg):

Szerokość (mm)	600	800
	5	6

- Zakres dostawy: 2 szyny, elementy mocujące

Uszka dźwigowe SVTL-LUG-M10

- Do podnoszenia szaf w transporcie
- Mocowanie do ramy głównej
- Maksymalna siła zrywająca: 230 N, całkowita 500 N
- Waga: 0,4 kg
- Zakres dostawy: 4 uszka dźwigowe

Zestaw do łączenia szeregowego SVTL-CONNECT/SET

- Do skręcania szaf w szereg
- Zestaw zawiera uszczelkę do zachowania stopnia IP pomiędzy łączonymi szafami
- Waga: 0,2 kg
- Zakres dostawy: 6 śrub M6x16, 6 nakrętek M6, 12 podkładek, 6 m uszczelki

Zestaw śrub do szaf Basic Line NCE-SRB/SET

- Zestaw zawiera różne typy śrub i nakrętek jakie mogą być potrzebne przy skręcaniu i rozbudowie szaf
- Zakres dostawy: 8 śrub M6x22, 8 śrub M6x14, 12 śrub z łbem wypukłym z rowkiem M6x14, 8 śrub M8x16, 12 nakrętek M6

Płyta montażowa 1850 mm SVTL-IC1850/SET - zestaw

- Płyta do montażu urządzeń spoza systemu 19"
- Mocowanie z tyłu lub boku do ramy głównej
- Możliwość mocowania w dowolnym miejscu szafy przy pomocy kątowników mocujących
- Wysokość 1850 mm
- Materiał: blacha stalowa ocynkowana, grubość 2 mm
- Waga (kg):

Szerokość (mm)	600	800
	15,3	20,5

- Zakres dostawy: 1 płyta montażowa, 4 kątowniki montażowe SVTL-BRA, 2 kątowniki montażowe centralne SVTL-BRA/M, elementy mocujące

Płyta montażowa SVTL-IC

- Płyta do montażu urządzeń spoza systemu 19"
- Mocowanie z tyłu lub boku do ramy głównej
- Dostępne wysokości: 100, 200, 300, 400, 500 mm
- Materiał: blacha stalowa ocynkowana o grubości 2 mm
- Waga (kg):

Wys. (mm)	100	200	300	400	500
Szer. 600	1	1,6	2,3	3,0	3,7
Szer. 800	1,3	2,2	3,2	4,1	5,2

- Zakres dostawy: 1 płyta montażowa, elementy mocujące

Szyna wyprowadzenia kablowego profil-C NCE-KAS/SR/C

- Służy do mocowania i prowadzenia kabli bezpośrednio do wyprowadzenia kablowego
- Możliwość montażu nad wyprowadzeniem kablowym przy pomocy kątowników montażowych SVTL-BRA
- Materiał: blacha stalowa ocynkowana
- Waga (kg):

Szerokość (mm)	600	800
	1,3	1,8

- Zakres dostawy: 1 szyna profil-C, 2 kątowniki montażowe SVTL-BRA, elementy mocujące

Szyna profil-C NCE-S/SR/C

- Służy do mocowania i prowadzenia kabli wewnątrz szafy
- Mocowanie z tyłu lub boku do ramy głównej
- Materiał: blacha stalowa ocynkowana
- Waga (kg):

Szer./głęb. (mm)	600	800
	0,7	1,2

- Zakres dostawy: 1 szyna profil-C, elementy mocujące

Listwa grzebieniowa NCE-KBL

- Może być wykorzystywana do mocowania i rozdziału kabli i przewodów wewnątrz szafy
- Mocowanie kabli i przewodów opaską kablową
- Umożliwia odciążenie naprężeń kabli
- Mocowanie z tyłu lub boku do ramy głównej
- Materiał: blacha stalowa lakierowana proszkowo w kolorze RAL 7035
- Waga (kg):

Szer./głęb. (mm)	600	800
	0,3	0,5

- Zakres dostawy: 1 listwa grzebieniowa, elementy mocujące

Profil poziomy SVTL-HP

- Może być wykorzystywany do tworzenia poziomych powierzchni montażowych
- Możliwość tworzenia półek do dużego obciążenia
- Perforacja otworami ⌀ 5,5 mm
- Mocowanie z tyłu lub boku do ramy głównej
- Materiał: blacha stalowa ocynkowana o grubości 2 mm
- Waga (kg):

Szer./głęb. (mm)	600	800
	1,5	2,2

- Zakres dostawy: 2 profile poziome, elementy mocujące

Profil pionowy SVTL-VP - zestaw

- Może być wykorzystywany do instalacji urządzeń innych niż system montażu 19"
- Perforacja otworami ⌀ 5,5 mm
- Mocowanie poprzez kątowniki montażowe SVTL-BRA
- Materiał: blacha stalowa ocynkowana o grubości 2,5 mm
- Waga (kg):

Wysokość (mm)	1850	975	475
	4,9	2,8	1,7

- Zakres dostawy:
  Wysokość 1850: 1 profil pionowy, 4 kątowniki montażowe SVTL-BRA, 2 kątowniki montażowe centralne SVTL-BRA/M, elementy mocujące
  Wysokość 975, 475: 1 profil pionowy, 2 kątowniki montażowe SVTL-BRA, 2 kątowniki montażowe centralne SVTL-BRA/M, elementy mocujące

Osprzęt

Rama główna NWS-GRG

- Zapewnia stabilność całej konstrukcji
- Materiał: blacha stalowa lakierowana proszkowo w kolorze RAL 7035
- Waga: 50 kg
- Komplet zawiera: 1 ramę górną, 1 ramę dolną, 4 stojaki, 2 listwy wprowadzeniowe (nie zmontowane)

Ściany boczne NWS-SW

- Szybki montaż poprzez zapinki do ramy głównej
- Możliwość dodatkowego wewnętrznego mocowania na śruby zapobiega demontażowi z zewnątrz
- Materiał: blacha stalowa lakierowana proszkowo w kolorze RAL 7035
- Waga: 13 kg
- Komplet zawiera: 1 ścianę boczną, 6 zapinek (przy wysokości 23U / 1180 mm - 4 zapinki)

Ściana boczna z drzwiami metalowymi NWS-SW/0820/MTE

- Ściana z drzwiami bocznymi do szybkiego dostępu z boku szafy
- Montaż ściany na szybkozłączki
- Możliwość wewnętrznego zabezpieczenia ściany bocznej przed zdjęciem z zewnątrz
- Szybki montaż i demontaż drzwi
- Otwierane prawo lub lewostronnie
- Kąt otwarcia > 90°
- System 3 - punktowego ryglowania oraz możliwość instalacji wkładki zamka półcylindrycznego (gł. 40 mm)
- Materiał: blacha stalowa lakierowana proszkowo w kolorze RAL 7035
- Waga: 20 kg
- Zakres dostawy: 1 ściana boczna, 6 szybkozłączek, 1 drzwi boczne

Drzwi metalowe NWS-MT

- Montaż z przodu lub z tyłu szafy
- Szybki montaż / demontaż
- Wewnętrzne mocowanie na śruby zapobiega demontażowi z zewnątrz
- Kąt otwarcia drzwi > 180°
- 3 - punktowe ryglowanie poprzez dźwignię z możliwością montażu zamka patentowego
- Materiał: blacha stalowa lakierowana proszkowo w kolorze RAL 7035
  zaślepki cokołu: blacha stalowa lakierowana proszkowo w kolorze RAL 5021
- Waga: jednoskrzydłowe - 13 kg, dwuskrzydłowe - 15 kg
- Komplet zawiera: 1 lub 2 drzwi, 2 zaślepki cokołu, dźwignię zamka z zespołem drążków ryglujących

Drzwi szklane NWS-GT

- Montaż z przodu lub z tyłu szafy
- Szybki montaż / demontaż
- Wewnętrzne mocowanie na śruby zapobiega demontażowi z zewnątrz
- Kąt otwarcia drzwi > 180°
- 3 - punktowe ryglowanie poprzez dźwignię z możliwością montażu zamka patentowego
- Materiał: blacha stalowa lakierowana proszkowo w kolorze RAL 7035
  bezpieczne szkło 4 mm, przydymione
  zaślepki cokołu: blacha stalowa lakierowana proszkowo w kolorze RAL 5021
- Waga: 21,5 kg
- Komplet zawiera: 1 lub 2 drzwi, 2 zaślepki cokołu, dźwignię zamka z zespołem drążków ryglujących

Drzwi metalowe perforowane NWS-MTE/G/

- Perforacja na całej długości drzwi w celu zapewnienia szybkiej wymiany powietrza i zapewnienia odpowiedniej temperatury urządzeń silnie grzejących się np. serwerów komputerowych
- Montaż z przodu lub z tyłu szafy
- Szybki montaż / demontaż
- Wewnętrzne mocowanie na śruby zapobiega demontażowi z zewnątrz
- Kąt otwarcia drzwi > 180°
- 3 - punktowe ryglowanie poprzez dźwignię z możliwością montażu zamka patentowego
- Materiał: blacha stalowa lakierowana proszkowo w kolorze RAL 7035
  zaślepki cokołu: blacha stalowa lakierowana proszkowo w kolorze RAL 5021
- Waga: jednoskrzydłowe - 13 kg
- Komplet zawiera: 1 lub 2 drzwi, 2 zaślepki cokołu, dźwignię zamka z zespołem drążków ryglujących

Drzwi szklane NWS-GTE/G/

- Perforacja w celu zapewnienia szybkiej wymiany powietrza i zapewnienia odpowiedniej temperatury urządzeń silnie grzejących się np. serwerów komputerowych
- Montaż z przodu lub z tyłu szafy
- Szybki montaż / demontaż
- Wewnętrzne mocowanie na śruby zapobiega demontażowi z zewnątrz
- Kąt otwarcia drzwi > 180°
- 3 - punktowe ryglowanie poprzez dźwignię z możliwością montażu zamka patentowego
- Materiał: blacha stalowa lakierowana proszkowo w kolorze RAL 7035
  bezpieczne szkło 4 mm, przydymione
  zaślepki cokołu: blacha stalowa lakierowana proszkowo w kolorze RAL 5021
- Waga: 20 kg
- Komplet zawiera: 1 lub 2 drzwi, 2 zaślepki cokołu, dźwignię zamka z zespołem drążków ryglujących

Informacje techniczne

Profil powiększający głębokość szafy o 100 mm NWS-AR/8120

- Do powiększania głębokości szafy o 100 mm
- Szybki montaż / demontaż do ramy głównej szafy
- Montaż z przodu lub z tyłu szafy
- Materiał: blacha stalowa lakierowana proszkowo w kolorze RAL 7035
- Waga: 17 kg
- Komplet zawiera: 2 profile pionowe, 2 profile poprzeczne, elementy mocujące

Ściana tylna NWS-RW

- Montaż na śruby
- Materiał: blacha stalowa lakierowana proszkowo w kolorze RAL 7035
- Waga: 15,5 kg
- Komplet zawiera: 1 ścianę tylną, 4 śruby, podkładki dystansowe

Zaślepki do drzwi NWS-ZB/B.../RAL5021

- Wykorzystywane jako element dopasowujący stylistycznie szafy bez drzwi do linii produktów NWS
- Możliwość mocowania drzwi na zaślepkach
- Materiał: blacha stalowa lakierowana proszkowo w kolorze RAL 5021
- Waga: 0,7 kg
- Zakres dostawy: 2 zaślepki, elementy mocujące

Płyta górna/dolna do zestawu wentylacyjnego NWS-BDA/2/FLB

- Montaż w dolnej (podłoga) i górnej (strop) części szafy
- Posiada 2 zaślepki pod zestaw wentylacyjny
- Możliwość instalacji jednego lub dwóch zestawów wentylacyjnych NWE...
- Możliwość wykorzystania dużych otworów pod zestawy wentylacyjne jako wyprowadzenia kablowe (dwa otwory 262 x 150 mm)
- Materiał: blacha stalowa lakierowana proszkowo w kolorze RAL 7035
- Waga: 2,8 kg
- Zakres dostawy: 1 płyta dolna/górna, 2 zaślepki zestawów went., elementy mocujące

Płyta podłogowa / dachowa NWS-BDA

- Służy do zakrycia wnętrza szafy od góry i / lub od dołu
- Montaż na ramie głównej na górze i / lub na dole
- Bolce dystansowe umożliwiają podniesienie (górnej) / opuszczenie (dolnej) płyty i uzyskanie szczeliny dla pasywnej wentylacji
- Materiał: blacha stalowa lakierowana proszkowo w kolorze RAL 7035
- Waga: 2,9 kg
- Komplet zawiera: 1 płytę podłogowo / dachową, elementy mocujące

Płyta dachowa z 4/8 otworami wentylacyjnymi NWS-DAD/4LUE

- Służy do zakrycia wnętrza szafy od góry, umożliwia aktywną wentylację
- Możliwość zamocowania do 4 wentylatorów
- Możliwość zaślepienia otworów pod wentylatory

Wymiary: (mm)	Liczba otw. pod went.
600 x 600	4
600 x 800	4
600 x 1000	8
800 x 600	4
800 x 800	4
800 x 1000	8

- Materiał: blacha stalowa lakierowana proszkowo w kolorze RAL 7035
- Waga: 2,7 kg
- Komplet zawiera: płyta dachowa, elementy mocujące
  Zaślepki: 1 zaślepkę, elementy mocujące

Pokrywa dachowa NWS-DA

- Do przykrycia szafy od góry
- Wersja ze szczelinami umożliwia pasywną wentylację
- Możliwość wyprowadzenia kabli od góry
- Przy pokrywie dachowej nie jest możliwe zamocowanie uszek dźwigowych
- Materiał: blacha stalowa lakierowana proszkowo w kolorze RAL 7035
- Waga: 7,6 kg
- Komplet zawiera: 1 pokrywę dachową, elementy mocujące

Informacje techniczne

Płyta podłogowa z 4 otworami wentylacyjnymi i filtrem NWS-BAF

- Służy do zakrycia wnętrza szafy od dołu, umożliwia aktywną wentylację
- Otwory przesłonięte wkładkami filtrów
- Materiał: blacha stalowa lakierowana proszkowo w kolorze RAL 7035
- Waga: 4,2 kg
- Komplet zawiera: 1 płytę podłogowa, 2 wkłady filtrów, elementy mocujące

Cokół NWS-SO

- Wysokość 100 lub 200 mm
- Demontowalna środkowa część każdego boku
- Wersja pełna i ze szczelinami
- Materiał: blacha stalowa lakierowana proszkowo w kolorze RAL 7035
- Waga: wysokość 100 mm - 7,1 kg, wysokość 200 mm - 11 kg
- Komplet zawiera: 1 cokół, elementy mocujące

Cokół 100 mm z wysówanymi ramionami NWS-SOK/KS/

- Cokół z wysuwanymi nóżkami zabezpiecza przed przewróceniem szafy podczas wysuwania z niej ciężkich urządzeń np. serwerów komputerowych
- Wysokość 100 mm
- Demontowalna środkowa część każdego boku
- Wersja ze szczelinami
- Długość wysuwanych nóżek: gł. 800 mm - 480 mm, gł. 1000 mm - 630 mm
- Materiał: blacha stalowa lakierowana proszkowo w kolorze RAL 7035
- Waga:

Szerokość x głębokość (mm)	600 x 800	600 x 1000	800 x 800	800 x 1000
	7	9,5	7,9	10

- Komplet zawiera: 1 cokół, 2 szyny wysuwne, 2 nóżki wysuwane, elementy mocujące

Podstawka do cokołu 100 mm NWS-KS/SO/0001

- Nakładki zabezpieczają przed przewróceniem szafy podczas wysuwania z niej ciężkich urządzeń np. serwerów komputerowych
- Montowane do przedniej lub/i tylnej części cokołu o wysokości 100 mm
- Waga: 2,2 kg
- Komplet zawiera: 2 nakładki

Uwaga! Przy połączeniu szeregowym niemożliwe jest zastosowanie nakładek - należy wtedy zastosować cokół z wysuwanymi nóżkami

Listwy rastrowe NWS-RL

- Służy do mocowania 19" szyn
- Liczba i typ listwy zależny jest od wariantu konfiguracji zabudowy wewnętrznej; szerokie i wąskie listwy utrzymują odpowiednio szerokie i wąskie szyny 19"
- Raster umożliwia zmianę głębokości mocowania 19" szyn co 25 mm
- Materiał: blacha stalowa lakierowana proszkowo w kolorze RAL 7035
- Waga: 0,9 kg
- Komplet zawiera: 2 listwy rastrowe, elementy mocujące

Szyny 19" NWS-S./19

- Szyny nośne 19"
- Możliwość wykorzystania jako szyny boczne
- Liczba i typ listwy zależny jest od wariantu konfiguracji zabudowy wewnętrznej
- Maksymalne obciążenie pary szyn 19" - 250 kg
- Materiał: blacha stalowa lakierowana proszkowo w kolorze RAL 7035
- Waga: 2,6 kg
- Komplet zawiera: 1 szynę 19", elementy mocujące

Informacje techniczne

Listwy rastrowe NWS-RL/T

- Listwy do montażu szyn 19" w szafach stojących
- Montowane w głębokości szafy umożliwiają montaż szyn 19" na odpowiedniej głębokości (raster co 25 mm)
- Możliwość tworzenia konfiguracji centralnej, lewo- lub prawostronnej
- Materiał: blacha stalowa ocynkowana
- Waga: 0,6 kg
- Zakres dostawy: 2 listwy rastrowe, elementy mocujące

Szyny 19" NWS-S/19

- Szyny nośne 19"
- Maksymalne obciążenie pary szyn 19" - 250 kg
- Materiał: blacha stalowa lakierowana proszkowo w kolorze RAL 7035
- Waga: 2,6 kg
- Komplet zawiera: 1 szynę 19", elementy mocujące

Szyna Profil - L do szaf serwerowych NWS-S/L/19/..

- Szyny nośne 19" o profilu "L" - specjalne do szaf serwerowych
- Możliwość wykorzystania jako szyny boczne
- Liczba i typ listwy zależny jest od wariantu konfiguracji zabudowy wewnętrznej
- Maksymalne obciążenie pary szyn 19" - 250 kg
- Materiał: blacha stalowa lakierowana proszkowo w kolorze RAL 7035
- Waga: 2,25 kg
- Komplet zawiera: 1 szynę 19", elementy mocujące

Kształtka - U NWS-UW/19/S

- Do stabilizacji szyn nośnych 19"
- Montowany pomiędzy szynę a listwę - tylko dla szaf o szer. 800 mm
- Do montażu niezbędna jest listwa NWS-KBL/SL/T
- Materiał: blacha stalowa ocynkowana
- Waga: 0,5 kg
- Komplet zawiera: 2 kątowniki - U, elementy mocujące

Panele boczne NWS-SB

- Służą do zakrycia powierzchni pomiędzy szynami 19" a szynami bocznymi
- Umożliwiają montaż dodatkowych elementów do prowadzenia kabli i przewodów
- Materiał: blacha stalowa lakierowana proszkowo w kolorze RAL 7035
- Waga: 0,9kg
- Komplet zawiera: 1 panel boczny, elementy mocujące

Szyny nośne NWS-GLS/VZ

- Służy jako podstawa do mocowania i wsuwania ciężkich podzespołów
- Montaż na 19" szynach przednich i tylnych
- Długości: 390 mm i 732 mm
- Maksymalne obciążenie statyczne: 50 kg
- Materiał: blacha stalowa ocynkowana
- Waga: 0,8 kg
- Komplet zawiera: 1 parę szyn nośnych, elementy mocujące

Rama obrotowa 19" symetryczna / asymetryczna NWS-SR

- Stabilna rama obrotowa z zespawanych profili
- Podwójne 19" szyny oddalone o 81 mm głębokości do mocowania zarówno z przodu jak i z tyłu ramy
- Kąt otwarcia > 90°
- Wersja asymetryczna umożliwia głębsze zabudowanie aparaturą 19"
- Wersja specjalna symetryczna umożliwia poprzeczne prowadzenie kabli lub zamocowanie oświetlenia
- Mocowanie do 4 szyn rastrowych wąskich (należy zamówić oddzielnie!)
- Maksymalne obciążenie ramy: 80 kg
- Materiał: blacha stalowa lakierowana proszkowo w kolorze RAL 7035
- Waga: 24,5 kg
- Komplet zawiera: 1 ramę obrotową, elementy mocujące, 2 rygle

Typ	Wersja	Wysokość (mm)	Szerokość (mm)	Wysokość użytkowa U	Możliwość zabudowy U	Maks. głębokość zabudowy (mm).
NWS-SRS/8012	Symetryczna	1180	800	23HE	21HE	390
NWS-SRS/8016	Symetryczna	1625	800	33HE	31HE	390
NWS-SRS/8018	Symetryczna	1805	800	37HE	35HE	390
NWS-SRS/8020	Symetryczna	2025	800	42HE	40HE	390
NWS-SRS/8022	Symetryczna	2205	800	46HE	44HE	390
NWS-SRS/Q/8012	Symetryczna z możliwością poprzecz. okablowania	1180	800	23HE	19HE	390
NWS-SRS/Q/8016	Symetryczna z możliwością poprzecz. okablowania	1625	800	33HE	29HE	390
NWS-SRS/Q/8018	Symetryczna z możliwością poprzecz. okablowania	1805	800	37HE	33HE	390
NWS-SRS/Q/8020	Symetryczna z możliwością poprzecz. okablowania	2025	800	42HE	38HE	390
NWS-SRS/Q/8022	Symetryczna z możliwością poprzecz. okablowania	2205	800	46HE	42HE	390
NWS-SRA/8012	Asymetryczna	1180	800	23HE	21HE	455
NWS-SRA/8016	Asymetryczna	1625	800	33HE	31HE	455
NWS-SRA/8018	Asymetryczna	1805	800	37HE	35HE	455
NWS-SRA/8020	Asymetryczna	2025	800	42HE	40HE	455
NWS-SRA/8022	Asymetryczna	2205	800	46HE	44HE	455

Wymiary (mm)

Symetryczna

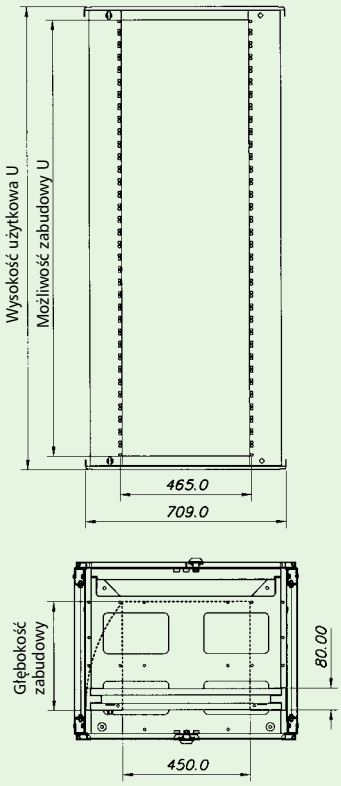

Symetryczna z możliwością poprzecz. okablowania

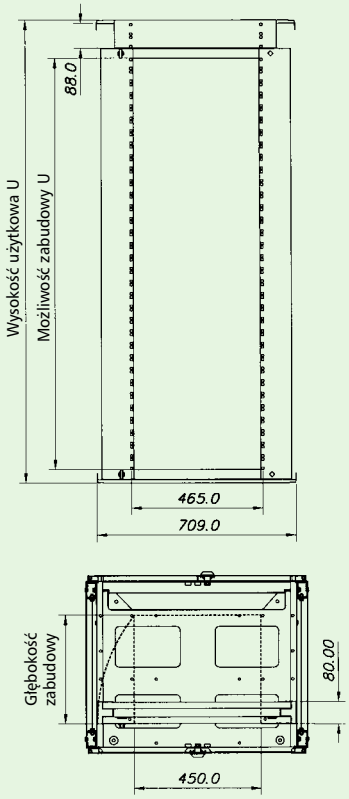

Asymetryczna

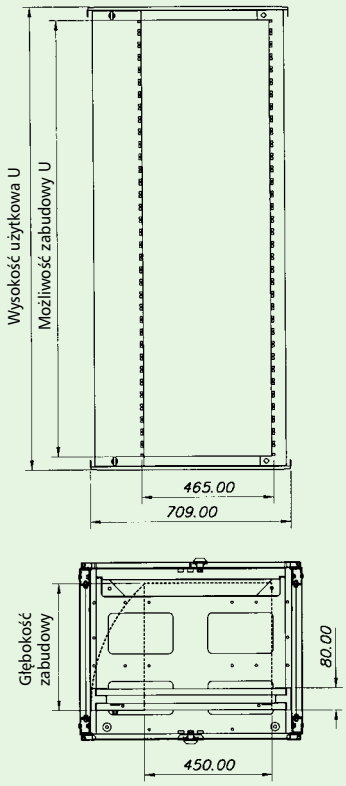

Informacje techniczne

Stopki poziomowania NWS-VER/F/SET

- Służą do wypoziomowania szafy stojącej na nierównym podłożu
- Montowane do ramy głównej szafy lub do cokołu
- Wysokość stopek: 35 mm
- Waga: 0,2 kg
- Komplet zawiera: 4 stopki, elementy mocujące

Kółka podwójne NWS-DL/RO/SET

- Umożliwiają przesuwanie szafy
- Mocowane do ramy głównej
- Maksymalne obciążenie statyczne: 50 kg, całkowite - 150 kg
- Wysokość: 60 mm
- Waga: 0,3 kg
- Komplet zawiera: 2 kółka, 2 kółka z blokadą, elementy mocujące

Rolki ciężkiego obciążenia NWS-SCHW/RO/SET

- Umożliwiają przesuwanie szafy zabudowanej ciężką aparaturą
- Mocowane do ramy głównej lub cokołu
- Maksymalne obciążenie statyczne: 125 kg, całkowite - 375 kg
- Wysokość: 105 mm
- Waga: 3 kg
- Komplet zawiera: 2 rolki, 2 rolki z blokadą, elementy mocujące

Uszka dźwigowe NWS-KR/SET

- Do podnoszenia szafy w transporcie
- Mocowane do ramy głównej
- Maksymalna siła zrywająca: 1400 N, całkowita - 3800 N
- Waga: 0,2 kg
- Komplet zawiera: 4 uszka dźwigowe

Zestaw do szeregowego łączenia szaf NWS-AN/VER/SET

- Umożliwia szeregowe połączenie szaf
- Materiał: blacha stalowa lakierowana proszkowo w kolorze RAL 7035
- Waga: 1,8 kg
- Komplet zawiera: 4 złączki, 2 pokrywy mocujące (górną i dolną), elementy mocujące

Profil mocujący do 3-punktowego ryglowania NWS-BF/PF/3P (przy szeregowym łączeniu szaf)

- Umożliwia 3 - punktowe ryglowanie drzwi przy szeregowym połączeniu szaf
- Materiał: blacha stalowa lakierowana proszkowo w kolorze RAL 7035
- Waga: 0,35 kg
- Komplet zawiera: 1 profil mocujący, elementy mocujące

Profil do drzwi przy szeregowym łączeniu szaf NWS-AN/PF/T

- Zakrywa szczelinę między drzwiami szaf połączonych szeregowo
- Montowany do drzwi metalowych i szklanych
- Zachowuje stopień ochrony IP30 przy łączeniu szeregowym szaf
- Materiał: blacha stalowa lakierowana proszkowo w kolorze RAL 7035
- Waga: 1,35 kg
- Komplet zawiera: 1 profil do drzwi, elementy mocujące

Zestaw uziemiający NWS-ERD/SET

- Do połączenia galwanicznego i ekwipotencjalizacji drzwi, ścian bocznych, ściany tylnej itp.
- Długość przewodu: 200 mm
- Przekrój przewodu 4 mm°
- Zakres dostawy: 1 przewód uziemiający zakończony uszkami, elementy mocujące

Zestaw śrub do szaf NWS-SRB/SET

- Zestaw zawiera wszystkie typy śrub, które są przydatne w montażu i zabudowie szaf
- W zestawie znajdują się elementy mocujące, które mogą zastąpić odpowiednie zgubione lub uszkodzone
- Zakres dostawy: 5 śrub M8X20, 5 nakrętek M8, 4 śruby do przykręcania przewodów M8X30, 4 podkładki dystansowe, 2 śruby uchwytowe, 12 śrubek z łbem wypukłym z rowkiem M5X8, 2 zaślepki, 2 nylonowe podkładki

Informacje techniczne

Płyta montażowa NWS-MO/PL

- Służy do mocowania komponentów innych niż system 19" montażu
- Mocowanie do 19" szyn
- Wysokość: 1500 mm
- Materiał: blacha stalowa lakierowana proszkowo w kolorze RAL 7035
- Waga: szerokość 19" - 12,5 kg
  szerokość do szafy 800 mm - 16,5 kg
- Komplet zawiera: płytę montażową, elementy mocujące

Szyna mocowania kabli profil - C NWS-KAS/SR/C/B515

- Służy do mocowania i prowadzenia kabli bezpośrednio do wyprowadzenia kablowego
- Odpowiednia do montażu zacisków i opasek kablowych
- Materiał: Blacha stalowa ocynkowana
- Waga: 1,1 kg
- Zakres dostawy: 1 szyna profil - C, 2 kątowniki montażowe, elementy mocujące

Listwa grzebieniowa NWS-KBL

- Może być wykorzystana do mocowania i rozdziału kabli i przewodów wewnątrz szaf
- Mocowanie kabli i przewodów opaską kablową
- Umożliwia odciążanie naprężeń przewodów
- Montowana na 19" szynie
- Materiał: blacha stalowa lakierowana proszkowo w kolorze RAL 7035
- Waga: 0,18 kg
- Zakres dostawy: 1 listwa, elementy mocujące

Listwa rastrowa do montażu w ramie głównej NWS-KBL/SL/T

- Listwa rastrowa służy do mocowania kabli opaskami wewnątrz szaf
- Montaż w ramie głównej (na ścianie bocznej)

U	Wys. (mm)	maks. ilość listew możliwa do zamocowania
23	1180	3
33	1625	5
37	1805	5
42	2025	5
46	2205	5

- Głębokość: 600, 800, 1000 mm
- Materiał: blacha stalowa lakierowana proszkowo w kolorze RAL 7035
- Waga(kg):

Gł. (mm)	600	800	1000
	0,2	0,22	0,27

- Zakres dostawy: 1 listwa, elementy mocujące

Uchwyt kablowy pionowy (szeroki) NWS-RGB/MO/O/SB

- Uchwyty służą do pionowego prowadzenia kabli wewnątrz szafki
- Montowane na 19" szynach przednich
- Wymiary uchwytu: szer. x głęb. (mm) 87,5 x 92,5 (105)
- Materiał: blacha stalowa lakierowana proszkowo w kolorze RAL 7035
- Waga: 0,1 kg
- Zakres dostawy: 1 uchwyt kablowy, elementy mocujące

Uchwyt kablowy NWS-RGB/MO/SB

- Służą do prowadzenia kabli wewnątrz szafki
- Montowane w szafach do bocznych zaślepek lub w wybranym miejscu np. na płycie montażowej, na bocznej szynie itp.
- Wymiary uchwytu: wys. x głęb. (mm) 83 x 54 (65)
- Materiał: blacha stalowa lakierowana proszkowo w kolorze RAL 7035
- Waga: 0,1 kg
- Zakres dostawy: 1 uchwyt kablowy, elementy mocujące

Wieszak kablowy NWS-PCF

- Służy do prowadzenia kabli światłowodowych wewnątrz szaf
- Montowane w szafach do bocznych zaślepek lub w wybranym miejscu np. na płycie montażowej, na bocznej szynie itp.
- Materiał: tworzywo sztuczne (polikarbonat) UL 94 w kolorze szarym RAL 9001
- Waga: 20 g
- Zakres dostawy: 1 korpus, 1 zatyczka (zmontowana), 2 śruby

Informacje techniczne

Zestaw śrub 4 szt. (kpl)

- Zestaw śrub do mocowania urządzeń na szynach 19“
- Zakres dostawy: 4 śruby, 4 podkładki z tworzywa sztucznego, 4 nakrętki klatkowe

Wkładka patentowa RS

- Wkładka patentowa pasuje do rozdzielnic zamykanych na dźwignię (do wszystkich szaf stojących). Może być ryglowane zatrzaskowo
- Zakre dostawy: 1 wkładka, 2 klucze

Panel zaślepiający 19" NWS-FPB./19/

- Do pokrywania wolnej przestrzeni
- Mocowany na szynach 19"
- Dwa typy: z uchwytami przednimi i bez uchwytów
- Materiał: panel przedni - blacha stalowa lakierowana proszkowo w kolorze RAL 7035, uchwyty przednie - Polyamid (PA6)
- Zakres dostawy: 1 panel, elementy mocujące, 2 uchwyty (w zależności od typu)

Panel zaślepiający 19" z przepustem NWS-FPD./19/

- Umożliwia wprowadzenie / wyprowadzenie kabli
- Posiada duże zaokrąglone wycięcia
- Dwa typy: z uchwytami przednimi i bez uchwytów
- Materiał: panel przedni - blacha stalowa lakierowana proszkowo w kolorze RAL 7035, uchwyty przednie - Polyamid (PA6)
- Zakres dostawy: 1 panel, elementy mocujące, 2 uchwyty (w zależności od typu)

Panel 19" z prowadnicami kabli z metalu NWS-FP/KFB/M

- Umożliwia poziome prowadzenie kabli (szczególnie miedzianych)
- Wymiary uchwytu: 1U 2U
  wys. x głęb. (mm) 39 x 52 (63) 83 x 52 (63)
- Panel przedni - blacha stalowa lakierowana proszkowo w kolorze RAL 7035, uchwyty - blacha stalowa lakierowana proszkowo w kolorze RAL 7035
- Waga: 1U - 0,9 kg, 2U - 1,15 kg
- Zakres dostawy: 1 panel, 5 prowadnic, elementy mocujące

Panel 19" z prowadnicami kabli z tworzywa sztucznego NWS-FP/KFB/K

- Umożliwia poziome prowadzenie kabli (szczególnie miedzianych)
- Wymiary uchwytu: wys. x głęb. (mm) 27 (29) x 54
- Panel przedni - blacha stalowa lakierowana proszkowo w kolorze RAL 7035, uchwyty - tworzywo sztuczne
- Waga: 0,5 kg
- Zakres dostawy: 1 panel, 5 prowadnic, elementy mocujące

Panel zaślepiający 19“ z przepustem szczotkowym NWS-FPD/BUE/19/

- Umożliwia wprowadzenie / wyprowadzenie kabli
- Wielkość przepustów:
  1U: 16 x 450 mm, 1 szczotka wys. 15 mm
  2U: 50 x 450 mm, 2 szczotki wys. 25 mm
- Posiada duże zaokrąglone wycięcia
- Dwa typy: z uchwytami przednimi i bez uchwytów
- Materiał: panel przedni - blacha stalowa lakierowana proszkowo w kolorze RAL 7035, grzbiet szczotki - termoplastyczny kauczuk, szczotki - poliamid
- Zakres dostawy: 1 panel, elementy mocujące, 1 lub 2 szczotki (zależnie od typu)

Prowadnica kablowa NWS-KF

- Służą do poziomego ułożenia kabli
- Montowane na uchwytach paneli przednich
- Materiał: pręt - niklowany mosiądz, prowadnice - Polyamid (PA6)
- Zakres dostawy: 1 pręt, 5 prowadnic, 2 śruby z płaskimi główkami

Panel montażowy 19" NWS-.HE/MO/PL

- Umożliwia montaż komponentów innych niż standard 19"
- Mocowany na szynach 19"
- Materiał: blacha stalowa ocynkowana
- Waga: 1,1 kg - 3U
  2,1 kg - 6U
  3,1 kg - 9U
- Zakres dostawy: 1 panel montażowy, elementy mocujące

Rynna kablowa 19" NWS-KW/19/2HE

- Umożliwia poprzeczne ułożenie przewodów wewnątrz szaf i wychodzących z innych szaf
- Montowany na szynach 19" przodem lub tyłem
- Wysokość użytkowa 2U
- Materiał: aluminium lakierowane proszkowo w kolorze RAL 7035
- Waga: 0,6 kg
- Zakres dostawy: 1 panel z korytkiem, elementy mocujące

Rynna kablowa grzebieniowa 19" NWS-KW/AN/19/2HE

- Umożliwia poprzeczne ułożenie i rozdział przewodów wewnątrz szaf i wychodzących z innych szaf
- Montowany na szynach 19" przodem lub tyłem
- Wysokość użytkowa 2U
- Materiał: aluminium lakierowane proszkowo w kolorze RAL 7035
- Waga: 0,35 kg
- Zakres dostawy: 1 panel z korytkiem, elementy mocujące

Panel 19" z wieszakami kierunkowymi NWS-FP/7UML/19/1HE

- Umożliwia prowadzenie kabli światłowodowych oraz zmianę ich kierunku
- Ogranicza skręcanie się i umożliwia gromadzenie nadmiaru rezerwowego kabla
- Montaż na 19" szynach
- 7 wieszaków powlekanych gumą
- Wysokość użytkowa 1U
- Materiał: aluminium lakierowane proszkowo w kolorze RAL 7035
- Waga: 0,4 kg
- Zakres dostawy: 1 panel, 7 wieszaków, elementy mocujące

Półka kablowa 19" - głębokość 400 mm NWS-KW/19/2HE/T400

- Służy do układania nadmiaru rezerwowego kabli
- Montowana na 19" szynach przednich i tylnych
- Wysokość użytkowa 2U
- Może być wykorzystywana jako półka na dokumenty i inne akcesoria
- Maksymalne obciążenie statyczne: 50 kg (obciążenie powierzchniowe)
- Materiał: blacha stalowa lakierowana proszkowo w kolorze RAL 7035
- Waga: 4,8 kg
- Zakres dostawy: 1 półka kablowa, elementy mocujące

Listwa wsporcza, grzebieniowa 19" - dwustronna NWS-KBL/B19

- Umożliwia mocowanie i rozdział kabli na wejściu/wyjściu szafki
- Mocowanie kabli za pomocą opasek kablowych
- Montaż na 19" szynach
- Materiał: blacha stalowa lakierowana proszkowo w kolorze RAL 7035
- Waga: 0,7 kg
- Zakres dostawy: 1 listwa wsporcza, osprzęt montażowy

Kieszeń na dokumenty NWS-DO/A4/HF

- Do przechowywania dokumentów formatu A4
- Montaż przy pomocy taśm klejących
- Materiał: tworzywo sztuczne w kolorze szarym
- Waga: 115 g
- Zakres dostawy: 1 kieszeń, dwustronna taśma klejąca

Szyna uziemienia (wyrównania potencjału) NWS-ERDS

- Wykorzystywana jako centralny punkt uziemienia
- Wysokość użytkowa: 1U - do montażu na szynach 19" oraz 443 mm - do montażu w pozycji pionowej
- Liczba zacisków: 60 X 16 mm^2
- Waga: 0,3 kg
- Zakres dostawy: 1 szyna uziemienia, 2 izolatory, osprzęt montażowy

Skrzynka zasilania NWS-PU

- Umożliwia montaż aparatury modułowej na szynie TS 35 mm
- Budowa otwarta lub zamknięta
- Montaż na szynach 19"
- Wysokość użytkowa: 4U
- Zdejmowany panel przedni do samodzielnego wykonania połączenia uziemiającego
- Pojemność: 21 modułów (17,5 mm), wysokość wycięcia 45 mm
- Stopień ochrony IP30 - od strony przedniej
- Klasa ochronności: I
- Wykonanie zgodne z normami EN 60439, EN 50298
- Napięcie znamionowe: 230/400 V, 50 Hz
- Napięcie izolacji: 400 V
- Dla sieci typu: TN, TT, IT
- Tylko do wewnętrznego montażu
- Aluminiowa szyna 35 X 7 mm. Nie należy obciążać szyny więcej niż 6 kg
- Maksymalna temperatura pracy 70°C w skrzynce
- Maksymalne dopuszczalne straty mocy aparatury zamontowanej w skrzynce: 40 W
- Materiał: skrzynka - stal lakierowana proszkowo w kolorze RAL 7035
  szyna - aluminium
- Waga: 2,9 kg
- Zakres dostawy: 1 skrzynka, 1 panel przedni, 1 szyna TS 35mm, 1 pokrywa, elementy mocujące

N04003



Informacje techniczne

Półka stała 19", mocowanie jednostronne NWS-FFE/19/2HE

- Służy jako podstawa dla urządzeń standardu innego niż 19"
- Montaż na 19" szynie przedniej
- Wysokość użytkowa: 2U
- Wymiary wewnętrzne szer. x głęb.: 432 x 157 mm, 432 x 382 mm
- Maksymalne obciążenie statyczne: 25 kg (obciążenie powierzchniowe)
- Materiał: blacha stalowa lakierowana proszkowo w kolorze RAL 7035
- Głęb. półki (mm) 180 250 400
  Powiezrzchnia półki szer. x gł. (mm) 432 x 157 432 x 227 432 x 382
  Waga(kg) ok. 1,4 2,6 3,2
- Zakres dostawy: 1 półka, elementy mocujące

Półka stała 19", mocowanie dwustronne NWS-FFD/19/2HE

- Służy jako podstawa dla urządzeń standardu innego niż 19"
- Montaż na 19" szynie przedniej i tylnej
- Tylny kątownik z płynną regulacją głębokości mocowania na tylnej szynie 19"
- Wysokość użytkowa: 2U
- Maksymalne obciążenie statyczne: 50 kg (obciążenie powierzchniowe)
- Waga: głębokość 382 mm - 4 kg, głębokość 572 mm - 6 kg, głębokość 722 mm - 7,25 kg
- Zakres dostawy: 1 półka, elementy mocujące
- Materiał: blacha stalowa lakierowana proszkowo w kolorze RAL 7035
- Głęb. (mm) 400 600 740
  Odległość uchwytów (mm) mocujących pomiędzy przednimi i tylnymi szynami 19" (rozstaw szyn) 370-544 380-405, 437-735 480-880
  Powierzchnia półki szer. x gł. (mm) 426 x 382 426 x 572 426 x 722
  Waga(kg) ok. 4 6 7,25
- Zakres dostawy: 1 półka, elementy mocujące

Półka wysuwana 19" NWS-FAD/19/2HE

- Służy jako podstawa dla urządzeń standardu innego niż 19"
- Montaż na 19" szynie przedniej i tylnej
- Tylny kątownik z płynną regulacją głębokości mocowania na tylnej szynie 19"
- Przy głębokości 740 mm wyciąg półki 600 mm
- Wysokość użytkowa: 2U
- Wymiary wewnętrzne szer. x głęb.: 400 x 396 mm, 400 x 585 mm, 400 x 740 mm
- Maksymalne obciążenie statyczne: 50 kg (obciążenie powierzchniowe)
- Waga: głębokość 396 mm - 5,6 kg, głębokość 585 mm - 8,3 kg, głębokość 740 mm - 9,75 kg
- Zakres dostawy: 1 półka, elementy mocujące
- Materiał: blacha stalowa lakierowana proszkowo w kolorze RAL 7035
- Głęb. (mm) 400 600 740
  Odległość uchwytów (mm) mocujących pomiędzy przednimi i tylnymi szynami 19" (rozstaw szyn) 365-530 490-660 657-698, 726-769
  Powierzchnia półki szer. x gł. (mm) 400 x 396 400 x 585 400 x 740
  Waga(kg) ok. 5,6 8,3 9,75
- Zakres dostawy: 1 półka, elementy mocujące

Szuflada 19", mocowanie dwustronne NWS-FFS/T400

- Do przechowywania dokumentacji, akcesoriów, osprzętu zapasowego itp.
- Montaż na 19" szynie przedniej i tylnej
- Wysokość użytkowa: 1U, 2U
- Wymiary wewnętrzne szer. x głęb.: 448 x 400 mm
- Maksymalne obciążenie statyczne: 50 kg (obciążenie powierzchniowe)
- Materiał: blacha stalowa lakierowana proszkowo w kolorze RAL 7035
- Waga: wysokość użytkowa 1U - 4,9 kg, wysokość użytkowa 2U - 6 kg
- Zakres dostawy: 1 szuflada, elementy mocujące

Listwa zasilająca 19" NWS-STL/19/7F

- Montaż na szynach 19"
- Wysokość użytkowa: 1U
- Ukośne osadzenie gniazd
- Długość przewodu z wtyczką: 2 m, HO5VV-F3G 1,5 mm^2
- Wtyczki z bolcem ochronnym 16 A / 230 V AC
- Zintegrowany wyłącznik
- Materiał: obudowa z aluminium
- Zakres dostawy: 1 listwa z gniazdami i przewodem zasilającym, elementy mocujące

Listwa zasilająca 19" z ochroną przeciwprzepięciową klasy D i wył. SPD-STL

		SPD-STL/19/7F-S/BL(/UTE)	SPD-STL/19/5F-S/BL/F
Elektryczne			
Wykonanie zgodne z		IEC 61643-1+A1 / EN 61643-11	IEC 61643-1+A1 / EN 61643-11
Ochrona zgodnie z		T3 / III	T3 / III
Ochrona klasy D typ/stopień ochrony		255 V / 50 Hz	255 V / 50 Hz
Prąd znamionowy		16 A	16 A
Dobezpieczenie automat./topik		B 16 / 16 A gG	B 16 / 16 A gG
Napięcie szczytowe		5 kV	5 kV
Poziom ochrony przy nap. szczytowym	sym./asym. (PE)	1 kV / 1 kV	1,5 kV / 1 kV
Zwarciowa zdolność łączeniowa		6 kA_{eff}	6 kA_{eff}
Filtr		–	~
Mechaniczne			
Wymiary		19" x 1HE x 44 mm	19" x 1HE x 44 mm
Waga		–	–
Dopuszczalna temperatura otoczenia		-5°C do +25°C	-5°C do +25°C
Długość przewodu zasilającego		IP20	IP20
Długość przewodu połączeniowego		2,5 m	2,5 m

Wymiary (mm)

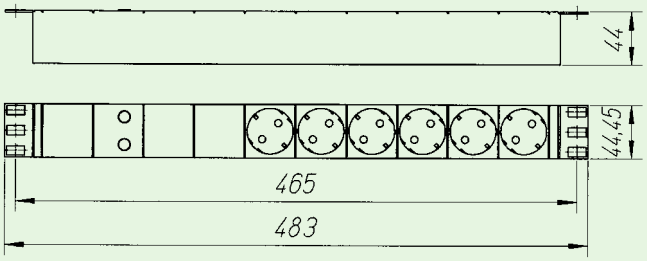

Tłumienie ~

Asymetryczne (PE)

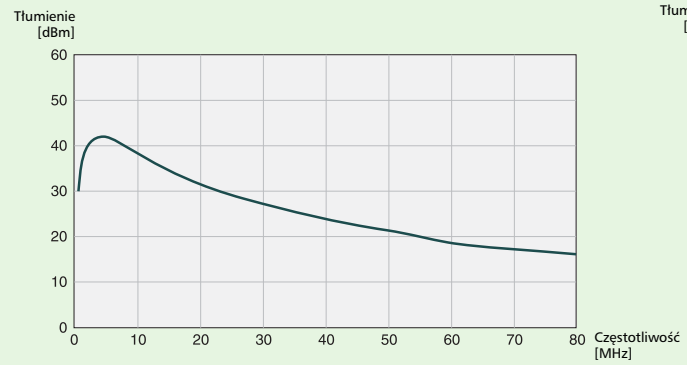

Symetryczne

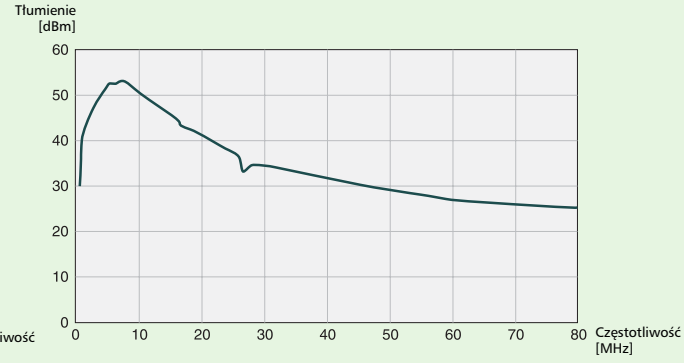

Schemat elektryczny

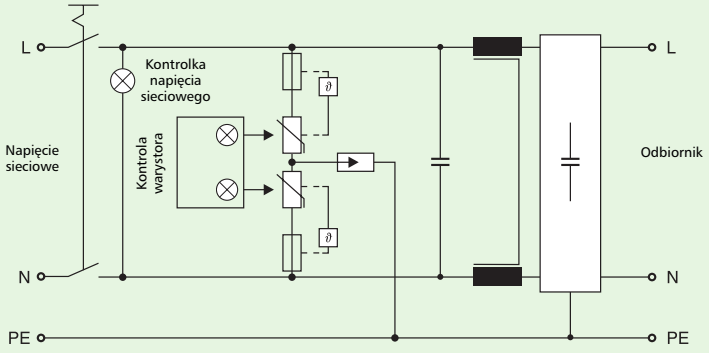

Oświetlenie z wyłącznikiem i gniazdem mocowane na magnes NWS-SRL/S/ST/MG

- Szybkie mocowanie na magnes w dowolnym miejscu szafki
- Napięcie znamionowe: 230 V, 50 Hz
- Zintegrowane gniazdo o obciążalności 16 A
- Energooszczędna świetlówka 11W (gniazdo G23, długość 214 mm)
- Wykonanie zgodne z normą VDE
- Wymiary (dł. x szer. x wys.): 355 x 66 x 70mm
- Materiał: obudowa - tworzywo sztuczne
- Waga: 1 kg
- Zakres dostawy: 1 listwa oświetleniowa z gniazdem i przewodem zasilającym

Oświetlenie z wyłącznikiem 19" NWS-SRL/S/19

- Oświetlenie z wyłącznikiem instalowane na szynach 19"
- Możliwość instalacji w szafkach naściennych i szafach stojących
- Zintegrowany wyłącznik
- Lampa energooszczędna 8W, gniazdo G5, długość 300 mm
- Napięcie zasilania 230 V / 50 Hz
- Możliwość podłączenia wyłącznika drzwiowego
- Klasa ochronności: I
- Stopień ochrony: IP20
- Wymiary: szer. 19", wys. 1U
- Materiał: kątownik: blacha stalowa lakierowana proszkowo w kolorze RAL 7035
  oświetlenie: blacha stalowa lakierowana w kolorze białym
- Waga: 1,7 kg
- Zakres dostawy: 1 kątownik montażowy, 1 płaskownik do instalacji wył. drzwiowego, 1 lampa, elementy mocujące

Kątownik do instalacji wyłącznika drzwiowego NWS-HW/TKT

- Kątownik do instalacji wyłącznika drzwiowego do szaf bez oświetlenia z wyłącznikiem
- Możliwość zastosowania prostego wyłącznika drzwiowego (krańcowego) Moeller serii LS-Titan: LS-11 (styki zwierny i rozwierny)
- Możliwość instalacji w szafkach naściennych i szafach stojących
- Wysokość zabudowy: 1U
- Materiał: blacha stalowa lakierowana proszkowo w kolorze RAL 7035
- Waga: 0,1 kg
- Zakres dostawy: 1 kątownik, 1 płaskownik do instalacji wył. drzwiowego, elementy mocujące

Wyłącznik drzwiowy NWS-TKT

- Służy do automatycznego włączenia/wyłączenia oświetlenia przy otwarciu/zamknięciu drzwi
- Do włączania grzania/chłodzenia przy otwarciu drzwi szafki
- Do kontroli zamknięcia drzwi
- Napięcie pracy: 230 V AC / 6 A
- Stopień ochrony: IP65
- Kabel z wtyczką do podłączenia do listwy oświetlającej szafkę
- Wymiary (dł. x szer. x wys.): 76 x 31 x 33,5mm
- Materiał: tworzywo sztuczne
- Zakres dostawy: 1 kontakt drzwiowy, 1 kabel połączeniowy, elementy mocujące

Puszka instalacyjna NWS-VD/LUE

- Puszka służy do podłączenia wszystkich wentylatorów oraz termostatu. Montowana wewnątrz szafy
- Zakres dostawy: 1 puszka, 1 kabel do termostatu, 1 przewód ochronny, elementy mocujące

Wentylator NWS-EB/LUE

- Do aktywnej wentylacji szafy
- Montowany w 4/8 otworach płyty górnej i / lub dolnej
- Posiada kratkę ochronną zgodnie z normą EN 294
- Napięcie zasilania: 230 V / 50 Hz
- Wydajność przy niezakłóconym przepływie powietrza: 160 m^3/h
- Poziom hałasu: 45 dB
- Pobór mocy: 19 W
- Prędkość obrotowa: 2850 obr / min.
- Temperatura pracy: -10 do +70 °C
- Materiał: obudowa i wiatrak z metalu, kratka ochronna z tworzywa sztucznego
- Komplet zawiera: 1 wiatrak, 1 kratkę ochronną, przewody połączeniowe

Wkład filtru NWS-ER/FI

- Montowany do płyty podłogowej i/lub do cokołu ze szczelinami
- Wielkość mikroszczelin filtru: do 20 μm
- Komplet zawiera: 2 wkłady filtru

Moduł wentylatorowy 19" NWS-LUE/SCH

- Do aktywnej wentylacji szaf
- Zastosowanie w dolnej części szaf za filtrem
- Montaż na szynach 19"
- Wysokość użytkowa: 1U
- 3 wentylatory z lampką kontrolną
- Dane techniczne wentylatora:
  Napięcie znamionowe: 230 V, 50 Hz
  Wydajność: 160m^3/h
  Poziom hałasu: 46 dB
- Moc: 19 W
- Zakres dostawy: 1 19" moduł wentylacyjny, 1 kabel zasilania, elementy mocujące

Termostat - zestyk zwierny NWS-TH/ESB/SK

- Służy do załączania i wyłączania wentylacji
- Zakres pomiarowy temperatury: 0 do +60°C
- Stopień ochrony: IP20
- Wykonany zgodnie z: EN 50082, EN 55014, EN 60555
- Zestyk zwierny 6A (1A) 250 V / 50 Hz
- Podłączenie: 2 biegunowy zacisk maks. 2,5 mm^2
- Komplet zawiera: 1 termostat, elementy mocujące

Termostat - zestyk zwierny i rozwierny NWS- TH/ESB/WK

- Służy do załączania i wyłączania ogrzewania
- Zakres pomiarowy temperatury: +10 do +60°C
- Stopień ochrony: IP20
- Wykonany zgodnie z: EN 50082, EN 55014, EN 60555
- Zestyk przełączny
  zestyk rozwierny: 10 A (4 A) 250 V / 50 Hz
  zestyk zwierny: 5 A (2 A) 250 V / 50 Hz
- Podłączenie: 4 biegunowy zacisk maks. 2,5 mm^2
- Komplet zawiera: 1 termostat, elementy mocujące