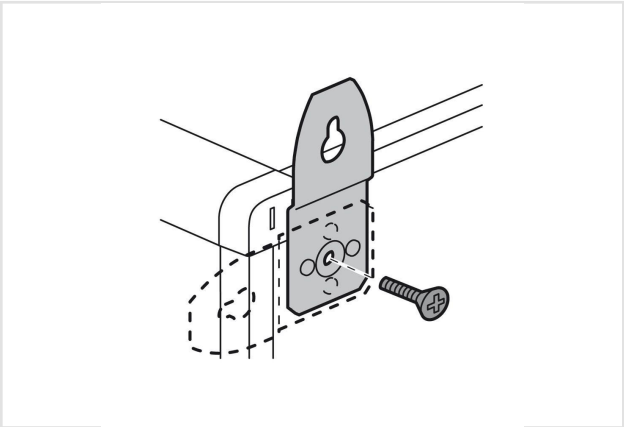

XL400 LEGRAND

XL3 400 ZESTAW 4 UCHWYÓW METAL. DO ROZDZIELNIC XL3 400 DO MOCOWANIA NA ŚCIANIE

REF. 020100 | EAN. 3245060201005

Parametry techniczne

Model	Inne	**Materiał**	Metal

Wszystkie informacje zawarte w niniejszym dokumencie mogą ulec zmianie.