

VZ302N

volta Zamek do drzwi rozdzielnicy, zamknięcie standardowe

Dane techniczne

Pokrywa / Drzwi / Element wierzchni

Rodzaj zamka	Zamek cylindryczny

Materiał

Kolor	inne

Akcesoria

Typ akcesoriów	zamknięcie

Norma

Dyrektywa europejska RoHs	zgodny

Zastrzega się możliwość występowania błędów i wprowadzenia zmian technicznych.



VZ501N

Szablony do rozdzielnic podtynkowych

- do wbudowania w ścianach z lanego betonu
- z 4 śrubami mocującymi, do zamocowania w elementach szalunku

Opis	Opak.	GrRab	Cena	Nr katalogowy
volta Szablon rozdzielnic podtynkowych do ścian betonowych 1R/12M	1	HAG	693,00 zł / szt.	**VZ501N**
volta Szablon rozdzielnic podtynkowych do ścian betonowych 2R/24M	1	HAG	720,00 zł / szt.	**VZ502N**
volta Szablon rozdzielnic podtynkowych do ścian betonowych 3R/36M	1	HAG	743,00 zł / szt.	**VZ503N**
volta Szablon rozdzielnic podtynkowych do ścian betonowych 4R/48M	1	HAG	766,00 zł / szt.	**VZ504N**
volta Szablon rozdzielnic podtynkowych do ścian betonowych 5R/60M	1	HAG	523,00 zł / szt.	**VZ505N**



VZ510N

Przegrody do rozdzielnic podtynkowych Płyty montażowe do rozdzielnic podtynkowych i do ścian kartonowo-gipsowych

do przegrodzenia rzędów rozdzielnicy

Opis	Opak.	GrRab	Cena	Nr katalogowy
volta Przegroda pozioma do rozdzielnic p/t i do ścian z płyt GKB 12M	10	HAG	57,00 zł / szt.	**VZ510N**
volta Przegroda pionowa do rozdzielnic p/t i do ścian z płyt GKB 1R/12M	10	HAG	22,00 zł / szt.	**VZ511N**
volta Przegroda pionowa do rozdzielnic p/t i do ścian z płyt GKB 2R/24M	10	HAG	22,00 zł / szt.	**VZ512N**
volta Przegroda pionowa do rozdzielnic p/t i do ścian z płyt GKB 3R/36M	10	HAG	27,00 zł / szt.	**VZ513N**
volta Przegroda pionowa do rozdzielnic p/t i do ścian z płyt GKB 4R/48M	10	HAG	32,00 zł / szt.	**VZ514N**
volta Przegroda pionowa do rozdzielnic p/t i do ścian z płyt GKB 5R/60M	1	HAG	36,00 zł / szt.	**VZ515N**



VZ510

Przegrody do rozdzielnic natynkowych

do przegrodzenia rzędów rozdzielnicy

Opis	Opak.	GrRab	Cena	Nr katalogowy
volta Przegroda pozioma do rozdzielnic natynkowych 12M	1	HAG	14,00 zł / szt.	**VZ510**
volta Przegroda pionowa do rozdzielnic natynkowych 4R/48M	10	HAG	29,00 zł / szt.	**VZ514**



VZ406

Szyny nośne obniżone

umożliwia zwiększenie głębokości zabudowy do 84 mm

Opis	Opak.	GrRab	Cena	Nr katalogowy
volta Szyna nośna TS35 obniżona, zabudowa do głębokości 84 mm	10	HAG	9,80 zł / szt.	**VZ406**

Zastrzega się możliwość wprowadzenia zmian technicznych | Wszystkie wyświetlane ceny produktów są rekomendowanymi (katalogowymi) cenami netto. Data obowiązywania cen: 28.02.2018

Łączniki do łączenia rozdzielnic

do montażu dwóch lub więcej rozdzielnic obok siebie lub piętrowo

Opis	Opak.	GrRab	Cena	Nr katalogowy
volta Łączniki do montażu szeregowego lub pionowego rozdzielnice p/t i GKB	1	HAG	59,00 zł / szt.	**VZ410N**
volta Kotwy do montażu obudowy do ścian szkieletowych (GK) 4szt.	1	HAG	35,00 zł / szt.	**VZ405N**



VZ410N

Listwy zaciskowe do przewodów sterowniczych

- 7-biegunowa
- z osłoną, wspornik zacisków PE/N
- do plombowania

Opis	Opak.	GrRab	Cena	Nr katalogowy
volta Listwa zaciskowa do przewodów sterowniczych 7-stykowa	1	HAG	57,00 zł / szt.	**VZ465N**

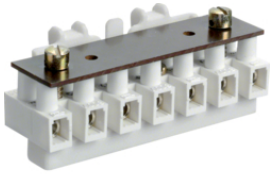

VZ465N

Płyty montażowe do rozdzielnic podtynkowych i do ścian kartonowo-gipsowych

Opis	Opak.	GrRab	Cena	Nr katalogowy
volta Płyta montażowa do rozdzielnic p/t i do ścian z płyt GKB 1R/12M	5	HAG	97,00 zł / szt.	**VZ451N**
volta Płyta montażowa do rozdzielnic p/t i do ścian z płyt GKB 2R/24M	5	HAG	126,00 zł / szt.	**VZ452N**
volta Płyta montażowa do rozdzielnic p/t i do ścian z płyt GKB 3R/36M	5	HAG	132,00 zł / szt.	**VZ453N**
volta Płyta montażowa do rozdzielnic p/t i do ścian z płyt GKB 4R/48M	5	HAG	169,00 zł / szt.	**VZ454N**
volta Płyta mont.pełna (5R), 265x688	1	HAG	183,00 zł / szt.	**VZ455M**

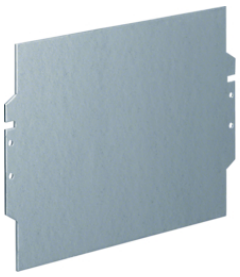

VZ451N

Zamki

Opis	Opak.	GrRab	Cena	Nr katalogowy
volta Zamek do drzwi rozdzielnicy, zamknięcie standardowe	1	HAG	43,00 zł / szt.	**VZ302N**



VZ302N

Zamknięcia drzwi

Opis	Opak.	GrRab	Cena	Nr katalogowy
volta Zamek do drzwi rozdzielnicy, zamknięcie standardowe	1	HAG	43,00 zł / szt.	**VZ302N**
volta Zamknięcie zatrzaskowe	1	HAG	15,00 zł / szt.	**VZ308N**



VZ302N



VZ131N

Drzwi transparentne do rozdzielnic podtynkowych i do ścian kartonowo-gipsowych

- szerokość ramy 40 mm
- kolor: biały, RAL 9010

Opis	Opak.	GrRab	Cena	Nr katalogowy
volta Drzwi transparentne 1R	1	HAG	145,00 zł / szt.	**VZ131N**
volta Drzwi transparentne 2R	1	HAG	176,00 zł / szt.	**VZ132N**
volta Drzwi transparentne 3R	1	HAG	195,00 zł / szt.	**VZ133N**
volta Drzwi transparentne 4R	1	HAG	240,00 zł / szt.	**VZ134N**



VZ141N

Ramki maskujące do rozdzielnic podtynkowych i do ścian kartonowo-gipsowych

- wysokość 9 mm
- kolor: biały, RAL 9010
- bez drzwi

Opis	Opak.	GrRab	Cena	Nr katalogowy
volta Rama maskująca bez drzwi 1R	1	HAG	71,00 zł / szt.	**VZ141N**
volta Rama maskująca bez drzwi 2R	1	HAG	90,00 zł / szt.	**VZ142N**
volta Rama maskująca bez drzwi 3R	1	HAG	109,00 zł / szt.	**VZ143N**
volta Rama maskująca bez drzwi 4R	1	HAG	131,00 zł / szt.	**VZ144N**



VZ111N

Ramki podwyższające do rozdzielnic podtynkowych i do ścian kartonowo-gipsowych

- do przystosowania standardowych rozdzielnic o głębokości zabudowy 90 mm do głębokości zabudowy 72 mm
- kolor: biały, RAL 9010

Opis	Opak.	GrRab	Cena	Nr katalogowy
volta Rama podwyższająca 1R	1	HAG	157,00 zł / szt.	**VZ111N**
volta Rama podwyższająca 2R	1	HAG	201,00 zł / szt.	**VZ112N**
volta Rama podwyższająca 3R	1	HAG	236,00 zł / szt.	**VZ113N**
volta Rama podwyższająca 4R	1	HAG	274,00 zł / szt.	**VZ114N**
volta Rama podwyższająca 5R	1	HAG	289,00 zł / szt.	**VZ115N**



VZ717

Karty opisowe

- formularz opisowy do naklejenia na drzwiach rozdzielnicy
- 1 zestaw = 10 sztuk

Opis	Opak.	GrRab	Cena	Nr katalogowy
volta Karty opisowe do naklejenia na drzwi rozdzielnicy zestaw 10 szt.	1	HAG	29,00 zł / kpl	**VZ717**

VZ602

Paski opisowe

- w samoprzylepnej, przejrzystej osłonie
- z wsuwanymi paskami opisowymi (14 modułów)
- 1 zestaw = 10 sztuk

Opis	Opak.	GrRab	Cena	Nr katalogowy
volta Paski opisowe w osłonie z tworzywa 14M zestaw 10 szt.	1	HAG	46,00 zł / szt.	**VZ602**
Pasek opisowy do FZ12Mx samoprzylepny	1	HAG	24,00 zł / szt.	**VZ312BS**

Zastrzega się możliwość wprowadzenia zmian technicznych | Wszystkie wyświetlane ceny produktów są rekomendowanymi (katalogowymi) cenami netto. Data obowiązywania cen: 28.02.2018

Kieszenie na dokumentację

do naklejenia na drzwi rozdzielnicy

Opis	Opak.	GrRab	Cena	Nr katalogowy
volta Kieszeń na dokumentację transparentna 220x240mm	10	HAG	14,00 zł / szt.	**VZ407**



VZ407

Środki czyszczące

Opis	Opak.	GrRab	Cena	Nr katalogowy
Środek czyszczący do tworzywa	1	HAG	60,00 zł / szt.	**VZ404**



VZ404

Maskownice

Opis	Opak.	GrRab	Cena	Nr katalogowy
Maskownica wyłamywalna 219mm RAL9010	10	HAG	7,40 zł / szt.	**S35S**
Maskownica wyłamywalna 221mm RAL9002	10	UTS	12,00 zł / szt.	**ZZ34S**

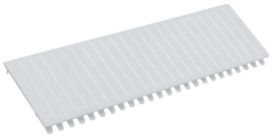

S35S

Elementy zaślepiające

- do zaślepienia niewykorzystanego miejsca w szerokości 1 modułu
- 1 zestaw = 10 sztuk o szer. 18 mm i 2 sztuki o szer. 9 mm

Opis	Opak.	GrRab	Cena	Nr katalogowy
Klips maskujący 10x18mm+2x9mm RAL9010	1	UTS	8,60 zł / szt.	**S30N**

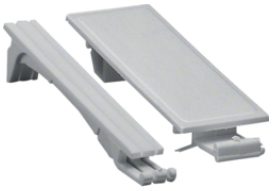

S30N

Pokrywy ochronne

stabilna, przeznaczona do wielokrotnego użytku

Opis	Opak.	GrRab	Cena	Nr katalogowy
volta Pokrywa ochronna wielokrotnego użytku 1R	1	HAG	57,00 zł / szt.	**VZ536**
volta Pokrywa ochronna wielokrotnego użytku 2R	1	HAG	61,00 zł / szt.	**VZ537**
volta Pokrywa ochronna wielokrotnego użytku 3R	1	HAG	70,00 zł / szt.	**VZ538**
volta Pokrywa ochronna wielokrotnego użytku 4R	1	HAG	78,00 zł / szt.	**VZ539**



VZ536

VZ602

Paski opisowe

- w samoprzylepnej, przejrzystej osłonie
- z wsuwanymi paskami opisowymi (14 modułów)
- 1 zestaw = 10 sztuk

Opis	Opak.	GrRab	Cena	Nr katalogowy
volta Paski opisowe w osłonie z tworzywa 14M zestaw 10 szt.	1	HAG	46,00 zł / szt.	**VZ602**

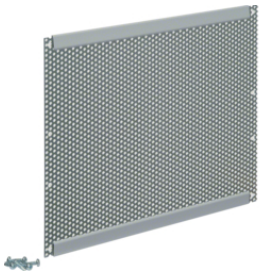

VZ318

Zestawy montażowe do urządzeń teleinformatycznych

zestaw do zamocowania urządzeń teleinformatycznych na płycie montażowej

Opis	Opak.	GrRab	Cena	Nr katalogowy
volta Płyta montażowa perforowana 36M	1	HAG	140,00 zł / szt.	**VZ318**
volta Płyta montażowa perforowana 48M	1	HAG	146,00 zł / szt.	**VZ320**
volta Płyta montażowa do VU/VH 48M	1	HAG	142,00 zł / szt.	**VZ320N**



VA12T

Drzwi do rozdzielnic natynkowych, stalowe

z zamknięciem dopasowanym do powierzchni drzwi; zawias umożliwia jący demontaż drzwi oraz zamianę drzwi na lewe lub prawe

Opis	Opak.	GrRab	Cena	Nr katalogowy
volta Drzwi volta VA 1R	1	HAG	59,00 zł / szt.	**VA12T**
volta Drzwi volta VA 2R	1	HAG	69,00 zł / szt.	**VA24T**
volta Drzwi volta VA 3R	1	HAG	75,00 zł / szt.	**VA36T**
volta Drzwi volta VA 4R	1	HAG	85,00 zł / szt.	**VA48T**



VA12K

Drzwi do rozdzielnic natynkowych, przezroczyste

konstrukcyjnie tak jak drzwi pełne, jednak z szybką, szerokość ramki ok. 40 mm

Opis	Opak.	GrRab	Cena	Nr katalogowy
volta Drzwi transparentne volta VA 1R	1	HAG	165,00 zł / szt.	**VA12K**
volta Drzwi transparentne volta VA 2R	1	HAG	147,00 zł / szt.	**VA24K**
volta Drzwi transparentne volta VA 3R	1	HAG	176,00 zł / szt.	**VA36K**
volta Drzwi transparentne volta VA 4R	1	HAG	194,00 zł / szt.	**VA48K**



VZ408

Szyny wsporcze do kabli (do rozdzielnic natynkowych)

dla obudów 12- i 18-modułowych

Opis	Opak.	GrRab	Cena	Nr katalogowy
vector/vector outdoor Szyny wsporcze do kabli rozdzielnice 12/18M	1	HAG	59,00 zł / szt.	**VZ408**
volta Wspornik boczny podtrzymujący przewody	1	HAG	17,00 zł / szt.	**VZ699**

Zastrzega się możliwość wprowadzenia zmian technicznych | Wszystkie wyświetlane ceny produktów są rekomendowanymi (katalogowymi) cenami netto. Data obowiązywania cen: 28.02.2018

Zamknięcia drzwi, zatrzaskowe

Opis	Opak.	GrRab	Cena	Nr katalogowy
volta Zamknięcie zatrzaskowe	1	HAG	15,00 zł / szt.	**VZ308N**



VZ308N

:hager

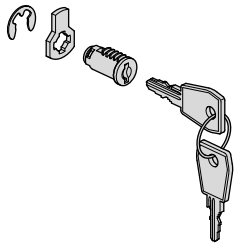

6VU01400b

Volta

(DE) Montageanleitung
(FR) Notice d'instructions
(GB) Mounting instructions
(NL) Montage instructie
(DK) Monteringsvejledning
(FI) Asennusohje
(NO) Montasjeanvisning
(SE) Monterings instruktioner
(IT) Istruzioni di montaggio
(ES) Instrucciones de montaje
(PT) Instrućões de montagem
(CZ) Montážní návod
(BA) Uputstvo za montažu
(HR) Upute za montažu
(HU) Szerelési útmutató
(LT) Montavimo instrukcija
(LV) Montāžas instrukcija
(PL) Instrukcja montażowa
(RO) Intructiuni de montare
(SK) Návod na montáž
(RU) Инструкция по монтажу
(BG) Инструкции за монтаж
(GR) Οδηγίες χώνευσης
(SI) Navodilo za montažo
(EE) Paigaldusjuhised
(IS) Leiðbeiningar

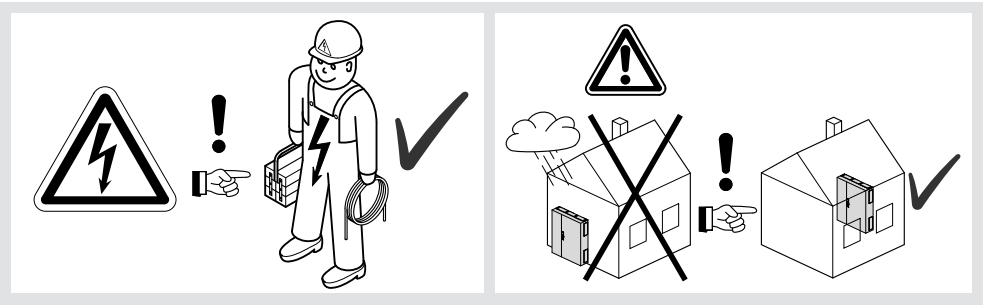

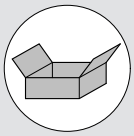

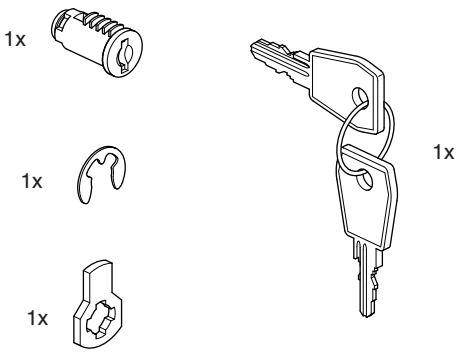

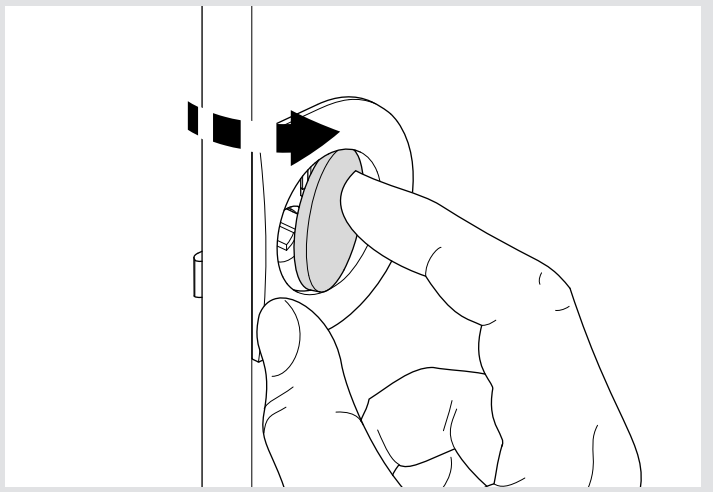

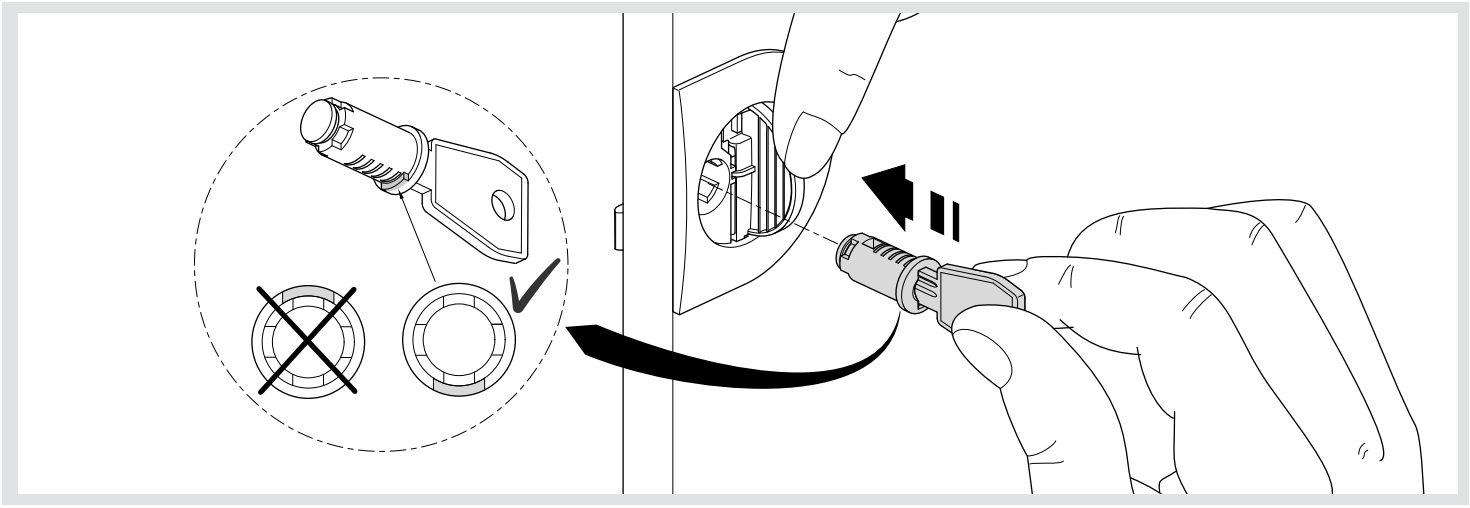

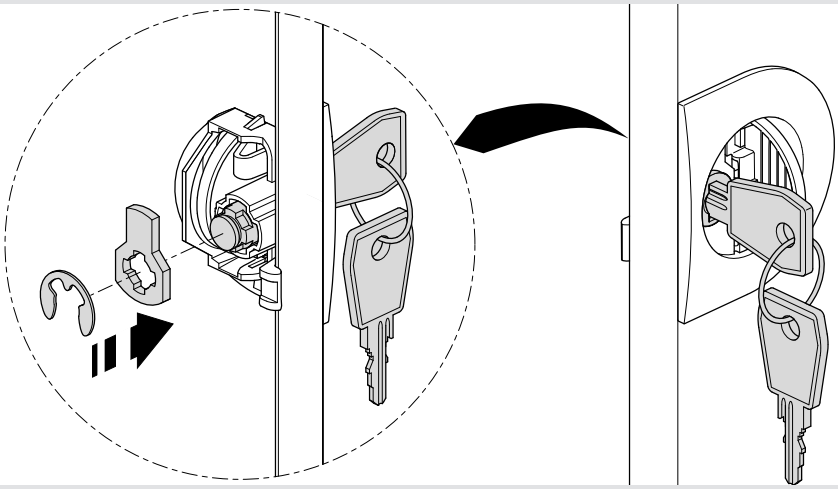

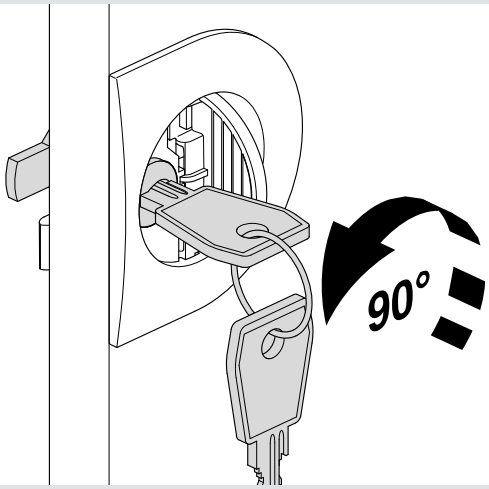

Hager 09.2009