system rozdziału energii XL-Part 1600

wsporniki ≤ 1600 A
rozdział energii „optymalny”


0373 28

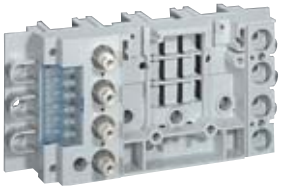
0098 73


0098 67

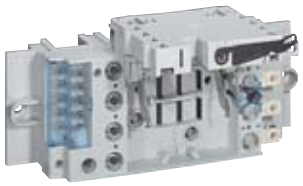
0098 27 + 0265 46

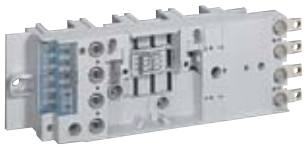
0098 28

Wymiary zewnętrzne (str. 149)

Wspornik XL-Part 1600 umożliwia zasilanie, dystrybucję i rozdział energii do 1600 A.
Składa się ze wsporników izolacyjnych przeznaczonych do mocowania szyn miedzianych o profilu C, zestawów do montażu w pionie podstaw 3- i 4-biegunowych do zamocowania i zasilania wyłączników mocy DPX 630 i DPX 250 w pozycji poziomej w rozdzielnicach XL³ 4000.

Wspornik XL-Part

Pak.	Nr ref.				
1	0373 28	Zestaw 3 wsporników izolacyjnych do szyn zasilających o profilu C i 2 zestawów montażowych pionowych do podstaw aparatów DPX Wsporniki izolacyjne montuje się na profilach pionowych o nr ref. 0205 13 lub 0205 16, jeśli montaż jest przewidziany w przedziale kablowym wewnętrznym w szafie XL³ 4000			
		Szyny miedziane o profilu C Długość 1780 mm. Montaż na konstrukcji wspornikowej XL-Part nr ref. 0373 28.			
			Przekrój (mm²)	I (A) IP ≤ 30	I (A) IP > 30
1	0374 60		155	500	400
1	0374 61		265	800	630
1	0374 62		440	1250	1000
1	0098 82		640	1450	1250
1	0098 83		710	1900	1600
		Zestaw ochronny izolacyjny do szyn o profilu C			
1	0098 20	Zestaw 4 profili tylnych i 2 przednich			
		Akcesoria łączeniowe Wkręty + podkładki do wykonywania łączeń na szynach miedzianych o profilu C.			
10	0374 64	Wkręty + nakrętki M8			
10	0374 65	Wkręty + nakrętki M12			
		Zacisk do szyn o profilu C Umożliwia łączenie 2 przewodów o przekroju 35 mm² na szynach o profilu C.			
1	0373 29	Zaciski 125 A			

Wyposażenie do aparatów w wersji stacjonarnej

Pak.	Nr ref. 3P	Nr ref. 4P	
			Umożliwia zasilanie, podłączenie i zamocowanie aparatów mocy DPX. Podłączenie do szyn zasilających o profilu C. Montaż na zestawie montażowym pionowym do wspornika XL-Part.
			Podstawy do DPX
	3P	4P	Dostarczane z 1 osłonką zacisków górnych do DPX.
1	0098 71	0098 73	Do DPX 630 bez bloku różnicowoprąd.
1	0098 72	0098 74	Do DPX 630 z blokiem różnicowoprąd. dol.
1	0098 67	0098 69	Do DPX 250 bez bloku różnicowoprąd.
1	0098 68	0098 70	Do DPX 250 z blokiem różnicowoprąd. dol.
			Osłony zacisków
			Osłona dolna.
1	0098 12	0098 14	Do DPX 630
1	0098 11	0098 13	Do DPX 250
			Akcesoria do elementów pomocniczych do DPX
1	0098 19		Złącze 6-stykowe

Wyposażenie do DPX w wersji gniazdowej

Pak.	Nr ref. 3P	Nr ref. 4P				
			DPX w wersji gniazdowej to DPX wyposażony w tulejki stykowe i płytę tylną.			
			Tulejki stykowe Dostarczane w kompletach po 2 szt. osłon zacisków górnych i dolnych.			
	3P	4P	Ilość tulejek			
1	0265 50	0265 51	6	8	+ płyta tylna do DPX 630	
1	0265 29	0265 30	6	8	+ płyta tylna do DPX 250	
			Podstawa DPX Do DPX wyposażonych w tulejki stykowe			
1	0098 29	0098 31	Do DPX 630 bez bloku różnicowoprąd.			
1	0098 30	0098 32	Do DPX 630 z blokiem różnicowoprąd. dolnym			
1	0098 25	0098 27	Do DPX 250 bez bloku różnicowoprąd.			
1	0098 26	0098 28	Do DPX 250 z blokiem różnicowoprąd. dolnym			
			Uchwyt do wyjmowania aparatu Dostarczany w zestawach po 2 szt.			
1	0263 68		Do DPX 630			
1	0263 43		Do DPX 250			
	3P	4P	**Osłonka ochronna**			
1	0098 17	0098 24	Do DPX 630 w wersji gniazdowej lub wysuwnej			

Różnorodność konfiguracji

> Szafy do składania

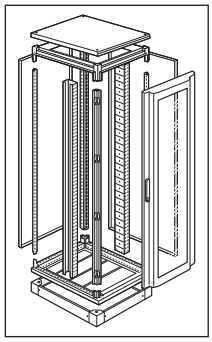

- zestaw złożony z daszka z podstawą, profili konstrukcyjnych pionowych, profili montażowych i płyt
- wysokość: 2 m
- trzy szerokości: 475, 725 i 925 mm
- trzy głębokości: 475, 725 i 925 mm
- dwa stopnie ochrony: IP30 oraz IP55 (z drzwiami oraz uszczelką do łączenia szaf)

> Rozdział energii „standardowy”

- realizowany za pomocą przyłączy grzebieniowych, listew zaciskowych, bloków rozdzielczych i zestawów szyn zbiorczych płaskich lub szyn o profilu C

> Rozdział energii „optymalny” XL-Part

- realizowany za pomocą wsporników XL-Part 1600 i XL-Part 800, bloków rozdzielczych szeregowych XL-Part 400 i 250 oraz podstaw pod DPX

● ● ● str. 174

system rozdziału energii XL-Part 1600

wsporniki XL-Part ≤ 1600 A
rozdział energii „optymalny”

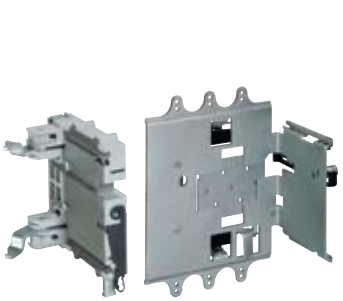

0265 46

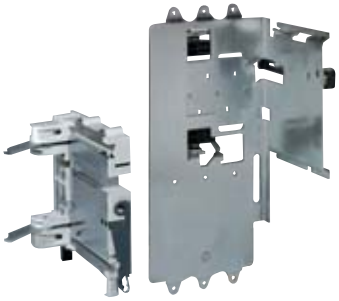

0265 47

Pak.	Nr ref.		
			Wyposażenie do DPX w wersji wysuwnej
			DPX w wersji wysuwnej jest to DPX gniazdowy wyposażony w mechanizm „Debro-Lift”, który umożliwia wysunięcie aparatu, pozostawiając go jednocześnie na podstawie.
	3P	4P	**Mechanizm**
1	0265 66	0265 67	Do podstawy DPX 630 bez bloku nr ref. 0098 31
1		0265 68	Do podstawy DPX 630 z blokiem różnicowopråd. nr ref. 0098 32
1	0265 45	0265 46	Do podstawy DPX 250 bez bloku nr ref. 0098 27
1		0265 47	Do podstawy DPX 250 z blokiem różnicowopråd. nr ref. 0098 28
			Akcesoria
1	0265 75		Korba ręczna do mechanizmu
			Osłony metalowe
			Do DPX w wersji stałej lub gniazdowej
			Osłony mocowane za pomocą wkrętów i zamykane na zamek, do DPX z blokiem różnicowopråd. lub bez bloku różnicowopråd.
1	0209 24		Wysokość 200 mm do DPX 250
1	0209 28		Wysokość 200 mm do DPX 250 z napędem silnikowym
1	0208 25		Wysokość 300 mm do DPX 630
1	0209 29		Wysokość 300 mm do DPX 630 z napędem silnikowym
			Do DPX w wersji wysuwnej
			Osłony z zawiasami, zamykane na zamek, do DPX z blokiem różnicowopråd. lub bez bloku różnicowopråd.
1	0212 26		Wysokość 300 mm do DPX 250 lub DPX 630
1	0212 06		Wysokość 300 mm do DPX 250 z napędem silnikowym
1	0212 07		Wysokość 300 mm do DPX 630 z napędem silnikowym
			Kratka do prowadzenia przewodów
1	0332 34		Umożliwia zamocowanie przewodów w przedziale kablowym w rozdzielnicach XL³ 4000 Montaż na wspornikach poprzecznych o nr ref. 0205 21, 0205 22 lub 0205 23 Wymiary: 1400 x 200 x 54 mm

system rozdziału energii XL-Part 800

wsporniki XL-Part ≤ 800 A
rozdział energii „optymalny"



0373 40

Wspornik umożliwia zasilanie, dystrybucję i rozdział energii do 800 A. Składa się ze wsporników izolacyjnych przeznaczonych do mocowania szyn miedzianych o profilu C, zestawów do montażu w pionie i podstaw 4-biegunowych do zamocowania i zasilania wyłączników mocy DPX 630, 250 ER i 125 w wersji stacjonarnej w pozycji pracy poziomej w rozdzielnicach XL³ 800 i XL³ 4000.

Pak.	Nr ref.	Wspornik XL-Part 800
1	0373 40	Zestaw 3 wsporników izolacyjnych 3-bieg. do szyn zasilających o profilu C i 2 zestawów montażowych pionowych do podstaw aparatów DPX Wsporniki izolacyjne montuje się na wbudowanych profilach pionowych XL³ 800 i profilach o nr ref. 0205 58 lub 0205 16, jeśli montaż jest przewidziany w przedziale kablowym wewnętrznym w rozdzielnicy XL³ 4000
		Szyny miedziane o profilu C Długość 1780 mm. Montaż na konstrukcji wspornikowej XL-Part nr ref. 0373 40.
		Przekrój (mm²) | I (A) IP ≤ 30 | I (A) IP > 30
1	0374 61	265 | 800 | 630
		Zestaw ochronny, izolacyjny do szyn o profilu C
1	0373 80	Zestaw 4 profili tylnych i 2 przednich
		Zestaw do łączenia
1	0373 39	Zestaw 4 szyn umożliwiający zamocowanie pomiędzy nimi aparatu DPX 1600 (amperaż 800 A) i wspornika XL-Part 800
1	0373 81	Osłona IPxx zestawu o nr ref. 0373 39

Wyposażenie do aparatów w wersji stacjonarnej

Umożliwia zasilanie, podłączenie i zamocowanie aparatów mocy DPX.
Podłączenie do szyn zasilających o profilu C.
Montaż na zestawie montażowym pionowym do wspornika XL-Part.

		Podstawy 4-biegunowe do DPX
1	0373 44	Do DPX 630 bez bloku różnicowoprąd.
1	0373 45	Do DPX 630 z blokiem różnicowoprąd. dolnym
1	0373 41	Do DPX 250 ER bez bloku różnicowoprąd.
1	0373 42	Do DPX 250 ER z blokiem różnicowoprąd. dolnym
1	0373 43	Adaptor umożliwiający montaż DPX 125 na podstawie o nr ref. 0373 41 lub 0373 42
		Osłony zacisków
1	0098 14	Do DPX 630
1	0262 86	Do DPX 250 ER
		Osłony metalowe Mocowanie na wkręty. Do DPX z blokiem różnicowoprądowym lub bez bloku różnicowoprądowego.
1	0209 25	Wysokość 300 mm do DPX 630
1	0209 16	Wysokość 200 mm do DPX 250 ER
1	0209 14	Wysokość 200 mm do DPX 125
		Zacisk do łączenia na szynach o profilu C Umożliwia łączenie 2 przewodów o przekroju 35 mm² na szynie zasilającej o profilu C.
1	0373 29	Zaciski 125 A

system rozdziału energii XL-Part 400

Ściana szybkiego montażu ≤ 400 A
rozdział energii „optymalny"

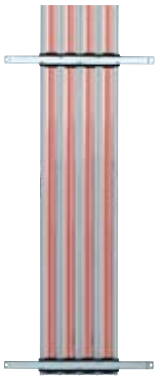

0201 88 + 0373 32 + 0373 31

Umożliwia zasilanie, dystrybucję i rozdział energii do 400 A. Składa się ze wsporników izolacyjnych do zestawów szyn zbiorczych o profilu C, stosowanych w rozdzielnicach XL³ 400.

Pak.	Nr ref.	Ściana szybkiego montażu XL-Part 400
		Do montażu szyn o profilu C o nr ref. 0373 30 do wykonania wspornika do rozdzielnic XL³ 400.
1	0201 88	Ściana szybkiego montażu do rozdzielnic XL³ 400 o nr ref. 0201 08 lub rozdzielnic XL³ nr ref. 0201 18
1	0201 89	Ściana szybkiego montażu do rozdzielnic XL³ 400 o nr ref. 0201 19
		Szyny miedziane o profilu C Długość 1720 mm. Do zamocowania na ścianie szybkiego montażu przy użyciu wsporników o nr ref. 0373 31 i 0373 32.
		Przekrój (mm²) | I (A) IP ≤ 30 | I (A) IP > 30
1	0373 30	150 | 500 | 400
		Wsporniki do zestawów szyn o profilu C Montaż w profilach pionowych, wbudowanych w rozdzielnicach XL³ 400.
1	0373 31	Wspornik izolacyjny do szyn o profilu C
1	0373 32	Wspornik progowy
		Zestaw ochronny, izolacyjny
1	0373 33	Długość 1 m
		Zestaw do łączenia Zestaw 4 szyn umożliwiających wykonanie podłączenia między DPX 250 lub 630 (amperaż 400 A) i ścianą szybkiego montażu, wyposażony w szyny o profilu C na wsporniku XL-Part.
1	0373 34	Zestaw do podłączenia DPX 250
1	0373 35	Zestaw do podłączenia DPX 250 z blokiem różnicowoprądowym
1	0373 38	Zestaw do podłączenia DPX 630 (amperaż 400) z blokiem różnicowoprądowym lub bez bloku różnicowoprądowego
		Ochrona IPxx zestawów podłączeniowych
1	0373 70	Do zestawu DPX 250, nr ref. 0373 34
1	0373 71	Do zestawu DPX 250 z blokiem różnicowoprądowym, nr ref. 0373 35
1	0373 72	Do zestawu DPX 630 (amperaż 400), nr ref. 0373 38
		Zacisk łączenia na szynach o profilu C Umożliwia wykonanie łączenia 2 przewodów o przekroju 35 mm² na szynach o profilu C.
1	0373 79	Zaciski 125 A

system dystrybucji energii XL-Part w rzędzie 400-250 A

bloki rozdzielcze rzędowe ≤ 400 A
rozdział energii „optymalny"

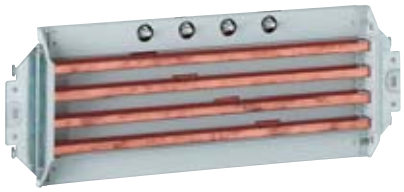

0373 36



0098 65



0098 05



0098 45

Dane techniczne (str. 153)
Wymiary zewnętrzne (str. 153)

Umożliwia zasilanie, rozdział i dystrybucję energii w rzędzie do 400 A.
Składa się z bloku rozdzielczego rzędowego XL-Part i podstaw do zasilania i zamocowania aparatów mocy DPX 250 ER, DPX 125 i aparatów modułowych.

Pak.	Nr ref.	**Blok rozdzielczy rzędowy 400 A**
1	0373 27	Blok rozdzielczy 4-biegunowy z wbudowanymi szynami Do zamocowania bezpośrednio na profilach pionowych XL³ nr ref. 0205 13 lub 0205 16, jeśli montaż jest przewidziany w przedziałach kablowych wewnętrznych, w rozdzielnicach XL³ i na wsporniku o nr ref. 0373 28 Wielkość: 24 moduły
		Zestaw podłączeniowy
1	0373 19	Zestaw 4 kątowników do podłączenia bloku rozdzielczego do rzędowego XL-Part na szynach miedzianych o profilu C na wsporniku XL-Part 1600
		Zestaw do ochrony i izolacji
1	0098 79	1 profil o długości 430 mm, z możliwością docinania na długość, chroni przednią stronę szyn bloku rozdzielczego XL-Part + 5 profili do ochrony z tyłu
		Akcesoria łączeniowe
10	0098 89	Zestaw 4 wkrętów z nakładkami M8 do łączenia na wsporniku bloku rozdzielczego o nr ref. 0373 27

		Bloki rozdzielcze rzędowe 250 A
		Bloki rozdzielcze 4-biegunowe z wbudowanymi szynami miedzianymi. Mocowanie bezpośrednio na wbudowanych profilach pionowych w rozdzielnicach XL³ 400 lub 800, ewentualnie na profilach o nr ref. 0205 13 lub 0205 16, jeśli montaż jest przewidziany w przedziale kablowym wewnętrznym w rozdzielnicach XL³ 4000. Wielkość: 24 moduły.
		Do rozdzielnic XL³ 400
1	0373 36	Zasilanie bezpośrednie za pomocą zestawu do podłączenia
1	0373 37	Zasilanie pośrednie przez główny aparat w rzędzie
		Do rozdzielnic XL³ 800 i XL³ 4000
1	0373 46	Zasilanie bezpośrednie za pomocą zestawu do podłączenia
1	0373 47	Zasilanie pośrednie przez główny aparat w rzędzie
		Zestaw do ochrony i izolacji
1	0098 79	1 profil o długości 430 mm, z możliwością docinania na długość, chroni przednią stronę szyn bloku rozdzielczego XL Part + 5 profili do ochrony z tyłu

Pak.	Nr ref.	**Podstawy do bloków rozdzielczych rzędowych**	ilość mod.
		Umożliwiają zasilanie i zamocowanie wyłączników głównych oraz pozostałych wyłączników. Podłączenie bezpośrednio do bloków rozdzielczych rzędowych 400 lub 250 A.	
		Podstawy 4-biegunowe do DPX	
		Mogą być używane jako element zasilający lub odpływowy.	
		Dostarczane z osłonami zacisków.	
1	0098 65	Do DPX 250 ER	7
1	0098 66	Do bloku róż.-prąd. bocznego do DPX 250 ER	7
1	0098 59	Do DPX 160	7
1	0098 60	Do bloku róż.-prąd. bocznego do DPX 160	7
1	0098 57	Do DPX 125	6
1	0098 58	Do bloku róż.-prąd. bocznego do DPX 125	6
		Do aparatów modułowych, 1 moduł na biegun	
1	0098 05	Czterobiegunowe	
1	0098 04	Trzybiegunowe	
1	0098 00	Biegun neutralny, 1-biegunowe	
1	0098 01	Faza L1, 1 biegun	
1	0098 02	Faza L2, 1 biegun	
1	0098 03	Faza L3, 1 biegun	
		Do aparatów modułowych L ≤ 40 A	
1	0098 47	4 bieguny	
1	0098 46	3 bieguny	
1	0098 42	Biegun neutralny, 1 biegun	
1	0098 43	Faza L1, 1 biegun	
1	0098 44	Faza L2, 1 biegun	
1	0098 45	Faza L3, 1 biegun	
		Do aparatów modułowych L + N ≤ 40 A	
1	0098 08	Faza L1 + biegun neutralny	
1	0098 09	Faza L2 + biegun neutralny	
1	0098 10	Faza L3 + biegun neutralny	
		Podstawa modułowa „uniwersalna"	
5	0098 40	Podstawa pusta, 1 moduł bez zasilania	

Nowe produkty oznaczone są czerwonym numerem referencyjnym

system dystrybucji XL-Part 125, XL-Part 100
rozdział energii „optymalny”

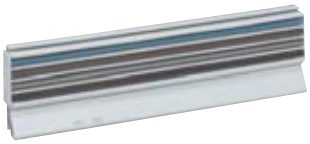
0045 03


0045 05


0049 73

Dane techniczne (str. 153)
Wymiary zewnętrzne (str. 153)

Umożliwia zasilanie, rozdział i dystrybucję energii do wyłączników nadprądowych S 310, 1 moduł na biegun, do 63 A.
Składa się z szyny zasilającej, modułów zasilających i modułów łączeniowych.

Pak.	Nr ref.	XL-Part 125
		Blok rozdzielczy rzędowy
2	0045 03	Blok rozdzielczy 4-biegunowy z wbudowanymi zaciskami. Montaż wyłącznie i bezpośrednio na wsporniku o nr ref. 0202 00. Wielkość 24 moduły, wszystkie bieguny, montuje się na nim moduły zasilające i wspornik podłączeniowy
		Zestaw montażowy
1	0202 00	Składa się ze wspornika, profilu aluminiowego i 2 kątowników 2-pozycyjnych Mocowanie na profilach pionowych Montuje się na nim bloki rozdzielcze XL-Part 125 i XL-Part 100 oraz wyłączniki mocy DPX 125, 160 i 250 ER mocowane na podstawie montażowej
		Moduł zasilający
1	0045 05	Zestaw 4 modułów (L1, L2, L3 i N), podłączenie do zacisków klatkowych 35 mm² 100 A, umożliwia zasilanie bloku rozdzielczego o nr ref. 0045 03 i wyłącznika lub rozłącznika 3- lub 4-biegunowego.
		Moduł łączeniowy
		Interfejs do zasilania i podłączenia pomiędzy blokiem rozdzielczym o nr ref. 0045 03 i wyłącznikami 1-biegunowymi z biegunem neutralnym 1 do 32 A, umożliwia ich zasilanie.
1	0045 25	Zestaw 3 modułów (L1/N, L2/N, L3/N)
		Zasada montażu
		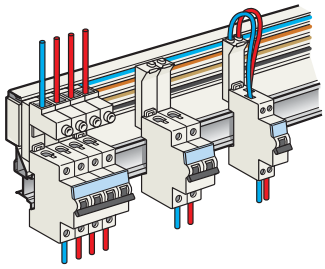
		Zasilanie bezpośrednio z bloku rozdzielczego o nr ref. 0045 03 z modułem zasilającym o nr ref. 0045 05. Moduły łączeniowe zasilają wyłączniki nadprądowe, zamocowane na wsporniku o nr ref. 0202 00.

Pak.	Nr ref.	XL-Part 100
		Blok rozdzielczy rzędowy.
2	0049 73	Blok rozdzielczy 3-biegunowy z zaciskami dostarczany z 2 osłonami 4-biegunowymi, z możliwością docięcia, dla zapewnienia IP2 Montuje się na nim bezpośrednio wyłączniki nadprądowe modułowe 3-biegunowe, 1 moduł na biegun do 63 A
2	0045 44	Blok rozdzielczy 4-biegunowy z zaciskami dostarczany z 2 osłonami 4-biegunowymi, z możliwością docięcia, dla zapewnienia IP2 Montuje się na nim bezpośrednio wyłączniki nadprądowe modułowe 3-biegunowe, 1 moduł na biegun do 63 A
		Zestaw montażowy
1	0202 00	Składa się ze wspornika, profilu aluminiowego i 2 kątowników 2-pozycyjnych Mocowanie na profilach pionowych Montuje się na nim bloki rozdzielcze XL-Part 125 i XL-Part 100 oraz wyłączniki mocy DPX 125, 160 i 250 ER mocowane na podstawie montażowej
		Zasada montażu
		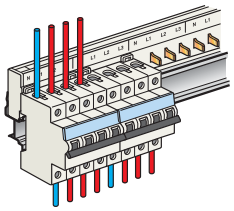
		Zasilanie bezpośrednio z bloku rozdzielczego o nr ref. 0045 44. Moduły łączeniowe zasilają wyłączniki nadprądowe, zamocowane na wsporniku o nr ref. 0202 00.

Szyny łączeniowe (str. 492)

■ XL-Part 1600 i XL-Part 800

Zasilanie wspornika XL-Part

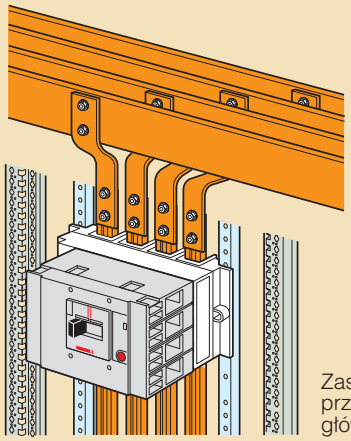

Zasilanie bezpośrednie
przez zestaw szyn zasilających
głównych, poziomych

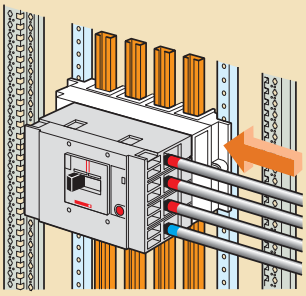

Zasilanie pośrednie
przez wyłącznik
główny DPX 630

Podłączenie przewodów

Wersja stacjonarna – na wyłączniku DPX

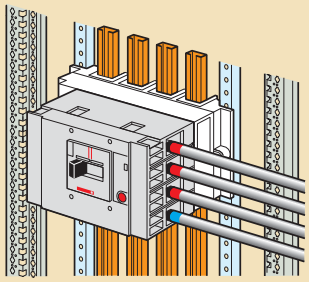

Wersja gniazdowa – na podstawie

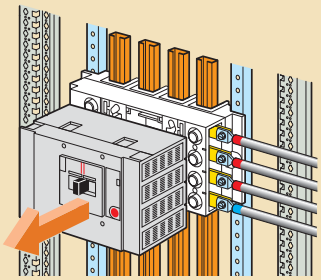

Wersja wysuwna – na podstawie

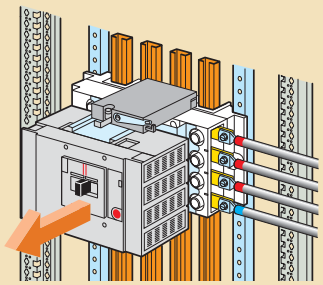

■ Blok rozdzielczy rzędowy 400 A

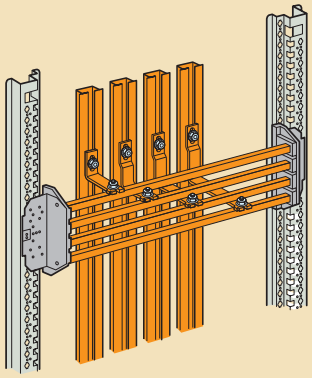

Zasilanie bezpośrednie
przez kątowniki podłączeniowe
o nr ref. 0373 19 na wsporniku XL-Part

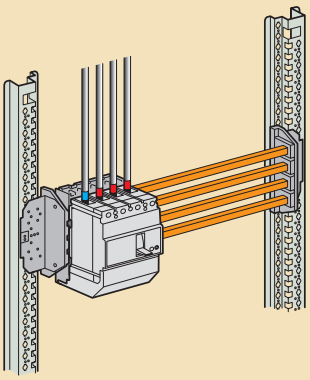

Zasilanie pośrednie
przez wyłącznik
główny w rzędzie

■ Blok rozdzielczy rzędowy 250 A

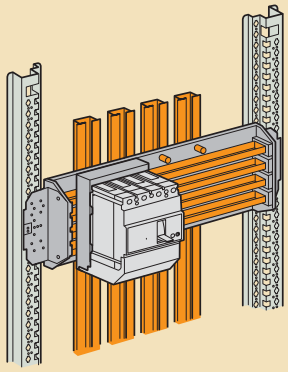

Zasilanie bezpośrednie
nakrętki na podstawie
bloku rozdzielczego

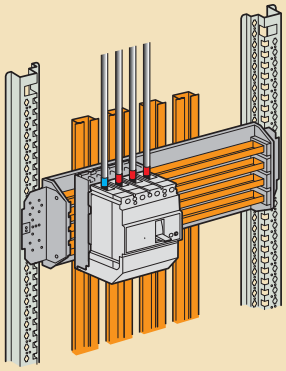

Zasilanie pośrednie,
przez wyłącznik
główny w rzędzie

■ XL-Part 125-100 (str. 147)

■ Wspornik nr ref. 0373 28

Napięcie izolacyjne wsporników szyn zasilających zgodne z normą EN 60947-1/CEI 60664-1: 1000 V~.
Napięcie udarowe wytrzymywane (U_{imp}): 12 kV.

Prąd znamionowy szyn zasilających o profilu C

IP ≤ 30	IP > 30	Nr ref.	Przekrój (mm²)	I^2t (A^2s)	I_{cw} (A)
500	400	0374 60	155	0,5 10^9	22 000
800	630	0374 61	265	1,4 10^9	38 000
1250	1000	0374 62	440	3,9 10^9	63 000
1450	1250	0098 82	640	8,3 10^9	91 000
1900	1600	0098 83	710	1,0 10^{10}	100 000

Dopuszczalna wartość prądu zwarciowego

I_{cc} szczytowy (I_{pk} w kA)

Konfiguracja wspornika	Szyny o profilu C				
	0374 60 155 mm²	0374 61 265 mm²	0374 62 440 mm²	0098 82 640 mm²	0098 83 710 mm²
A	40	50	60	70	75
B	70	90	120	140	150
C	90	120	150	170	180

Dopuszczalne wartości I_{cc} szczytowego są podane odpowiednio dla wsporników XL-Part o nr ref. 0373 28 z 3 wspornikami równoodległymi.

A
Bez podstawy aparatu

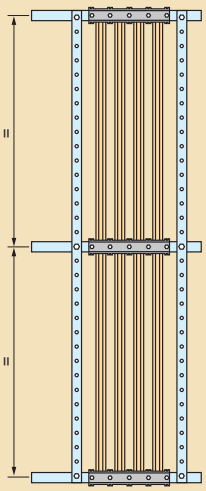

B
Z 2 podstawami aparatu

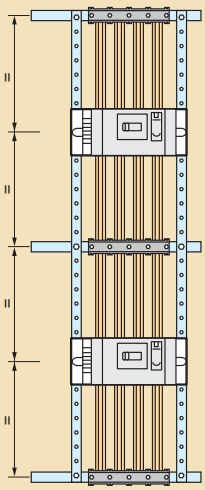

C
Z 4 podstawami aparatu

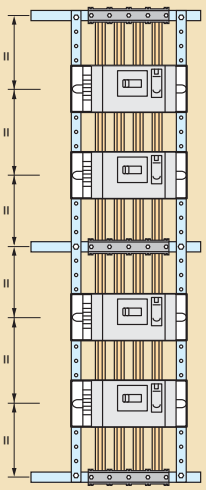

■ Podstawy wspornikowe 3-biegunowe

Napięcie izolacyjne podstaw wspornikowych DPX wg EN 60947-1/CEI 60664-1: 690 V~.
Napięcie udarowe wytrzymywane (U_{imp}): 8 kV.

Dla DPX 630

Bez bloku różnicowoprądowego nr ref. 0098 71

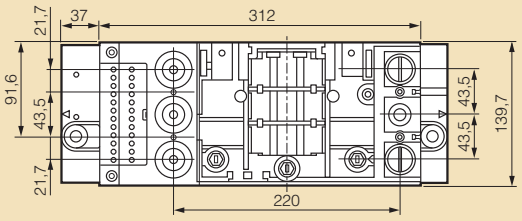

Z blokiem różnicowoprądowym nr ref. 0098 72

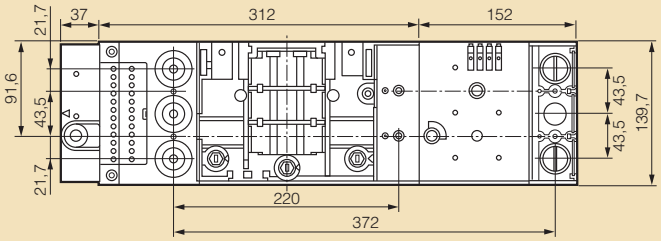

Dla DPX 250

Bez bloku różnicowoprądowego nr ref. 0098 67

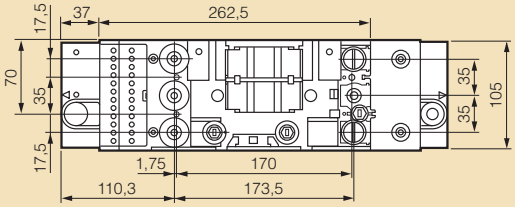

Z blokiem różnicowoprądowym nr ref. 0098 68

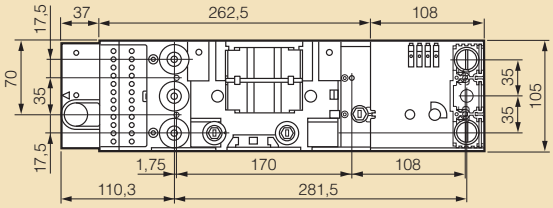

Dla DPX 630 w wersji gniazdowej

Bez bloku różnicowoprądowego nr ref. 0098 29

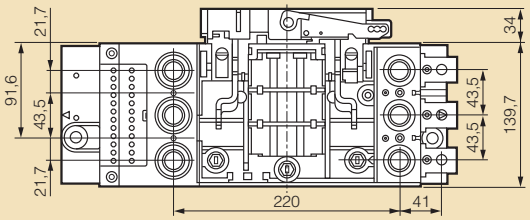

Z blokiem różnicowoprądowym nr ref. 0098 30

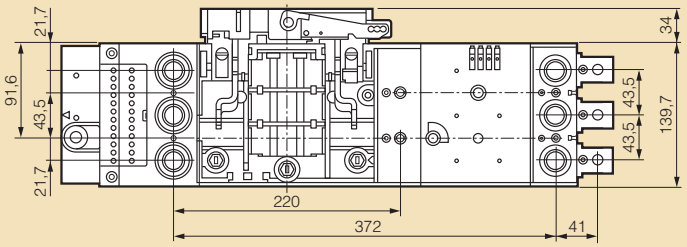

■ Podstawy wspornikowe 3-biegunowe

Dla DPX 250 w wersji gniazdowej

Bez bloku różnicowoprądowego nr ref. 0098 25

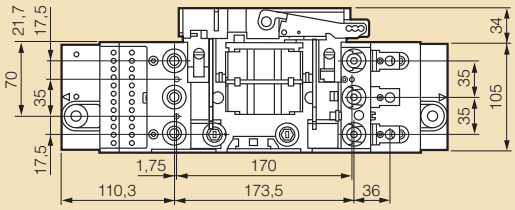

Z blokiem różnicowoprądowym nr ref. 0098 26

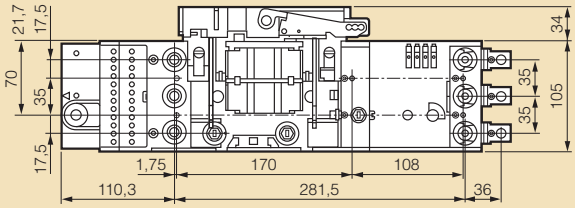

■ Ochrona połączeń

Osłony zacisków do podstaw dla aparatów w wersji stacjonarnej

Dla DPX 630 nr ref. 0098 12

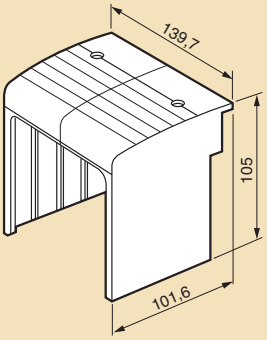

Dla DPX 250 nr ref. 0098 11

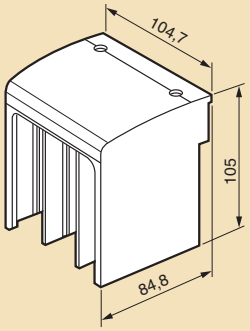

Osłony zacisków do podstaw dla aparatów w wersjach gniazdowej i wysuwnej

Dla DPX 630 nr ref. 0098 17

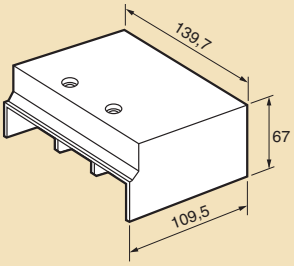

■ Podstawy wspornikowe 4-biegunowe

Napięcie izolacyjne podstaw wspornikowych DPX wg EN 60947-1/CEI 60664-1: 690 V~.
Napięcie udarowe wytrzymywane (U_{imp}): 8 kV.

Dla DPX 630

Bez bloku różnicowoprądowego nr ref. 0098 73

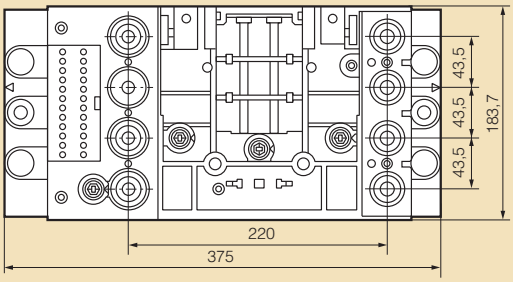

Z blokiem różnicowoprądowym nr ref. 0098 74

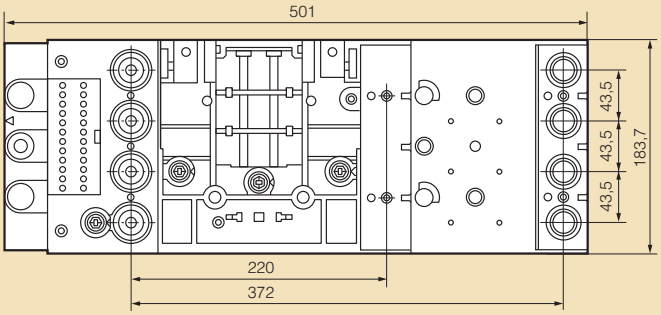

Dla DPX 250

Bez bloku różnicowoprądowego nr ref. 0098 69

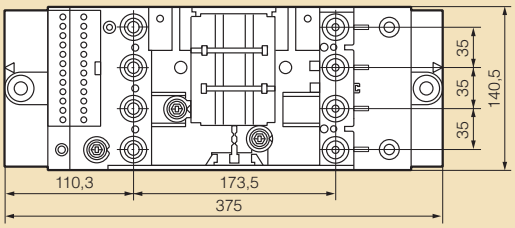

Z blokiem różnicowoprądowym nr ref. 0098 70

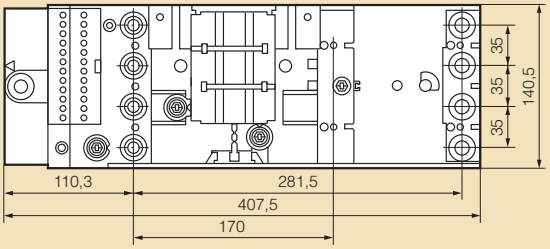

Dla DPX 630 w wersji gniazdowej

Bez bloku różnicowoprądowego nr ref. 0098 31

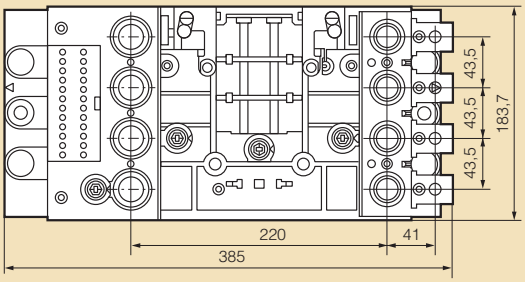

■ Podstawy wspornikowe 4-biegunowe

Dla DPX 630 w wersji gniazdowej

Z blokiem różnicowoprądowym nr ref. 0098 32

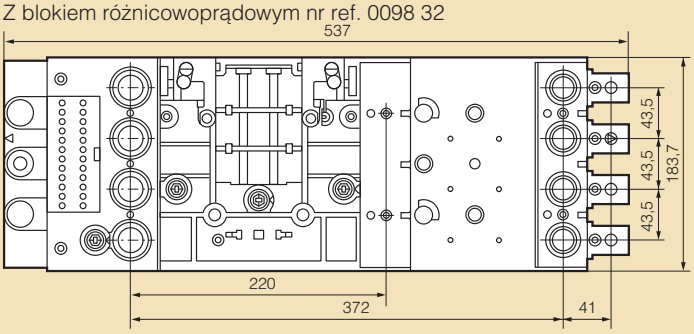

Dla DPX 250 w wersji gniazdowej

Bez bloku różnicowoprądowego nr ref. 0098 27

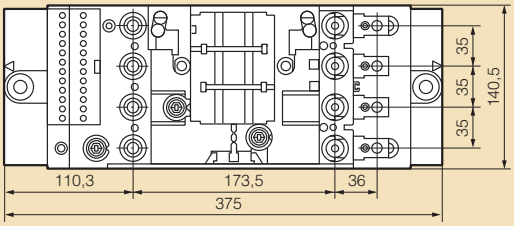

Z blokiem różnicowoprądowym nr ref. 0098 28

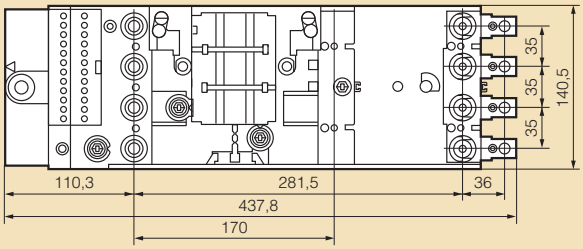

Dla DPX 630 w wersji wysuwnej

(wersja gniazdowa + wyposażenie do wersji wysuwnej)

Bez bloku różnicowoprądowego nr ref. 0098 31 + 0265 67

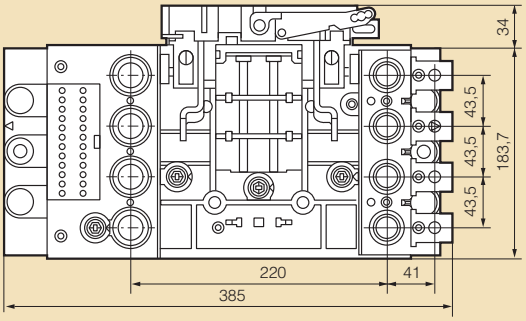

Z blokiem różnicowoprądowym nr ref. 0098 32 + 0265 68

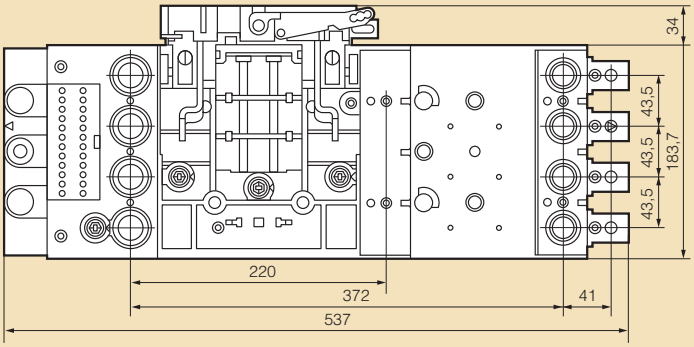

Dla DPX 250 w wersji wysuwnej

(wersja gniazdowa + wyposażenie do wersji wysuwnej)

Bez bloku różnicowoprądowego nr ref. 0098 27 + 0265 46

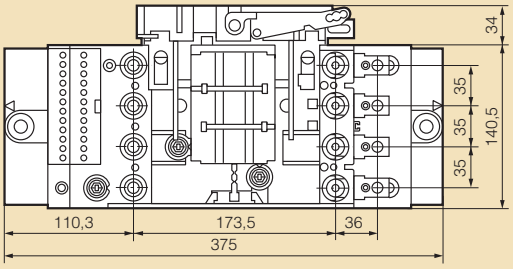

Z blokiem różnicowoprądowym nr ref. 0098 28 + 0265 47

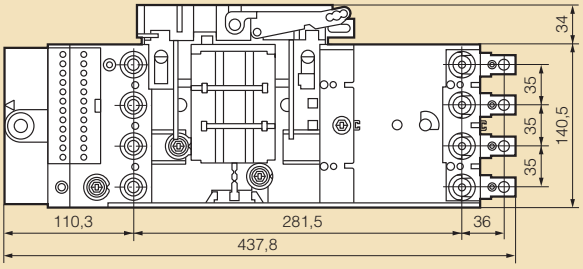

■ Ochrona połączeń

Osłony zacisków do podstaw dla aparatów w wersji stacjonarnej

Dla DPX 630 nr ref. 0098 24

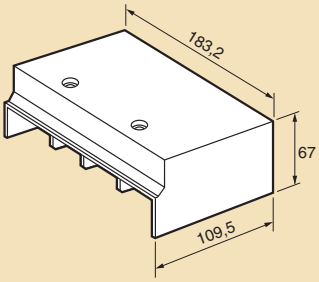

Dla DPX 250 nr ref. 0098 23

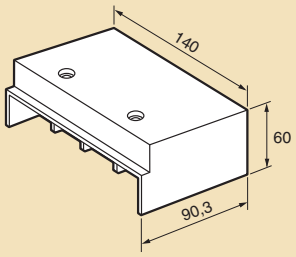

Osłony zacisków do podstaw aparatów w wersjach gniazdowej i wysuwnej

Dla DPX 630 nr ref. 0098 14

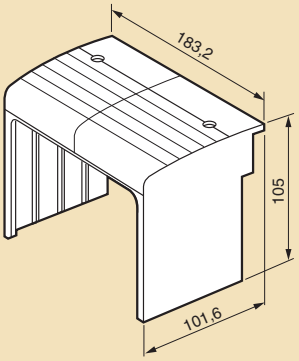

Dla DPX 250 nr ref. 0098 13

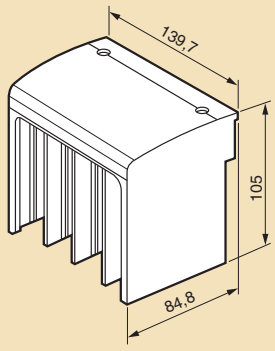

Przyjemność projektowania



Program XL PRO² został pomyślany jako cyfrowa pracownia projektowa, która wspomaga projektowanie rozdzielnic elektrycznych. XL PRO² oferuje wszystkie niezbędne funkcje:

- **Kontrolowany dobór produktów wraz z kompatybilnymi akcesoriami**



- **Prosty i intuicyjny interfejs do modyfikacji układu połączeń**
- **Automatycznie generowany schemat 1-kreskowy z możliwością dostosowania do indywidualnych potrzeb**

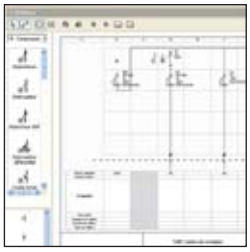

- **Dobór rozdzielnicy o optymalnych wymiarach z uwzględnieniem potrzeb użytkownika**
- **Generowanie widoku rozdzielnicy z przodu i z boku, możliwość modyfikacji rozmieszczenia wyposażenia**



- **Tworzenie szczegółowego kosztorysu i zamówienia**

BEZPŁATNE OPROGRAMOWANIE



Program dostępny nieodpłatnie u naszych Przedstawicieli lub do ściągnięcia po zarejestrowaniu na stronie **www.legrand.pl**

■ Sposób postępowania

1 – należy określić, czy konstrukcja wspornikowa jest kompletna (zasilanie pośrednie, przez wyłącznik główny) czy częściowa (zasilanie bezpośrednie, przez zestaw do podłączenia szyn zasilających elastycznych na szynach zasilających w górnej części rozdzielnicy).
2 – zamontować wspornik w rozdzielnicy, biorąc pod uwagę wysokość użytkową maskowania, wysokość maskownic do aparatów.
3 – osłonić za pomocą maskownic pełnych.

■ Zasilanie

Bezpośrednie, konstrukcja wspornikowa docięta

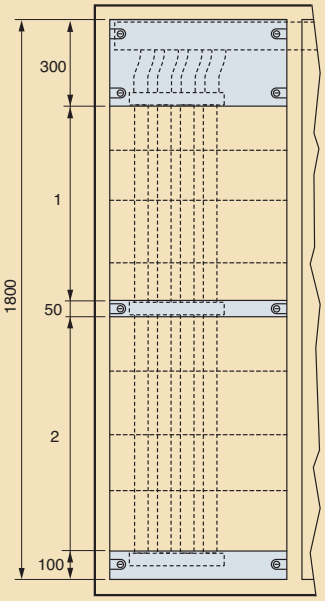

Użycie osłon pełnych obowiązkowe

Wysokość użytkowa osłon:
Σ1 + Σ2 = 1350 mm

Σ1 i Σ2 mogą oscylować między 500 i 850 mm w zależności od ułożenia wspornika centralnego

Pośrednie, konstrukcja wspornikowa kompletna

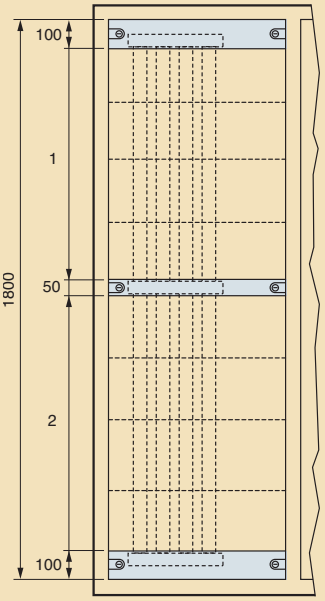

Użycie osłon pełnych obowiązkowe

Wysokość użytkowa osłon:
Σ1 + Σ2 = 1550 mm

Σ1 i Σ2 mogą oscylować między 700 i 850 mm w zależności od ułożenia wspornika centralnego

■ Dobór osłon w zależności od ułożenia aparatów przewidzianych do instalowania

Aparaty	Sposób instalowania aparatu	Osłony	
		Wys.	Nr ref.
DPX 630 z blokiem różnicowoprąd. lub bez bloku	Wersja stacjonarna lub gniazdowa bez napędu silnikowego	300 mm	0209 25
	Wersja stacjonarna lub gniazdowa z napędem silnikowym		0209 29
	Wersja wysuwna (gniazdowa + „Debro-lift")		
	bez napędu silnikowego	300 mm	0212 26
	z napędem silnikowym		0212 07
DPX 250 z blokiem różnicowoprąd. lub bez bloku	Wersja stacjonarna lub gniazdowa bez napędu silnikowego	200 mm	0209 24
	Wersja stacjonarna lub gniazdowa z napędem silnikowym		0209 28
	Wersja wysuwna (gniazdowa + „Debro-lift")		
	bez napędu silnikowego	300 mm	0212 26
	z napędem silnikowym		0212 06
DPX 250 ER DPX 125 A	Blok rozdzielczy rzędowy podłączony do wspornika XL-Part	300 mm	0209 10

system dystrybucji energii XL-Part
bloki rozdzielcze rzędowe 400-250 A
dane techniczne

■ Blok rozdzielczy rzędowy 400 A

nr ref. 0373 27

Napięcie izolacyjne bloku rozdzielczego nr ref. 0373 27 zgodnie z EN 60947-1/CEI 60664-1: 690 V. Napięcie udarowe wytrzymywane (U_{imp}): 8 kV.

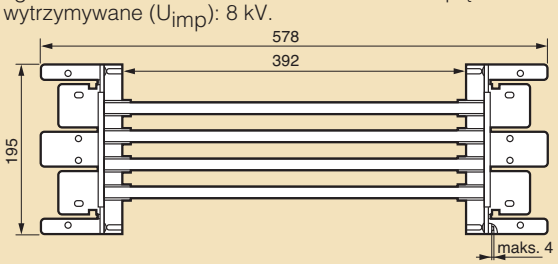

■ Blok rozdzielczy rzędowy 250 A

Napięcie izolacyjne zgodnie z EN 60947-1/CEI 60664-1: 690 V∿.
Napięcie udarowe wytrzymywane (U_{imp}): 8 kV.

nr ref. 0373 36
– zasilanie bezpośrednie

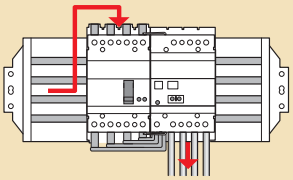

nr ref. 0373 37
– zasilanie pośrednie

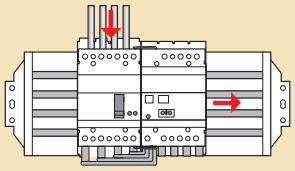

■ Podstawy wspornikowe do bloków rozdzielczych rzędowych

4-biegunowe do DPX w wersji stacjonarnej

Napięcie izolacyjne podstaw do DPX zgodnie z EN 60947-1/CEI 60664-1: 690 V. Napięcie udarowe wytrzymywane (U_{imp}): 8 kV.

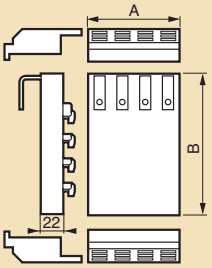

Nr ref.	A	B
0098 57	100	168
0098 60	120	186
0098 65	120	215

Do aparatów ≤ 63 A

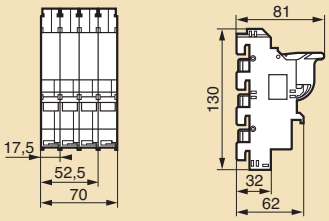

Do aparatów ≤ 63 A i ≤ 125 A

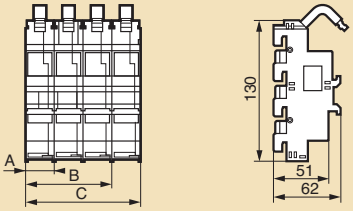

	≤ 63 A	≤ 125 A
A	17,5	26,7
B	52,5	80,7
C	70	106,8

system dystrybucji energii
XL-Part 125-100
dane techniczne

Napięcie znamionowe (U_e): 230/400 V∿.
Częstotliwość znamionowa: 50/60 Hz.
Dopuszczalny prąd zwarciowy: 6 kA przy wyłącznikach S 300,
25 kA przy wyłącznikach S 320.

■ Blok rozdzielczy XL-Part 125

Napięcie znamionowe izolacji (U_i): 690 V∿.
Prąd znamionowy: 125 A maksymalnie (zasilanie centralne),
80 A maksymalnie (zasilanie boczne).
Stopień ochrony: IP20.
Maksymalny przekrój przewodu do podłączenia modułu zasilającego: 35 mm².

Zasilanie przez moduł:
nr ref. 0045 05

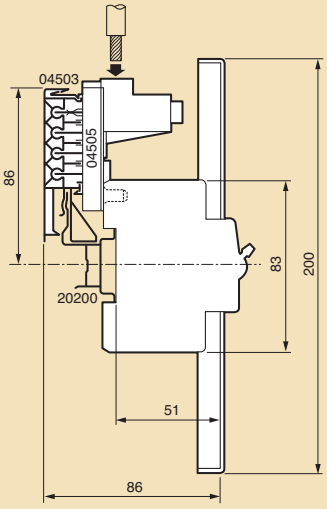

■ Blok rozdzielczy XL-Part 100

Napięcie znamionowe izolacji (U_i): 500 V∿.
Napięcie udarowe wytrzymywane (U_{imp}): 6 kV∿.
Częstotliwość znamionowa: 50/60 Hz.
Prąd znamionowy: 125 A maksymalnie (zasilanie centralne),
80 A maksymalnie (zasilanie boczne).

Zasilanie przez wyłącznik główny

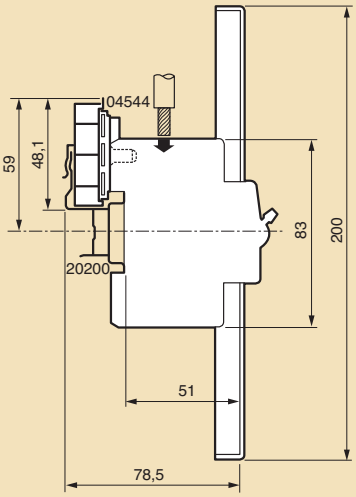

system rozdziału energii do 4000 A
rozdział energii „standardowy"

ELEMENTY PRZYŁĄCZENIOWE

Szyny łączeniowe

Przyłączenie grzebieniowe lub sztyftowe do zasilania aparatów modułowych.

str. 492



Listwy przyłączeniowe

Pełna oferta listew przyłączeniowych standardowych oraz z IP2x od 4 do 33 odpływów. Możliwość montażu na wspornikach: 12 x 2, ⌐¬ lub ⌐¬.

str. 493

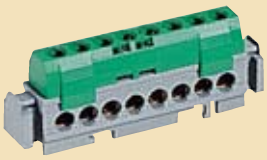

Przyłącza rozdzielcze do 250 A

Wyposażone w 6 odpływów Ø 8,5 mm. Montowane bezpośrednio do zacisków aparatów DPX 125, Vistop 100, 125, 160.

str. 157



Bloki listew rozdzielczych do 160 A

Montowane na wsporniku TH 35 lub na płycie za pomocą wkrętów. Możliwość rozbudowy bloku o dodatkową listwę przyłączeniową IP2x.

str. 156



Modułowe bloki rozdzielcze od 125 do 250 A

Modułowa budowa oraz małe gabaryty umożliwiają zaoszczędzenie miejsca w rozdzielnicy. Możliwość podłączenia do 12 przewodów odpływowych. Montaż na wsporniku TH 35.

str. 157



Bloki rozdzielcze od 125 do 400 A

Bloki rozdzielcze o kompaktowej budowie, gwarantującej pewny rozdział energii. Szybki montaż w rozdzielnicach XL³.

str. 158



Szyny rozdzielcze

I_{pk} = 60 kA	I_e (A)	Liczba biegunów		Mostki łącznikowe				
		I_e (A)	1P+N	I_e dla mostków	120 mm		320 mm	
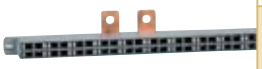	250	0373 17	0373 16	40	0048 92	0048 91	0048 94	0048 93
			0373 18	63	0048 96	0048 95	0048 98	0048 93

Bloki rozdzielcze przelotowe

Dla przewodów od 16 do 300 mm². Konstrukcja zapewniająca pewne połączenie i bezpieczne użytkowanie. Możliwość łączenia przewodów aluminiowych z miedzianymi.

str. 160



Wsporniki i szyny zasilające do 4000 A

Pełna oferta wsporników i szyn zasilających, umożliwiających konfigurację zestawów szyn zbiorczych dla prądów do 4000 A.

str. 161



tabela doboru elementów przyłączeniowych

rozdział energii „standardowy" do 400 A

LISTWY PRZYŁĄCZENIOWE

• I_{pk} = 10 kÂ

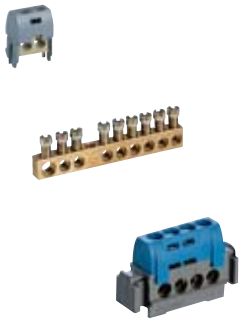

Liczba zacisków odpływy	Nieizolowane		Izolowane IP2x			Z oznacznikami	3P+N	Listwy Domino
	standard	z podstawą izolacyjną	kolor czarny	kolor niebieski	kolor zielony			
1								0048 61
2								0048 62
4	0048 01	0048 20	0048 50	0048 40	0048 32	0048 12		
8	0048 03	0048 22	0048 52	0048 42	0048 32			
12		0048 24	0048 54	0048 44	0048 34			
14	0048 05							
16		0048 25	0048 55	0048 45	0048 35		0048 14	
19	0048 06							
21		0048 26	0048 56	0048 46	0048 36			
24	0048 07							
33		0048 28	0048 58	0048 48	0048 38			

BLOKI LISTEW ROZDZIELCZYCH OD 40 DO 160 A

• I_{pk} = 14,5 do 27 kÂ



I_e (A)	Dwubiegunowe			Czterobiegunowe			Listwy przyłączeniowe IP2x do rozbudowy bloku		
	Nr ref.	Liczba zacisków na biegun zasilanie	Liczba zacisków na biegun odpływy	Nr ref.	Liczba zacisków na biegun zasilanie	Liczba zacisków na biegun odpływy	PE	N	Dodatkowe zaciski
40	0048 81	2 x Ø 6 mm	11 x Ø 4,3 mm	0048 85	2 x Ø 6 mm	11 x Ø 4,3 mm	0048 34	0048 44	12
100	0048 80	2 x Ø 7,5 mm	5 x Ø 5,3 mm	0048 84	2 x Ø 7,5 mm	5 x Ø 5,3 mm	0048 32	0048 42	8
125	0048 82	2 x Ø 9 mm	11 x Ø 5,3 mm 2 x Ø 7,5 mm	0048 88	4 x Ø 8,5 mm	11 x Ø 5,3 mm	0048 35	0048 45	16
				0048 86	2 x Ø 9 mm	7 x Ø 5,3 mm 2 x Ø 7,5 mm	0048 34	0048 44	12
160				0048 79	1 x 70 mm²	2 x Ø 8,5 4 x Ø 7,5 8 x Ø 5,3		0048 45	16

MODUŁOWE BLOKI ROZDZIELCZE I PRZYŁĄCZA ROZDZIELCZE

• I_{pk} = 27 do 75 kÂ



I_e (A)	Nr ref.	Ilość i przekrój przewodów na biegun (mm²) zasilanie	odpływy
125	0048 71	4 x 35	12 x 10
160	0048 83	1 x 50 (szyna elastyczna 13 mm maks.)	3 x 25 + 2 x 16 + 7 x 10
	0048 67 (przyłącze rozdzielcze)	Bezpośrednio do zacisków aparatu	6 x 25
250	0048 73	1 x 120 (szyna elastyczna 16 mm maks.)	6 x 25 + 4 x 10
	0048 68 (przyłącze rozdzielcze)	Bezpośrednio do zacisków aparatu	4 x 35 + 2 x 25

BLOKI ROZDZIELCZE 125 DO 400 A

• I_{pk} = 20 do 75 kÂ



I_e (A)	Płaskie				Wielopiętrowe			
	Nr ref.	I_{pk} (kÂ)	Liczba i przekrój przewodów na biegun (mm²) zasilanie	odpływy	Nr ref.	I_{pk} (kÂ)	Liczba i przekrój przewodów na biegun (mm²) zasilanie	odpływy
125	0374 47	25	1 x 35	10 x 16 (L) 17 x 16 (N)	0373 95	20	4 szyny 12 x 4 mm wyposażone w 5 zacisków 2 x 10	
					0374 30	35	1 x 35	5 x 25
160					0374 31	35	1 x 70	5 x 35
250	0374 00	60	1 x 150	1 x 70 lub 1 x 50 + 1 x 35 2 x 35	0374 35	35	1 x 120	5 x 50
400					0373 08	42	2 x 8,5	21 otworów M6

XL-Part: dobór wsporników
rozdział energii „optymalny”

ROZDZIAŁ ENERGII „OPTYMALNY” DO 400 A W ROZDZIELNICACH XL³ 400

Wspornik XL-Part 400

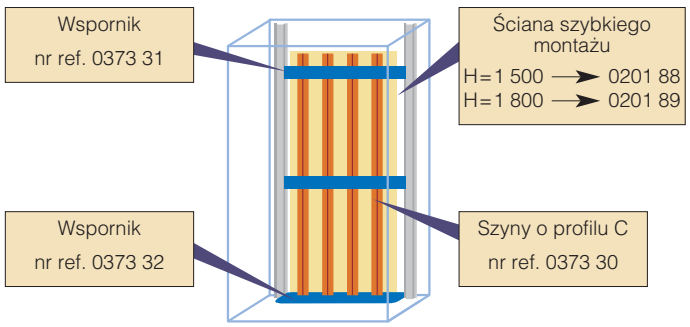

Rozdział w rzędzie do 250 A

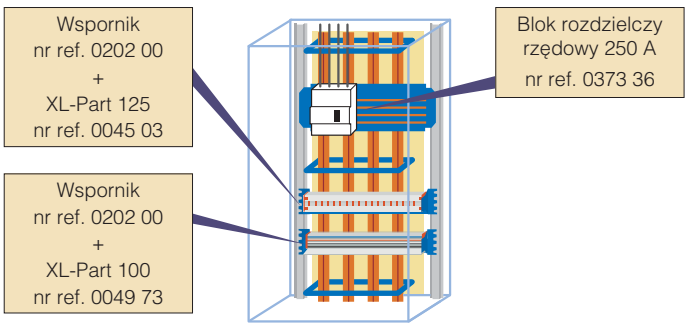

ROZDZIAŁ ENERGII „OPTYMALNY” DO 800 A DLA APARATÓW MOCY W WERSJI STACJONARNEJ W ROZDZIELNICACH XL³ 800 I XL³ 4000

Wsporniki XL-Part 800 + Rozdział w rzędzie do 250 A

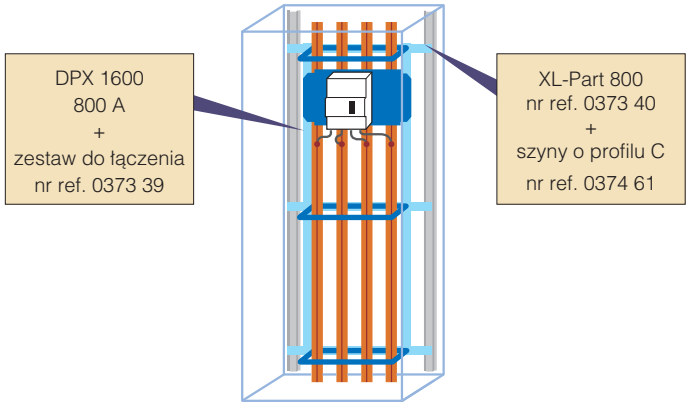

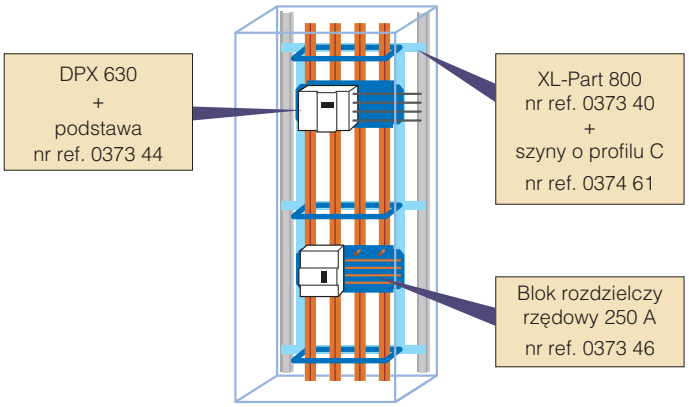

ROZDZIAŁ ENERGII „OPTYMALNY” DO 1600 A DLA APARATÓW MOCY W WERSJI STACJONARNEJ, GNIAZDOWEJ I WYSUWNEJ W ROZDZIELNICACH XL³ 4000

Wsporniki XL-Part 1600 do 630 A
Zasilanie pośrednie przez aparat główny

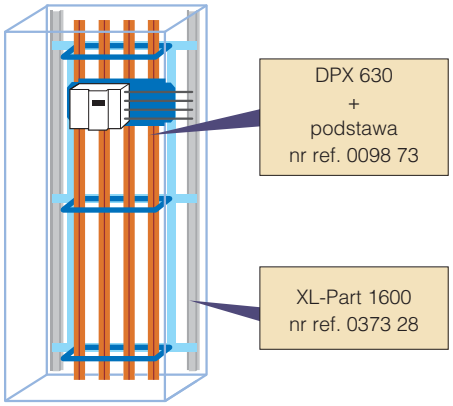

Wsporniki XL-Part 1600 do 1600 A
Zasilanie bezpośrednie przez główny zestaw szyn zasilających

