GAZ1

OBUDOWA DO GA016A-GA040A I GA040D, ŻÓŁTO/CZERWONE POKRĘTŁO



Przeznaczenie produktu	Puste obudowy, z tworzywa sztucznego
Seria produktu	GAZ

Odporność i zabezpieczenie

Stopień ochrony IP	IP65

Wymiary

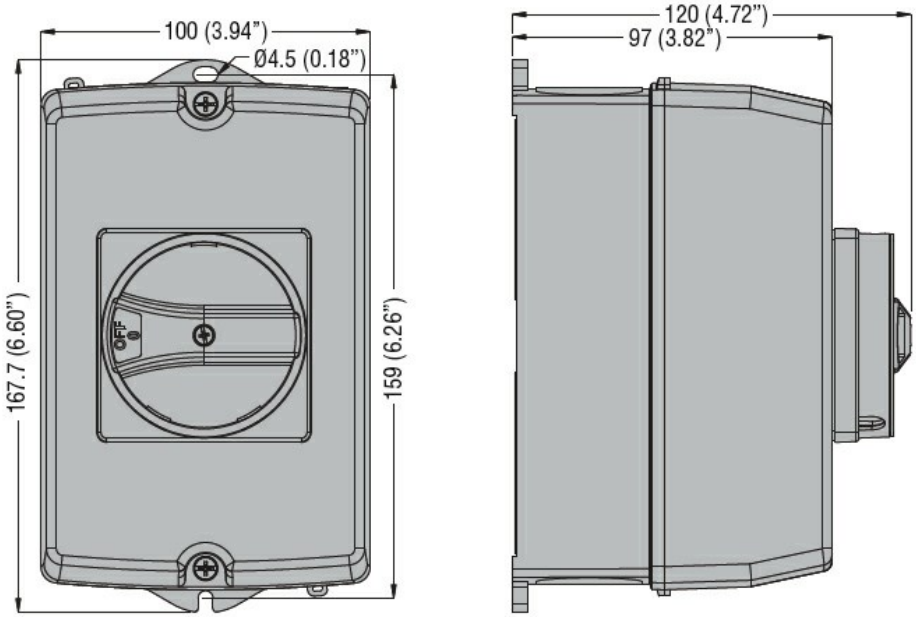

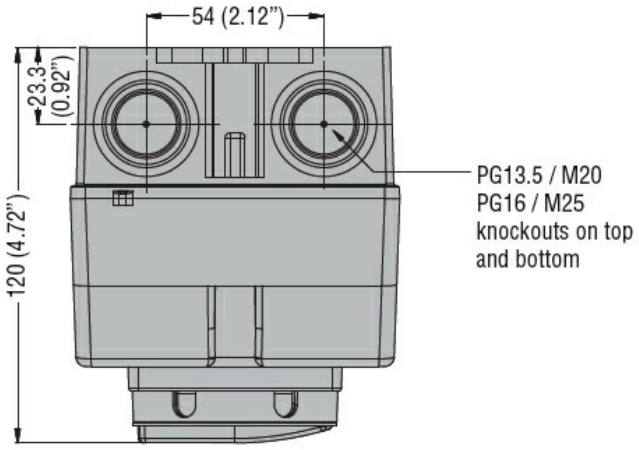

Certyfikaty i zgodność

Zgodność	IEC/EN 60947-1
	IEC/EN 60947-3
Certyfikaty	CCC

The characteristics described in this document are subject to updates or modifications at any time. The descriptions, technical and functional information, illustrations and instructions in this brochure are purely illustrative, and are consequently not contractually binding

EAC

Klasyfikacja ETIM

ETIM 8,0	EC000712 - Pusta obudowa do urządzeń łączeniowych

The characteristics described in this document are subject to updates or modifications at any time. The descriptions, technical and functional information, illustrations and instructions in this brochure are purely illustrative, and are consequently not contractually binding