

fw2/univers Zamek do drzwi rozdzielnicy, wkładka z kluczem

Dane techniczne

Norma

Dyrektywa europejska RoHs	zgodny

FZ597A

Szyny nośne i wsporniki | Listwy przyłączeniowe śrubowe | Samozaciski QuickConnect | Bloki rozdzielcze

Akcesoria łączeniowe, wspomagające montaż aparatów i rozdział energii. Zaciski śrubowe i bezśrubowe (samozaciski QuickConnect), dostępne w odrębnych kolorach cokołów i obudów dla przewodów fazowych, neutralnych i ochronnych. Dedykowane nośniki samozacisków i izolowane bloki rozdzielcze.



FZ12D

Szyny montażowe TS35

Szyny montażowe TS 35 mm, szerokość 12, 24 i 36 modułów.

Opis	Opak.	GrRab	Cena	Nr katalogowy
fw2 Szyna nośna TS35, 12-modułowa do rozdzielnic FWx12FT	1	HAG	48,00 zł / szt.	**FZ12D**
fw2 Szyna nośna TS35, 24M do rozdzielnic FWx24FT	1	HAG	51,00 zł / szt.	**FZ24D**
fw2 Szyna nośna TS35, 36M do rozdzielnic FWx36FT	1	HAG	58,00 zł / szt.	**FZ36D**

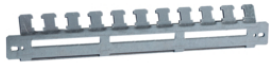

FZ12H

Wsporniki zacisków

Wsporniki pod zaciski przyłączeniowe śrubowe KMxxx oraz do odciążania przewodów.

Opis	Opak.	GrRab	Cena	Nr katalogowy
fw2 Wspornik pod zaciski KMxxx/odciążenie przewodów, 12M do rozdzielnic FWx12FT	1	HAG	41,00 zł / szt.	**FZ12H**
fw2 Wspornik pod zaciski KMxxx/odciążenie przewodów, 24M do rozdzielnic FWx24FT	1	HAG	49,00 zł / szt.	**FZ24H**
fw2 Wspornik pod zaciski KMxxx/odciążenie przewodów, 24M do rozdzielnic FWx24FT	1	HAG	55,00 zł / szt.	**FZ36H**

Zastrzega się możliwość wprowadzenia zmian technicznych | Wszystkie wyświetlane ceny produktów są rekomendowanymi (katalogowymi) cenami netto. Data obowiązywania cen: 28.02.2018

QuickConnect Bloki samozacisków

Bloki samozacisków (zacisków bezśrubowych) z dodatkowymi zaciskami głównymi (podłączeniowymi) srubowymi o przekroju 16 mm².



KN00A

Opis	Opak.	GrRab	Cena	Nr katalogowy
QuickConnect Nośnik samozacisków uniwersalny, montaż TS35/płyta/płaskownik	1	HAG	39,50 zł / szt.	**KN00A**
QuickConnect Blok samozacisków ochronny, zielony, 1x16+5x4mm2, szer. 30mm	1	HAG	43,50 zł / szt.	**KN06E**
QuickConnect Blok samozacisków ochronny, zielony, 2x16+8x4mm2, szer. 45mm	1	HAG	47,50 zł / szt.	**KN10E**
QuickConnect Blok samozacisków ochronny, zielony, 3x16 +11x4mm2, szer. 60mm	1	HAG	52,00 zł / szt.	**KN14E**
QuickConnect Blok samozacisków ochronny, zielony, 4x16+14x4mm2, szer. 75mm	1	HAG	59,00 zł / szt.	**KN18E**
QuickConnect Blok samozacisków ochronny, zielony, 5x16+17x4mm2, szer. 90mm	1	HAG	90,00 zł / szt.	**KN22E**
QuickConnect Blok samozacisków ochronny, zielony, 6x16+20x4mm2, szer. 105mm	1	HAG	93,00 zł / szt.	**KN26E**
QuickConnect Blok samozacisków neutralny, niebieski, 1x16+5x4mm2, szer. 30mm	1	HAG	43,50 zł / szt.	**KN06N**
QuickConnect Blok samozacisków neutralny, niebieski, 2x16+8x4mm2, szer. 45mm	1	HAG	47,50 zł / szt.	**KN10N**
QuickConnect Blok samozacisków neutralny, niebieski, 3x16 +11x4mm2, szer. 60mm	1	HAG	52,00 zł / szt.	**KN14N**
QuickConnect Blok samozacisków neutralny, niebieski, 4x16+14x4mm2, szer. 75mm	1	HAG	59,00 zł / szt.	**KN18N**
QuickConnect Blok samozacisków neutralny, niebieski, 5x16+17x4mm2, szer. 90mm	1	HAG	90,00 zł / szt.	**KN22N**
QuickConnect Blok samozacisków neutralny, niebieski, 6x16+20x4mm2, szer.105mm	1	HAG	93,00 zł / szt.	**KN26N**
QuickConnect Blok samozacisków fazowy, brązowy, 1x16+5x4mm2, szer. 30mm	1	HAG	42,50 zł / szt.	**KN06P**
QuickConnect Blok samozacisków fazowy, brązowy, 2x16+8x4mm2, szer. 45mm	1	HAG	47,50 zł / szt.	**KN10P**
QuickConnect Blok samozacisków fazowy, brązowy, 3x16 +11x4mm2, szer. 60mm	1	HAG	52,00 zł / szt.	**KN14P**
QuickConnect Blok samozacisków fazowy, brązowy, 4x16+14x4mm2, szer. 75mm	1	HAG	59,00 zł / szt.	**KN18P**
QuickConnect Blok samozacisków fazowy, brązowy, 5x16+17x4mm2, szer. 90mm	1	HAG	82,00 zł / szt.	**KN22P**
QuickConnect Blok samozacisków fazowy, brązowy, 6x16+20x4mm2, szer. 105mm	1	HAG	93,00 zł / szt.	**KN26P**

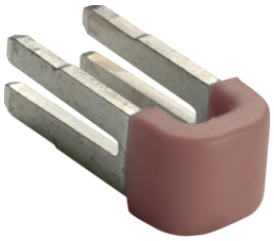

KN99P

Mostki łączeniowe

Mostki łączeniowe do bloków samozacisków QuickConnect, dla torów prądowych fazowych (brązowe), neutralnych (niebieskie) i ochronnych (zielone).
Opakowanie jednostkowe: 10 sztuk.

Opis	Opak.	GrRab	Cena	Nr katalogowy
QuickConnect Mostki łączeniowe fazowe, brązowe, kpl = 10 szt.	1	HAG	199,00 zł / szt.	**KN99P**
QuickConnect Mostki łączeniowe neutralne, niebieskie, kpl = 10 szt.	1	HAG	199,00 zł / szt.	**KN99N**
QuickConnect Mostki łączeniowe ochronne, zielone, kpl = 10 szt.	1	HAG	196,00 zł / szt.	**KN99E**



KN00A

QuickConnect Nośniki uniwersalne

Uniwersalny nośnik (adapter) do montażu bloków samozacisków QuickConnect na szynie TS35 (poziomo lub pionowo), na płycie montażowej lub płaskowniku o przekroju 12x12 mm.
Szerokość 105 mm

Opis	Opak.	GrRab	Cena	Nr katalogowy
QuickConnect Nośnik samozacisków uniwersalny, montaż TS35/płyta/płaskownik	1	HAG	39,50 zł / szt.	**KN00A**



FZ597A

Zamknięcia drzwi

Zamek do drzwi rozdzielnicy z kluczem.

Opis	Opak.	GrRab	Cena	Nr katalogowy
fw2/univers Zamek do drzwi rozdzielnicy, wkładka z kluczem	1	HAG	79,00 zł / szt.	**FZ597**

Zastrzega się możliwość wprowadzenia zmian technicznych | Wszystkie wyświetlane ceny produktów są rekomendowanymi (katalogowymi) cenami netto. Data obowiązywania cen: 28.02.2018

Listwy przyłączeniowe

- mosiężne listwy przyłączeniowe o różnych kombinacjach ilości i przekroju zacisków,
- dla torów prądowych fazowych (cokoły brązowe), neutralnych (cokołyniebieskie) i ochronnych (cokołyzielone),
- dostępne wykonania bez cokołów,
- prąd znamionowy obciążenia ≤ 60 A.

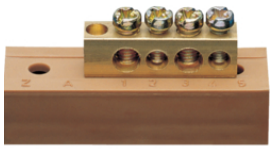

KM04L

Opis	Opak.	GrRab	Cena	Nr katalogowy
Listwa przyłączeniowa z cokołem fazowa 2x16 + 2x10 mm2	50	HAG	20,50 zł / szt.	**KM04L**
Listwa przyłączeniowa z cokołem fazowa 3x16 + 4x10 mm2	50	HAG	37,00 zł / szt.	**KM07L**
Listwa przyłączeniowa z cokołem fazowa 5x16 + 6x10 mm2	20	HAG	61,00 zł / szt.	**KM11L**
Listwa przyłączeniowa z cokołem neutralna 3x16 + 4x10 mm2	50	HAG	57,00 zł / szt.	**KM07N**
Listwa przyłączeniowa z cokołem neutralna 5x16 + 6x10 mm2	20	HAG	58,00 zł / szt.	**KM11N**
Listwa przyłączeniowa z cokołem neutralna 6x16 + 7x10 mm2	20	HAG	33,50 zł / szt.	**KM13N**
Listwa przyłączeniowa z cokołem neutralna 1x25 + 8x16 + 8x10 mm2	20	HAG	32,50 zł / szt.	**KM17N**
Listwa przyłączeniowa z cokołem neutralna 1x25 + 11x16 + 13x10 mm2	20	HAG	38,00 zł / szt.	**KM25N**
Listwa przyłączeniowa z cokołem ochronna 3x16 + 4x10 mm2	50	HAG	58,00 zł / szt.	**KM07E**
Listwa przyłączeniowa z cokołem ochronna 5x16 + 6x10 mm2	20	HAG	58,00 zł / szt.	**KM11E**
Listwa przyłączeniowa z cokołem ochronna 6x16 + 7x10 mm2	20	HAG	30,50 zł / szt.	**KM13E**
Listwa przyłączeniowa z cokołem ochronna 1x25 + 8x16 + 8x10 mm2	20	HAG	32,50 zł / szt.	**KM17E**
Listwa przyłączeniowa z cokołem ochronna 1x25 + 11x16 + 13x10 mm2	1	HAG	38,00 zł / szt.	**KM25E**
Listwa przyłączeniowa bez wspornika 2x16 + 2x10 mm2	10	HAG	44,50 zł / szt.	**K140**
Listwa przyłączeniowa bez wspornika 3x16 + 4x10 mm2	10	HAG	52,00 zł / szt.	**K142**
Listwa przyłączeniowa bez wspornika 5x16 + 6x10 mm2	10	HAG	62,00 zł / szt.	**K144**
Listwa przyłączeniowa bez wspornika 6x16 + 7x10 mm2	10	HAG	63,00 zł / szt.	**K148**
Listwa przyłączeniowa bez wspornika 1x25 + 11x16 + 13x10 mm2	10	HAG	88,00 zł / szt.	**K158**



KJ01A

Bloki rozdzielcze

Bloki rozdzielcze w obudowach z tworzywa sztucznego
- montaż na szynie TS35 lub na płycie montażowej,
- wersje jedno-, dwu- lub czterobiegunowe,
- demontowalne pokrywy dla wersji wielobiegunowych,
- różne kombinacje ilości i przekroju zacisków śrubowych,
- dopuszczalny prąd obciążenia zależy od temperatury otoczenia.

Opis	Opak.	GrRab	Cena	Nr katalogowy
Blok rozdzielczy In=100A 2P 29kA 1x35/1x25+10x16	1	HAG	340,50 zł / szt.	**KJ01A**
Blok rozdzielczy In=80A 4P 21kA 1x16/8x10	1	HAG	336,50 zł / szt.	**KJ01B**
Blok rozdzielczy In=125A 4P 29kA 1x35/1x25+10x16	1	HAG	472,00 zł / szt.	**KJ01C**
Blok rozdzielczy In=100A 4P 20kA	1	HAG	291,00 zł / szt.	**KJ02E**
Blok rozdzielczy In=125A 1P 36kA 1x35+1x16/6x16	4	HAG	203,50 zł / szt.	**KJ02D**
Blok rozdzielczy In=160A 4P 20kA 1x50/3x35+8x16	1	HAG	1.189,00 zł / szt.	**KJ01D**
Blok rozdzielczy wieloodejściowy 160A	4	HAG	195,00 zł / szt.	**KJ02C**
Blok rozdzielczy wieloodejściowy 250A	4	HAG	252,50 zł / szt.	**KJ02A**
Blok rozdzielczy wieloodejściowy 400A	4	HAG	275,00 zł / szt.	**KJ02B**
Blok rozdzielczy dodatkowy N 100A - 7 zacisków	4	HAG	29,50 zł / szt.	**KJ07NB**
Blok rozdzielczy 4-polowy In=100 A	1	HAG	89,00 zł / szt.	**KJ100A**
Blok rozdzielczy 4-polowy In=125 A	1	HAG	169,00 zł / szt.	**KJ125B**
Blok rozdzielczy dodatkowy N 125A - 12 zacisków	4	HAG	55,00 zł / szt.	**KJ12NB**
Blok rozdzielczy dodatkowy N 125A - 15 zacisków	4	HAG	67,00 zł / szt.	**KJ15NB**
Blok rozdzielczy 4-polowy In=160 A	1	HAG	336,50 zł / szt.	**KJ160A**



K151

Zaciski

Opis	Opak.	GrRab	Cena	Nr katalogowy
Listwa przyłączeniowa bez wspornika 1x25 + 5x16 + 5x10 mm2	10	HAG	79,50 zł / szt.	**K151**

K159

Listwy przyłączeniowe długie

Opis	Opak.	GrRab	Cena	Nr katalogowy
Listwa przyłączeniowa bez wspornika 1x25 + 8x16 + 29x10 mm2	10	HAG	151,50 zł / szt.	**K159**
Listwa przyłączeniowa 482mm	10	HAG	57,00 zł / szt.	**K160F**
Listwa przyłączeniowa 992mm	10	HAG	171,50 zł / szt.	**K162F**



KM08L

Zaciski fazowe

Opis	Opak.	GrRab	Cena	Nr katalogowy
Zaciski fazowe 4x16+4x10	20	HAG	22,50 zł / szt.	**KM08L**
Zaciski fazowe 5x16+5x10	20	HAG	21,50 zł / szt.	**KM10C**

Zastrzega się możliwość wprowadzenia zmian technicznych | Wszystkie wyświetlane ceny produktów są rekomendowanymi (katalogowymi) cenami netto. Data obowiązywania cen: 28.02.2018

Zaciski ochronne

Opis	Opak.	GrRab	Cena	Nr katalogowy
Zaciski ochronne 1x25+5x16+5x10	20	HAG	49,00 zł / szt.	**KM11B**



KM11B

Zestawy maskujące

Opis	Opak.	GrRab	Cena	Nr katalogowy
Zestaw maskujący dla FW312F	1	HAG	96,00 zł / kpl	**FZ312FP**
Zestaw maskujący dla FW436F	1	HAG	99,00 zł / kpl	**FZ324FP**
Zestaw maskujący dla FW324F	1	HAG	99,00 zł / kpl	**FZ412FP**
Zestaw maskujący dla FW512F	1	HAG	103,00 zł / kpl	**FZ424FP**
Zestaw maskujący dla FW436F	1	HAG	112,00 zł / kpl	**FZ436FP**
Zestaw maskujący dla FW412F	1	HAG	112,00 zł / kpl	**FZ512FP**
Zestaw maskujący dla FW524F	1	HAG	112,00 zł / kpl	**FZ524FP**
Zestaw maskujący dla FW624F	1	HAG	115,00 zł / kpl	**FZ536FP**
Zestaw maskujący dla FW424F	1	HAG	110,00 zł / kpl	**FZ612FP**
Zestaw maskujący dla FW536F	1	HAG	116,00 zł / kpl	**FZ624FP**
Zestaw maskujący dla FW636F	1	HAG	118,00 zł / kpl	**FZ636FP**
Zestaw maskujący dla FW736F	1	HAG	121,00 zł / kpl	**FZ736FP**



FZ312FP

:hager

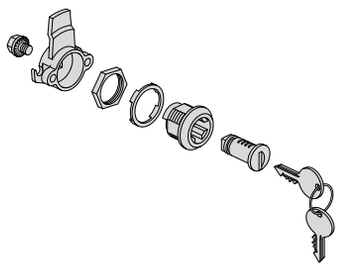

6FZ00700c

univers Z

(DE) Montageanleitung
(FR) Notice d'instructions
(GB) Mounting instructions
(NL) Montage instructie
(DK) Monteringsvejledning
(FI) Asennusohje
(NO) Montasjeanvisning
(SE) Monterings instruktioner
(IT) Istruzioni di montaggio
(ES) Instrucciones de montaje
(PT) Instruções de montagem
(CZ) Montážní návod
(BA) Uputstvo za montažu
(HR) Upute za montažu
(HU) Szerelési útmutató
(LT) Montavimo instrukcija
(LV) Montāžas instrukcija
(PL) Instrukcja montażowa
(RO) Intructiuni de montare
(SK) Návod na montáž
(RU) Инструкция по монтажу
(BG) Инструкции за монтаж
(GR) Οδηγίες χώνευσης
(SI) Navodilo za montažo
(EE) Paigaldusjuhised
(IS) Leiðbeiningar
(AR) دليل التركيب

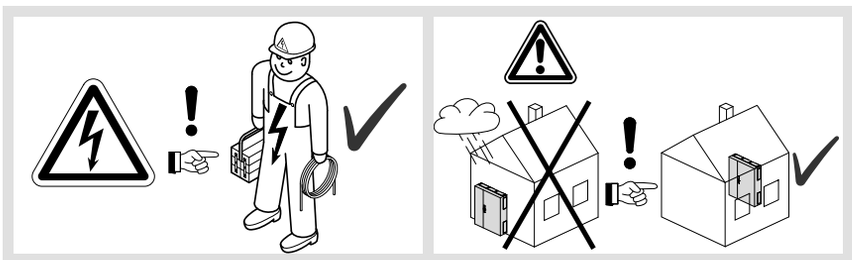

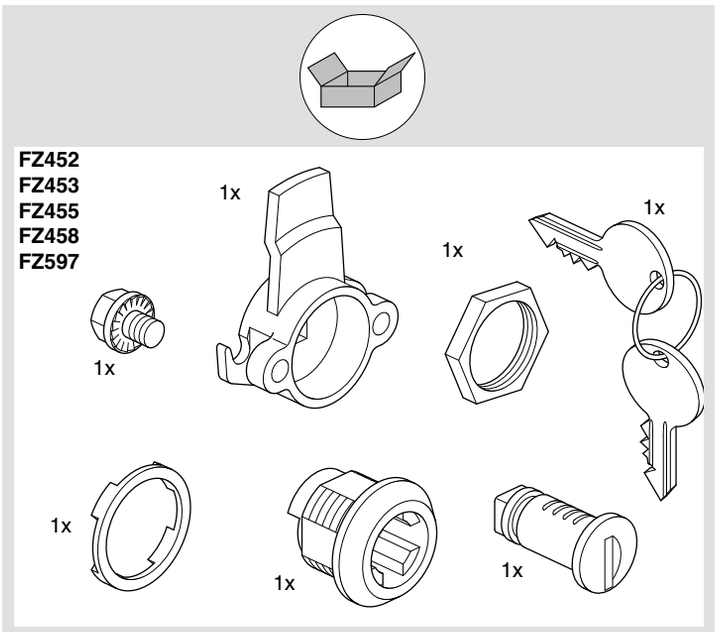

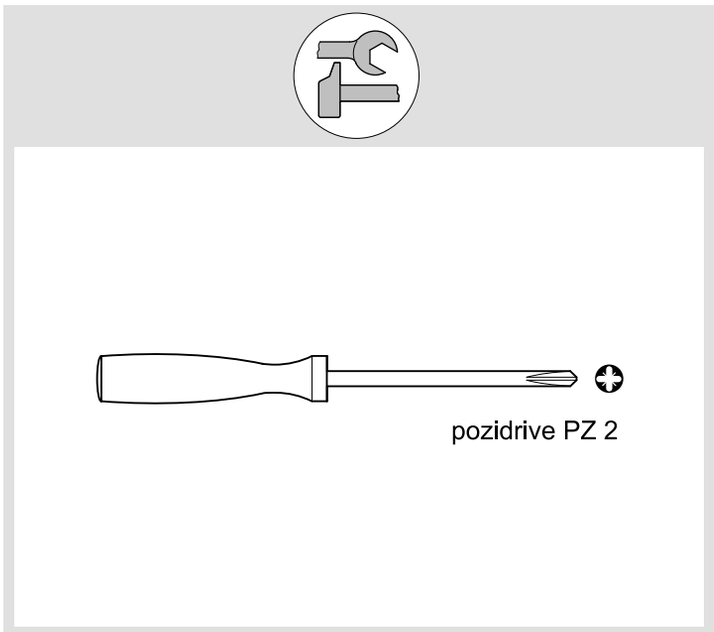

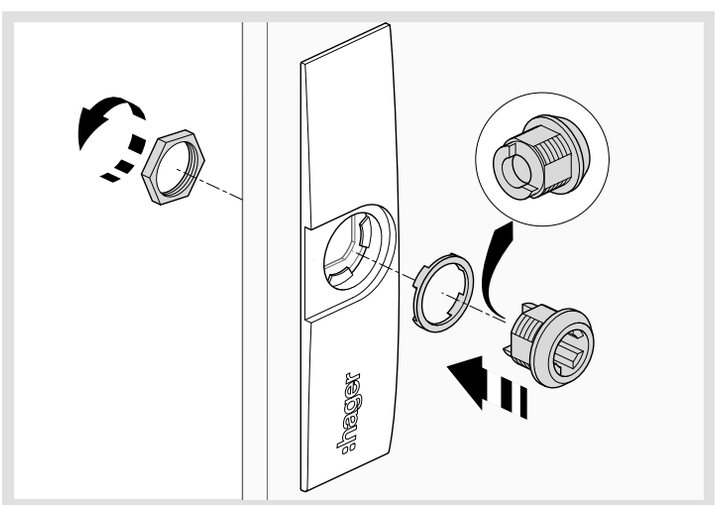

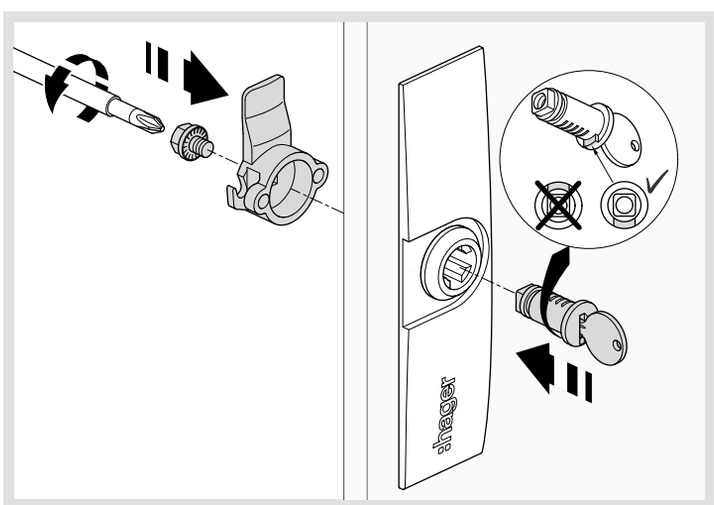

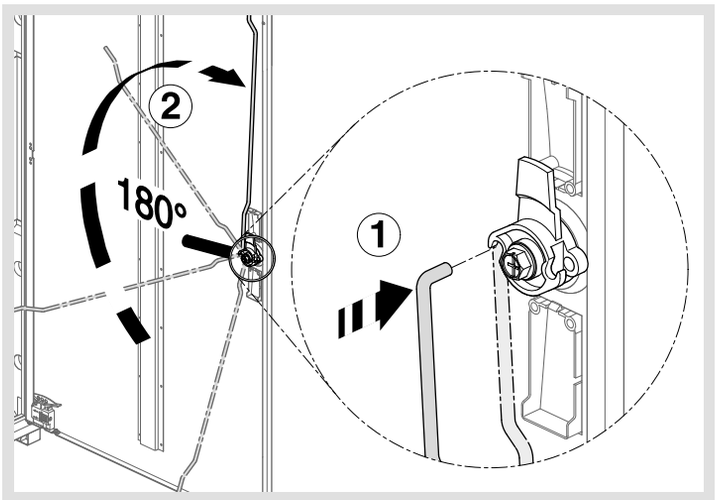

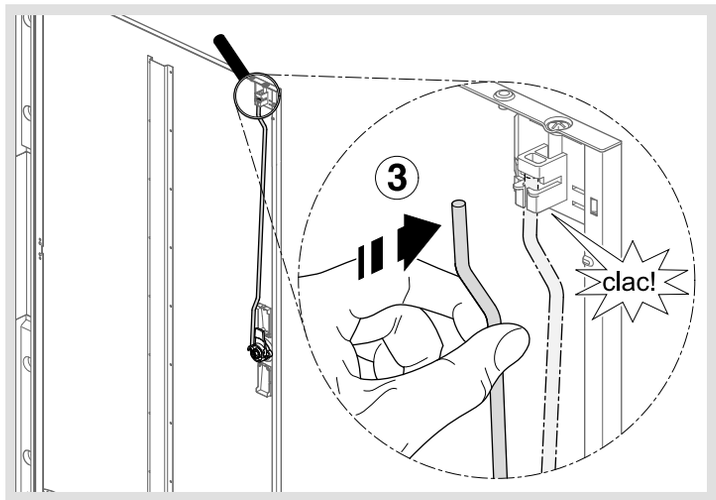

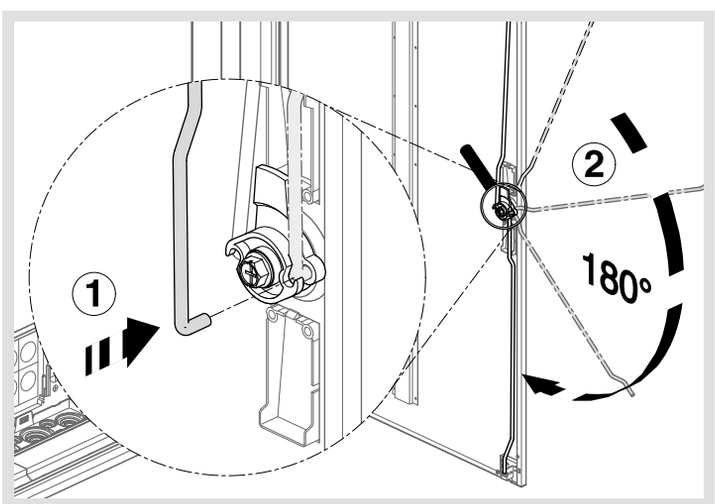

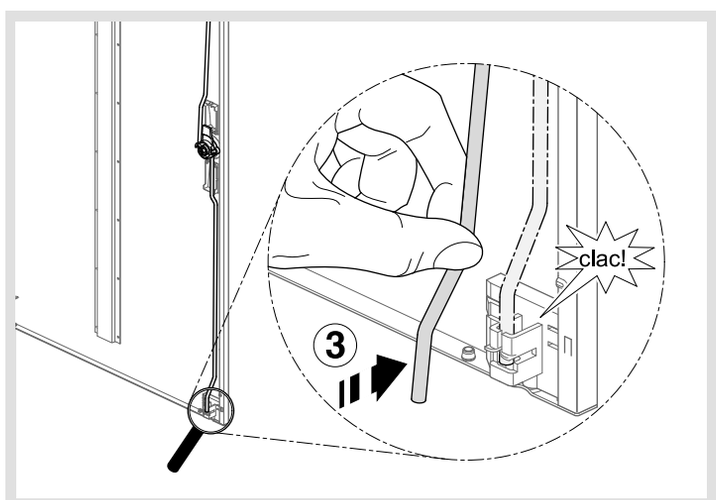



Hager 10.2012