

SF463

Modułowy przełącznik zasilania 3P+N I-0-II 63A 400VAC

Dane techniczne

Konstrukcja

Liczba biegunów	4 P

Charakterystyka elektryczna

Napięcie znamionowe łączeniowe Ue (AC)	400 V
Częstotliwość znamionowa	50/60 Hz

Napięcie

Znamionowe napięcie izolacji Ui	500 V
Znamionowe napięcie udarowe wytrzymywane Uimp	4000 V

Prąd

Znamionowy prąd roboczy dla AC21	63 A
Prąd zwarciowy wytrzymuje za pomocą MCB 63A typ C - 4,5kA	4,5 kA

Moc

Całkowite straty mocy dla prądu znamionowego	7,2 W

Wytrzymałość

Trwałość elektryczna przy obciążeniu nominalnym w cyklach roboczych (AC21)	5000
Wytrzymałość mechaniczna (liczba cykli)	100000

Wymiary

Głębokość produktu	72 mm
Wysokość produktu	90 mm
Szerokość produktu	143 mm

Instalacja / Montaż

Moment dokręcający	2,9Nm

Podłączenie

Przekrój przewodu elastycznego (linka) w zacisku	16mm²
Przekrój przewodu sztywnego (drut) w zacisku	25mm²
Rodzaj podłączenia	ze śrubą
Rodzaj styku	Przełącznik z pozycją zero

Norma

Dyrektywa europejska RoHs	zgodny
Dyrektywa europejska WEEE	tak

Zastrzega się możliwość występowania błędów i wprowadzenia zmian technicznych.

Bezpieczeństwo

Stopień ochrony	IP20

Warunki użytkowania

Temperatura magazynowania	-40 do 80 °C

Oznaczenie

Grupa urządzeń	SF

Zastrzega się możliwość występowania błędów i wprowadzenia zmian technicznych.

Modułowe przełączniki instalacyjne I-O-II

Do przełączania wszystkich typów obwodów prądowych. Zgodność z: PN-EN 60943-3 i PN-EN 60669-1 Wszystkie przełączniki posiadają zielone/czerwone pola na dźwigni napędu zapewniające czytelną wizualizację pozycji przełącznika. Dane techniczne: Kategoria pracy AC-22A 230 V / 400 V Ie: 16 A do 40 A rozmiar 1. Zaciski przyłączeniowe: 16 mm² - drut 10 mm² - linka Brak możliwości stosowania wyzwalaczy wzrostowych, podnapięciowych i nadnapięciowych serii MZ2xx.



SFB116

Modułowe przełączniki instalacyjne 1-biegunowe, punkt wspólny dół

Opis	Opak.	GrRab	Cena	Nr katalogowy
Modułowy przełącznik instalacyjny I-0-II punkt wspólny od dołu 1P 16A 230VAC	12	HAG	56,00 zł / szt.	**SFB116**
Modułowy przełącznik instalacyjny I-0-II punkt wspólny od dołu 1P 25A 230VAC	12	HAG	61,00 zł / szt.	**SFB125**
Modułowy przełącznik instalacyjny I-0-II punkt wspólny od dołu 1P 32A 230VAC	1	HAG	64,00 zł / szt.	**SFB132**



SFB216

Modułowe przełączniki instalacyjne 2-biegunowe, punkt wspólny dół

Opis	Opak.	GrRab	Cena	Nr katalogowy
Modułowy przełącznik instalacyjny I-0-II punkt wspólny od dołu 2P 16A 230VAC	1	HAG	85,00 zł / szt.	**SFB216**
Modułowy przełącznik instalacyjny I-0-II punkt wspólny od dołu 2P 25A 230VAC	1	HAG	90,00 zł / szt.	**SFB225**
Modułowy przełącznik instalacyjny I-0-II punkt wspólny od dołu 2P 32A 230VAC	1	HAG	91,00 zł / szt.	**SFB232**
Modułowy przełącznik zasilania 1P+N I-0-II 63A 230VAC	1	HAG	515,00 zł / szt.	**SF263**



SF463

Modułowe przełączniki instalacyjne 4-biegunowe, punkt wspólny dół

Opis	Opak.	GrRab	Cena	Nr katalogowy
Modułowy przełącznik zasilania 3P+N I-0-II 63A 400VAC	1	HAG	692,00 zł / szt.	**SF463**



SFT125

Modułowe przełączniki instalacyjne 1-biegunowe, punkt wspólny góra

Opis	Opak.	GrRab	Cena	Nr katalogowy
Modułowy przełącznik instalacyjny I-0-II punkt wspólny od góry 1P 25A 230VAC	1	HAG	56,00 zł / szt.	**SFT125**
Modułowy przełącznik instalacyjny I-0-II punkt wspólny od góry 1P 32A 230VAC	1	HAG	60,00 zł / szt.	**SFT132**
Modułowy przełącznik instalacyjny I-0-II punkt wspólny od góry 1P 40A 230VAC	1	HAG	61,00 zł / szt.	**SFT140**

Zastrzega się możliwość wprowadzenia zmian technicznych | Wszystkie wyświetlane ceny produktów są rekomendowanymi (katalogowymi) cenami netto. Data obowiązywania cen: 28.02.2018

Modułowe przełączniki instalacyjne 2-biegunowe, punkt wspólny góra

Opis	Opak.	GrRab	Cena	Nr katalogowy
Modułowy przełącznik instalacyjny I-0-II punkt wspólny od góry 2P 25A 230VAC	1	HAG	86,00 zł / szt.	**SFT225**
Modułowy przełącznik instalacyjny I-0-II punkt wspólny od góry 2P 32A 230VAC	1	HAG	92,00 zł / szt.	**SFT232**
Modułowy przełącznik instalacyjny I-0-II punkt wspólny od góry 2P 40A 230VAC	1	HAG	99,00 zł / szt.	**SFT240**



SFT225

Modułowe przełączniki instalacyjne 3-biegunowe, punkt wspólny góra

Opis	Opak.	GrRab	Cena	Nr katalogowy
Modułowy przełącznik instalacyjny I-0-II punkt wspólny od góry 3P 40A 400VAC	1	HAG	119,00 zł / szt.	**SFT340**



SFT340

Modułowe przełączniki instalacyjne 4-biegunowe, punkt wspólny góra

Opis	Opak.	GrRab	Cena	Nr katalogowy
Modułowy przełącznik instalacyjny I-0-II punkt wspólny od góry 4P 40A 400VAC	1	HAG	132,00 zł / szt.	**SFT440**



SFT440

:hager

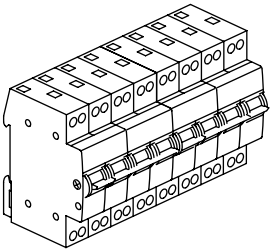

6S5503d

(EN) Modular changeover 63A
(FR) Inverseur modulaire 63A
(DE) Modular Umschalter 63A
(ES) Inversor modular 63A
(EL) Βαθμιδωτός αντιστροφέας 63A
(PL) Modułowy przełącznik zasilania 63A
(PT) Inversor Modular 63A

SF463

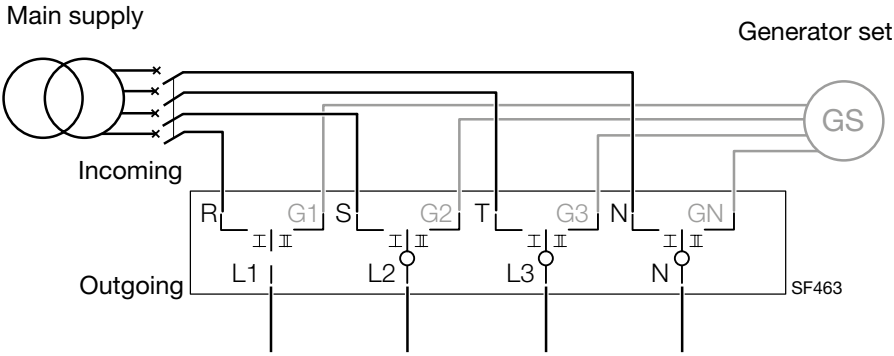

(EN) This modular changeover switch is not a disconnector. The isolation must be ensured with an appropriate device. The changeover inncoming must be protected against short circuit with an appropriate MCB 63A - 4.5kA - Curve C.

(DE) Cet inverseur modulaire n'est pas un sectionneur. Le sectionnement de l'installation doit être assuré par un appareil dédié. L'inverseur doit impérativement être protégé en amont contre les court-circuits via un disjoncteur modulaire 63A - 4.5kA - courbe C.

(DE) Der modular Umschalter ist für die Trennung nicht geeignet. Trennung der Amlage soll durch einen geeigneten Geraäte vorgesehen sein. Der Umschalter soll umbedingt mit einem Leitungschalter 63A - 4.5kA - C Characteristik gegen Kurzschluss geschützt sein.

(ES) Este interruptor modular no es un seccionador. El aislamiento se debe asegurar con un dispositivo apropiado. Este interruptor se debe proteger contra cortocircuito con un interruptor automático apropiado 63A - 4,5kA - curva C.

(EL) Αυτός ο διακόπτης δεν ενδείκνυται για απόζευξη των πηγών. Η απομόνωσή τους θα πρέπει να εξασφαλίζεται με άλλα μέσα. Ο διακόπτης θα πρέπει οπωσδήποτε να προστατεύεται από αυτόματη ασφάλεια 63A - 4,5kA - Καμπύλης C έναντι βραχυκυκλωμάτων

(PL) Przełącznik zasilania nie jest aparatem zabezpieczającym. Zabezpieczenie musi być zapewnione poprzez użycie odpowiedniego urządzenia.
Przełącznik zasilania musi być zabezpieczony od zwarć wyłącznikiem nadprądowym 63A, charakterystyka B/C lub wkładką bezpiecznikową gL 63A. Dopuszczalny prąd zwarciowy nie może przekroczyć 4.5kA.

(PT) Este inversor modular não pode ser comutado em carga. O seccionamento deverá ser garan-tido com um aparelho apropriado. O inversor dever ser protegido contra curto-circuito com um disjuntor modular de 63A curva B/C ou um fusível gG 63A max. A corrente de curto-circuito presumida não deverá exceder os 4,5kA.

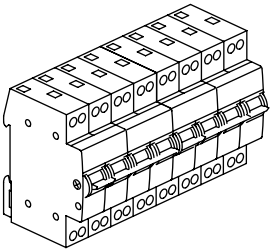

Specific for Australia

EN

Modular changeover 63A

with centre OFF position

SF463

Alternative supply generator: typical location of manual changeover device with centre "off" position in the main switch board.

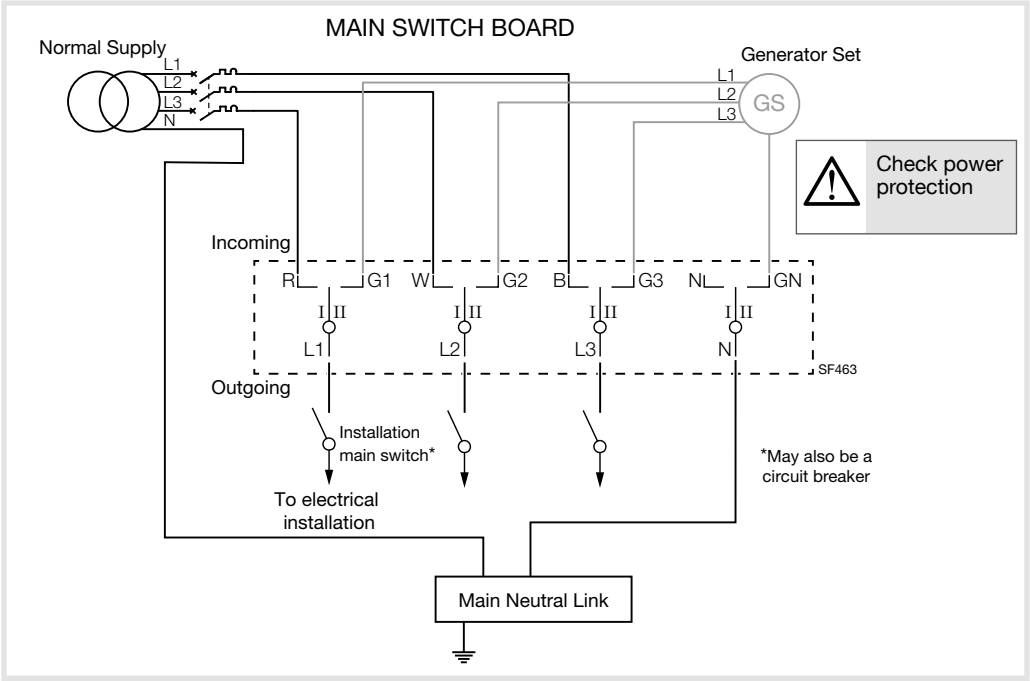

This modular changeover switch is not a disconnector. The isolation must be ensured with an appropriate device. The changeover incoming must be protected against short circuit with an appropriate MCB 63A - 6kA - C curve.

NOTE 1: In Australia and NZ, the Main Supply Neutral upstream of the MEN connection is NOT allowed to be switched. (AS/NZS 3010).

NOTE 2: Refer to AS/NZS 3000, 3010 and local Service and Installation Rules for specific requirements.

Hager 09.17 OCOM 129414 6S5503d