GE0250

ROZŁĄCZNIK IZOLACYJNY, TRZYPOLOWY, 250A, AC21A (160A, AC23A)



Przeznaczenie produktu			Rozłącznik izolacyjny
Seria produktu			GE
Liczba pól		Nr.	3
Typ napięcia roboczego			AC
Właściwości styków			
Prąd roboczy termiczny umowny Ith, IEC		A	250
Znamionowe napięcie izolacji Ui IEC/EN		V	1000
Znamionowe napięcie udarowe Uimp		kV	8
Znamionowy prąd roboczy Ie			
AC21A			
	400 V	A	200
	500 V	A	200
	690 V	A	180
AC22A			
	400 V	A	200
	500 V	A	200
	690 V	A	160
AC23A			
	400 V	A	160
	500 V	A	125
	690 V	A	80
Rozproszenie mocy na pole maks.		W	9
Znamionowa moc robocza AC23A			
	400 V	kW	90
	690 V	kW	75
Znamionowy prąd krótkotrwały wytrzymywany (1s) Icw (rms)		kA	7
Znamionowy prąd zwarciowy (rms)		kA	100
Wkładka bezpieczenikowa		Class/A	gG250
Zdolność załączania AC23A 400 V		A	1600
Zdolność wyłączania AC 23 A 400 V		A	1280
Trwałość mechaniczna		cycles	30000
Trwałość elektryczna AC21A		cycles	1000 (AC23A 400V)
Właściwości mechaniczne			
Pozycja montażowa			
	normalna		Płaszczyzna pionowa
	dozwolona		Dowolna
Montaż			Śruba
Zaciski			
	Typ zacisków		Szyna
	Zacisk śrubowy		M10
Moment obrotowy dokręcania zacisków			
	maks.	Nm	18

The characteristics described in this document are subject to updates or modifications at any time. The descriptions, technical and functional information, illustrations and instructions in this brochure are purely illustrative, and are consequently not contractually binding

	maks.	Ibin	10
Wymiary mostka łączeniowego maks.			26x3
Warunki otoczenia			
Temperatura pracy			
	min.	°C	-25
	maks.	°C	55
Temperatura składowania			
	min.	°C	-40
	maks.	°C	70
Maks. wysokość		m	3000
Odporność i zabezpieczenie			
Stopień ochrony IP od frontu			IP20
Stopień zanieczyszczenia			3
Wymiary			

Door coupling version with handle GAX66 - GAX66 B

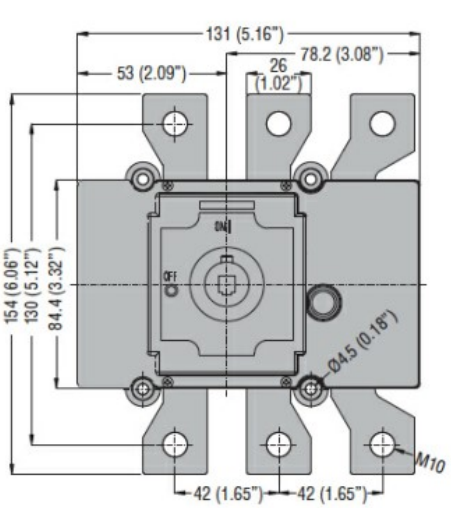

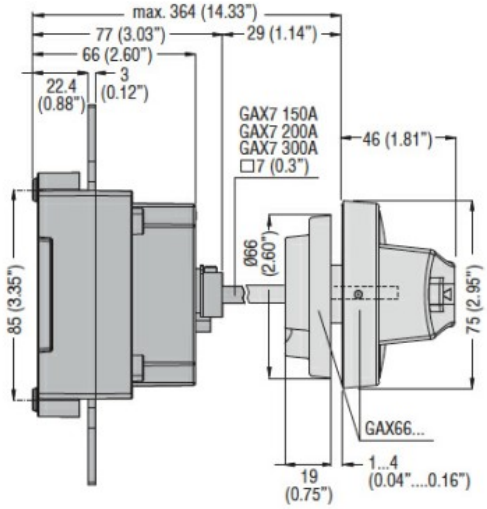

Drilling

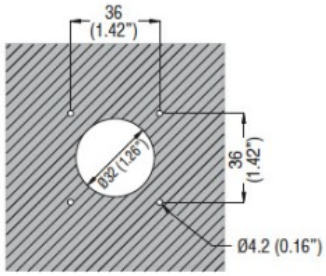

Direct operating version with handle GEX6 5D

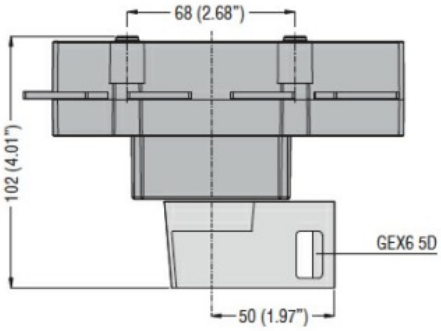

With terminal cover and auxiliary contact

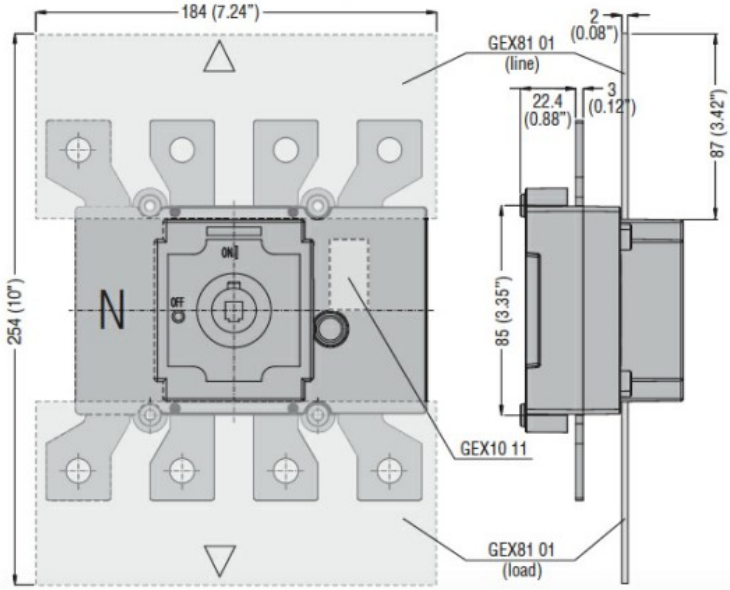

Schemat połączeń elektrycznych

The characteristics described in this document are subject to updates or modifications at any time. The descriptions, technical and functional information, illustrations and instructions in this brochure are purely illustrative, and are consequently not contractually binding

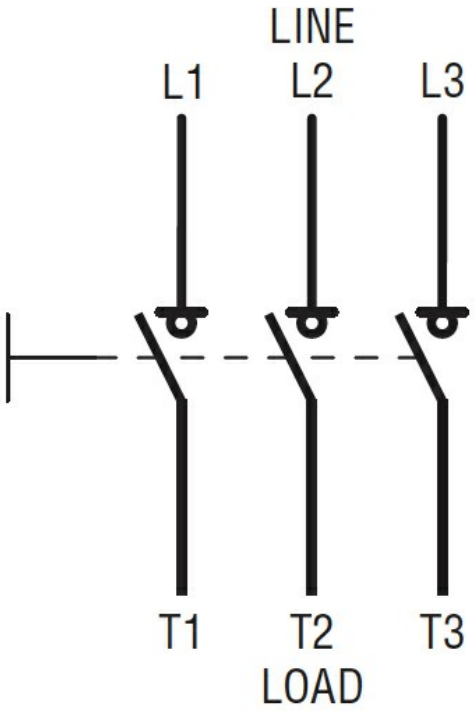

Certyfikaty i zgodność

Zgodność	
	IEC/EN 60947-1
	IEC/EN 60947-3
Certyfikaty	
	EAC

Klasyfikacja ETIM

ETIM 8,0	EC000216 - Rozłącznik izolacyjny

The characteristics described in this document are subject to updates or modifications at any time. The descriptions, technical and functional information, illustrations and instructions in this brochure are purely illustrative, and are consequently not contractually binding