

HHA160H

Wyłącznik mocy x160 3P 25kA 160A

Dane techniczne

Konstrukcja

Rodzaj konstrukcji	zgodnie z DIN EN 50173-1:2011-09
Liczba biegunów	3 P
Liczba biegunów	3P3D

Funkcje

Urządzenie kompletne z jednostką zabezpieczającą	Tak
Zintegrowana ochrona przed doziemieniem	Nie

Kompatybilność

Kompatybilny z szyną montażową DIN	Tak

Elementy sterujące i wskaźniki

Zintegrowany napęd silnikowy	Nie

Charakterystyka elektryczna

Napięcie znamionowe łączeniowe Ue (AC)	220/415 V
Częstotliwość znamionowa	50/60 Hz

Napięcie

Znamionowe napięcie izolacji Ui	690 V
Znamionowe napięcie udarowe wytrzymywane Uimp	8000 V
Z wyzwalaczem podnapięciowym	Nie

Prąd

Prąd znam. wyłączalny zwarciowy graniczny Icu dla 400V 50H wg PN-EN 60947-2	25 kA
Prąd znamionowy wyłączalny zwarciowy eksploatacyjny Ics z IEC 947.2 50 Hz	80 %
Prąd znam. wyłączalny zwarciowy graniczny na bieg. dla 230V 50H wg PN-EN 60947-2	21 kA
Prąd znam. wyłączalny zwarciowy graniczny na bieg. dla 400V 50H wg PN-EN 60947-2	9 kA
Prąd znam. wyłączalny zwarciowy graniczny Icu dla 230V 50H wg PN-EN 60947-2	35 kA
Prąd znam. wyłączalny zwarciowy graniczny Icu dla 240V 50H wg PN-EN 60947-2	35 kA
Prąd znam. wyłączalny zwarciowy graniczny Icu dla 415V 50H wg PN-EN 60947-2	25 kA
Prąd znam. wyłączalny zwarciowy graniczny Icu dla 440V 50H wg PN-EN 60947-2	20 kA
Zdolność wyłączania 690V (NF EN 60947-2)	4 kA
Nastawa wyzwalcza termicznego	0,63/0,8/1

Zastrzega się możliwość występowania błędów i wprowadzenia zmian technicznych.

Prąd / Temperatura

Prąd znamionowy przy 65°C zgodnie z IEC 60947-2	139,2 A
Prąd znamionowy przy 70°C zgodnie z IEC 60947-2	134,6 A

Współczynnik korekcyjny prądu

Współczynnik korekcyjny prądu znam. dla 2 aparatów zainstalowanych obok siebie	1
Współczynnik korekcyjny prądu znam. dla 3 aparatów zainstalowanych obok siebie	1
Współczynnik kor. prądu znam. dla 4 lub 5 aparatów zainstalowanych obok siebie	1
Współczynnik kor. prądu znam. dla 6 aparatów zainstalowanych obok siebie	1

Moc

Strata mocy na biegun dla 0,63*In	5,7 W
Strata mocy na biegun dla 0,8*In	8,9 W
Całkowita strata mocy prze 0,63*In	17,1 W
Całkowita strata mocy prze 0,8*In	26,7 W
Całkowite straty mocy dla prądu znamionowego	43,8 W
Straty mocy na biegun dla prądu znamionowego	14,6 W

Zadziałanie

Tryb wyzwalania	TM
Czas reakcji przy otwieraniu	10 ms

Wytrzymałość

Wytrzymałość elektryczna (liczba cykli)	1000
Wytrzymałość mechaniczna (liczba cykli)	4000

Instalacja / Montaż

Moment dokręcający	6Nm
Montaż na szynie TS z opcjonalnym adapterem	Nie

Podłączenie

Przekrój przewodu elastycznego (linka) w zacisku	4 / 70mm²
Przekrój przewodu sztywnego (drut) w zacisku	4 / 95mm²
Połączenie	połączenie z przodu
Rodzaj podłączenia	ze śrubą

Ustawienia

Zakres regulacji magnetycznej	1600 A

Wyposażenie

Opcjonalny napęd silnikowy	Nie

Zastrzega się możliwość występowania błędów i wprowadzenia zmian technicznych.

Norma

Norma	IEC 60 947-2
Dyrektywa europejska RoHs	zgodny
Dyrektywa europejska WEEE	tak

Bezpieczeństwo

Stopień ochrony	IP4X

Warunki użytkowania

Temperatura magazynowania	-35 do 70 °C

Oznaczenie

Grupa urządzeń	x160HHA

Zastrzega się możliwość występowania błędów i wprowadzenia zmian technicznych.

Wyłączniki i rozłączniki mocy Wielkość x160:

Wyłączniki mocy: • wyposażone w wyzwalacze termiczno-magnetyczne • regulacja członu termicznego w zakresie od 0,63 do 1xIN • człon magnetyczny stały 10xIN • zgodne z normą IEC 60947-2 Rozłączniki mocy: • do wyłączania i załączania prądów roboczych, nie wyposażone w wyzwalacze • wyposażenie dodatkowe jak dla wyłączników • Icw (1s) = 2 kA • zgodne z normą IEC 60947-3, kat. AC22/23A Cechy: • montaż na szynie TS35 lub płycie montażowej • w standardzie zaciski klatkowe do podłączenia przewodów miedzianych • zaciski klatkowe dla przewodów aluminiowych dostępne jako akcesoria • wyposażone w konektorowe końcówki pomiarowe • przycisk mechaniczny TEST • zintegrowana blokada dźwigni pod kłódkę max. 4 mm • zaciski klatkowe: - drut od 6 do 95 mm2 - linka od 6 do 70 mm2



HHA025H

MCCB Wyłączniki mocy TM, wielkość x160, Icu = 25 kA, 3-biegunowe

Opis	Opak.	GrRab	Cena	Nr katalogowy
Wyłącznik mocy x160 3P 25kA 25A	1	HAG	717,00 zł / szt.	**HHA025H**
Wyłącznik mocy x160 3P 25kA 40A	1	HAG	980,00 zł / szt.	**HHA040H**
Wyłącznik mocy x160 3P 25kA 63A	1	HAG	970,00 zł / szt.	**HHA063H**
Wyłącznik mocy x160 3P 25kA 80A	1	HAG	999,00 zł / szt.	**HHA080H**
Wyłącznik mocy x160 3P 25kA 100A	1	HAG	999,00 zł / szt.	**HHA100H**
Wyłącznik mocy x160 3P 25kA 125A	1	HAG	1.570,00 zł / szt.	**HHA125H**
Wyłącznik mocy x160 3P 25kA 160A	1	HAG	1.550,00 zł / szt.	**HHA160H**



HHA026H

MCCB Wyłączniki mocy TM, wielkość x160, Icu = 25 kA, 4-biegunowe

Opis	Opak.	GrRab	Cena	Nr katalogowy
Wyłącznik mocy x160 4P 25kA 25A	1	HAG	970,00 zł / szt.	**HHA026H**
Wyłącznik mocy x160 4P 25kA 40A	1	HAG	1.300,00 zł / szt.	**HHA041H**
Wyłącznik mocy x160 4P 25kA 63A	1	HAG	1.300,00 zł / szt.	**HHA064H**
Wyłącznik mocy x160 4P 25kA 80A	1	HAG	1.480,00 zł / szt.	**HHA081H**
Wyłącznik mocy x160 4P 25kA 100A	1	HAG	1.650,00 zł / szt.	**HHA101H**
Wyłącznik mocy x160 4P 25kA 125A	1	HAG	2.150,00 zł / szt.	**HHA126H**
Wyłącznik mocy x160 4P 25kA 160A	1	HAG	2.390,00 zł / szt.	**HHA161H**



HNA025H

MCCB Wyłączniki mocy TM, wielkość x160, Icu = 40 kA, 3-biegunowe

Opis	Opak.	GrRab	Cena	Nr katalogowy
Wyłącznik mocy x160 3P 40kA 25A	1	HAG	759,00 zł / szt.	**HNA025H**
Wyłącznik mocy x160 3P 40kA 40A	1	HAG	1.103,00 zł / szt.	**HNA040H**
Wyłącznik mocy x160 3P 40kA 63A	1	HAG	1.174,00 zł / szt.	**HNA063H**
Wyłącznik mocy x160 3P 40kA 80A	1	HAG	1.240,00 zł / szt.	**HNA080H**
Wyłącznik mocy x160 3P 40kA 100A	1	HAG	1.290,00 zł / szt.	**HNA100H**
Wyłącznik mocy x160 3P 40kA 125A	1	HAG	1.700,00 zł / szt.	**HNA125H**
Wyłącznik mocy x160 3P 40kA 160A	1	HAG	1.990,00 zł / szt.	**HNA160H**



HNA026H

MCCB Wyłączniki mocy TM, wielkość x160, Icu = 25 kA, 4-biegunowe

Opis	Opak.	GrRab	Cena	Nr katalogowy
Wyłącznik mocy x160 4P 40kA 25A	1	HAG	1.039,00 zł / szt.	**HNA026H**
Wyłącznik mocy x160 4P 40kA 40A	1	HAG	1.368,00 zł / szt.	**HNA041H**
Wyłącznik mocy x160 4P 40kA 63A	1	HAG	1.599,00 zł / szt.	**HNA064H**
Wyłącznik mocy x160 4P 40kA 80A	1	HAG	1.790,00 zł / szt.	**HNA081H**
Wyłącznik mocy x160 4P 40kA 100A	1	HAG	2.150,00 zł / szt.	**HNA101H**
Wyłącznik mocy x160 4P 40kA 125A	1	HAG	2.650,00 zł / szt.	**HNA126H**
Wyłącznik mocy x160 4P 40kA 160A	1	HAG	2.700,00 zł / szt.	**HNA161H**

Zastrzega się możliwość wprowadzenia zmian technicznych | Wszystkie wyświetlane ceny produktów są rekomendowanymi (katalogowymi) cenami netto. Data obowiązywania cen: 28.02.2018

Bloki różnicowoprądowe do MCCB, wielkość x160, typ A-HI , 3-biegunowe

Opis	Opak.	GrRab	Cena	Nr katalogowy
Blok różnicowo-prądowy 3P 125A, regulowany	1	HAG	2.850,00 zł / szt.	**HBA125H**
Blok różnicowo-prądowy 3P 125A, bez regulacji	1	HAG	2.490,00 zł / szt.	**HBA127H**
Blok różnicowo-prądowy 3P 160A, regulowany	1	HAG	3.205,00 zł / szt.	**HBA160H**

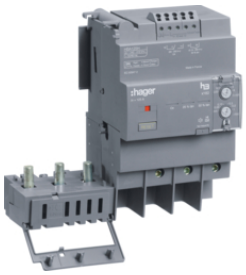

HBA125H

Bloki różnicowoprądowe do MCCB, wielkość x160, typ A-HI , 4-biegunowe

Opis	Opak.	GrRab	Cena	Nr katalogowy
Blok różnicowo-prądowy 4P 125A, regulowany	1	HAG	3.200,00 zł / szt.	**HBA126H**
Blok różnicowo-prądowy 4P 125A, bez regulacji	1	HAG	2.990,00 zł / szt.	**HBA128H**
Blok różnicowo-prądowy 4P 160A, regulowany	1	HAG	4.163,00 zł / szt.	**HBA161H**



HBA126H

Rozłączniki mocy, wielkość x160, 3-biegunowe

Opis	Opak.	GrRab	Cena	Nr katalogowy
Rozłącznik obciążenia x160 3P 125A	1	HAG	984,00 zł / szt.	**HCA125H**
Rozłącznik obciążenia x160 3P 160A	1	HAG	1.039,00 zł / szt.	**HCA160H**

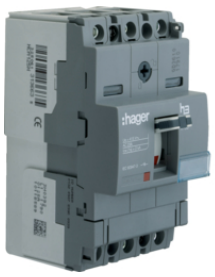

HCA125H

Rozłączniki mocy, wielkość x160, 4-biegunowe

Opis	Opak.	GrRab	Cena	Nr katalogowy
Rozłącznik obciążenia x160 4P 125A	1	HAG	1.470,00 zł / szt.	**HCA126H**
Rozłącznik obciążenia x160 4P 160A	1	HAG	1.540,00 zł / szt.	**HCA161H**



HCA126H

Styki pomocnicze i sygnalizacyjne, wielkość x160

Opis	Opak.	GrRab	Cena	Nr katalogowy
Styk pomocniczy x160-x250 1P 250VAC	1	HAG	198,00 zł / szt.	**HXA021H**
Styk sygnalizacyjny x160-x250 1P 250VAC	1	HAG	227,00 zł / szt.	**HXA024H**



HXA021H



HXA004H

Wyzwalacze wzrostowe, wielkość x160

Opis	Opak.	GrRab	Cena	Nr katalogowy
Wyzwalacz wzrostowy x160-x250 24VDC	1	HAG	215,00 zł / szt.	**HXA001H**
Wyzwalacz wzrostowy x160-x250 100-120VAC	1	HAG	195,00 zł / szt.	**HXA003H**
Wyzwalacz wzrostowy x160-x250 200-240VAC	1	HAG	215,00 zł / szt.	**HXA004H**
Wyzwalacz wzrostowy x160-x250 380-450VAC	1	HAG	215,00 zł / szt.	**HXA005H**



HXA014H

Wyzwalacze podnapięciowe, wielkość x160

Opis	Opak.	GrRab	Cena	Nr katalogowy
Wyzwalacz podnapięciowy x160-x250 24VDC	1	HAG	291,00 zł / szt.	**HXA011H**
Wyzwalacz podnapięciowy x160-x250 200-240VAC	1	HAG	318,00 zł / szt.	**HXA014H**
Wyzwalacz podnapięciowy x160-x250 380-450VAC	1	HAG	273,00 zł / szt.	**HXA015H**
Wyzwalacz podnapięciowy x160-x250 100-120VAC	1	HAG	273,00 zł / szt.	**HXA013H**
Wyzwalacz podnapięciowy zwłoczny x160-x250 24VDC	1	HAG	309,00 zł / szt.	**HXA051H**
Wyzwalacz podnapięciowy zwłoczny x160-x250 110VAC	1	HAG	309,00 zł / szt.	**HXA053H**
Wyzwalacz podnapięciowy zwłoczny x160-x250 220-240VAC	1	HAG	311,00 zł / szt.	**HXA054H**
Wyzwalacz podnapięciowy zwłoczny x160-x250 380-415VAC	1	HAG	309,00 zł / szt.	**HXA055H**



HXA030H

Napędy obrotowe bezpośrednie, wielkość x160

Opis	Opak.	GrRab	Cena	Nr katalogowy
Napęd obrotowy bezpośredni x160	1	HAG	158,00 zł / szt.	**HXA030H**



HXA031H

Napędy obrotowe na drzwi, wielkość x160

Opis	Opak.	GrRab	Cena	Nr katalogowy
Napęd obrotowy na drzwi x160	1	HAG	246,00 zł / szt.	**HXA031H**



HYA014H

Przedłużenia przyłączy rozszerzone, wielkość x160

Opis	Opak.	GrRab	Cena	Nr katalogowy
Przedłużenie przyłączy szynowe rozszerzone x160 3P	1	HAG	126,00 zł / szt.	**HYA014H**
Przedłużenie przyłączy szynowe rozszerzone x160 4P	1	HAG	159,00 zł / szt.	**HYA015H**

Zastrzega się możliwość wprowadzenia zmian technicznych | Wszystkie wyświetlane ceny produktów są rekomendowanymi (katalogowymi) cenami netto. Data obowiązywania cen: 28.02.2018

Przedłużenia przyłączy proste, wielkość x160

Opis	Opak.	GrRab	Cena	Nr katalogowy
Przedłużenie przyłączy szynowe proste x160 3P/4P	1	HAG	127,00 zł / szt.	**HYA013H**



HYA013H

Przegrody biegunów, wielkość x160

Opis	Opak.	GrRab	Cena	Nr katalogowy
Przegrody biegunów x160 3P/4P	1	HAG	40,00 zł / szt.	**HYA019H**

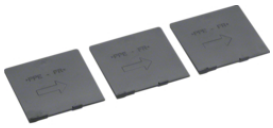

HYA019H

Osłony przyłączy, wielkość x160, 3-biegunowe

Opis	Opak.	GrRab	Cena	Nr katalogowy
Osłona przedłużenia przyłączy prostych x160 3P	1	HAG	49,00 zł / szt.	**HYA021H**
Osłona przedłużenia przyłączy rozszerzonych x160 3P	1	HAG	64,00 zł / szt.	**HYA023H**
Osłona przyłączy standardowych x160 3P	1	HAG	49,00 zł / szt.	**HYA027H**
Osłona przyłączy tylnych x160 3P	1	HAG	45,00 zł / szt.	**HYA025H**



HYA021H

Osłony przyłączy, wielkość x160, 4-biegunowe

Opis	Opak.	GrRab	Cena	Nr katalogowy
Osłona przedłużenia przyłączy prostych x160 4P	1	HAG	70,00 zł / szt.	**HYA022H**
Osłona przedłużenia przyłączy rozszerzonych x160 4P	1	HAG	78,00 zł / szt.	**HYA024H**
Osłona przyłączy tylnych x160 4P	1	HAG	66,00 zł / szt.	**HYA026H**
Osłona przyłączy standardowych x160 4P	1	HAG	66,00 zł / szt.	**HYA028H**



HYA022H

Profile podwyższające TS35, wielkość x160

Opis	Opak.	GrRab	Cena	Nr katalogowy
Profile podwyższające TS35, 3x105mm	1	HAG	23,00 zł / szt.	**HYA036H**



HYA036H



Zaciski klatkowe Cu/Al, wielkość x160, 3-biegunowe

Opis	Opak.	GrRab	Cena	Nr katalogowy
Zaciski klatkowe do przewodów Al x160 3P	1	HAG	66,00 zł / szt.	**HYA005H**

HYA005H



Zaciski klatkowe Cu/Al, wielkość x160, 4-biegunowe

Opis	Opak.	GrRab	Cena	Nr katalogowy
Zaciski klatkowe do przewodów Al x160 4P	1	HAG	88,00 zł / szt.	**HYA006H**

HYA006H



Elementy blokujące do dźwigni standardowej, wielkość x160

Opis	Opak.	GrRab	Cena	Nr katalogowy
Blokada dźwigni x160-x250	1	HAG	105,00 zł / szt.	**HXA039H**

HXA039H



Zestawy przewodów do styków i wyzwalaczy, wielkość x160

Opis	Opak.	GrRab	Cena	Nr katalogowy
Zestaw przyłączeniowy 3P/4P	1	HAG	64,00 zł / szt.	**HYA035H**

HYA035H



Adaptery montażowe na szynę TS35, wielkość x160

Opis	Opak.	GrRab	Cena	Nr katalogowy
Adapter szyny TS35 x160 3P/4P	1	HAG	68,00 zł / szt.	**HYA033H**

HYA033H

Zastrzega się możliwość wprowadzenia zmian technicznych | Wszystkie wyświetlane ceny produktów są rekomendowanymi (katalogowymi) cenami netto. Data obowiązywania cen: 28.02.2018

:hager

6H 5523.d

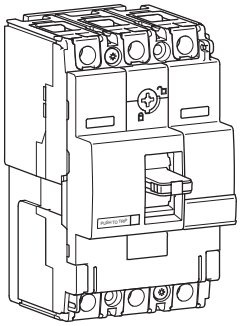

x160

FR	Disjoncteurs boîtiers moulés 16 à 160 A	Notice d'instructions
GB	Moulded case circuit breakers 16 - 160 A	User instructions
DE	Leistungsschalter 16 - 160 A	Montageanleitung
IT	int. scatolato 16 - 160 A	Istruzioni di montaggio
ES	Interruptores automáticos 16 a 160 A	Instrucciones de uso
NL	Instruções de instalação	Gebruiksaanwijzing
PT	Disjuntores gerais 16 a 160 A	Instruções de instalação
NO	Effektbryter 16 - 160 A	Bruksanvisning
GR	Αυτόματοι διακόπτες ισχύος 16 - 160 A	Οδηγίες Χρήσης
PL	Wyłączniki kompaktowe 16 - 160 A	Instrukcja obsługi
RU	Автоматические выключатели в литых корпусах 16 - 160A	Руководство по эксплуатации
AR	مصبوب تغطية 16 إلى 160A	دليلالاستعمال

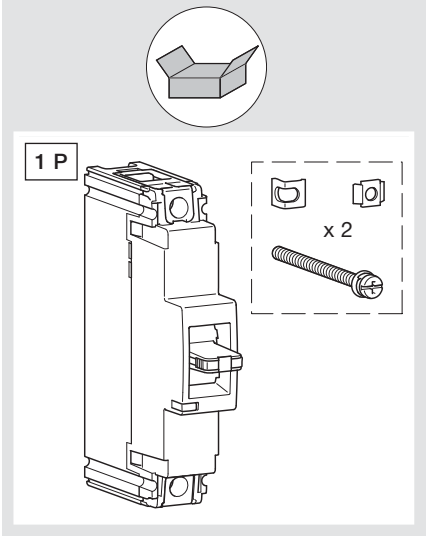

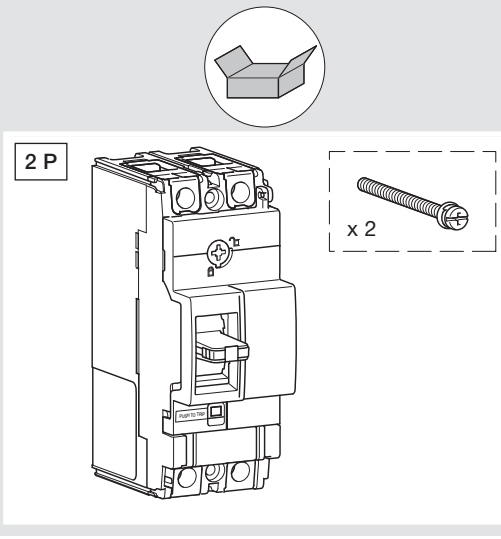

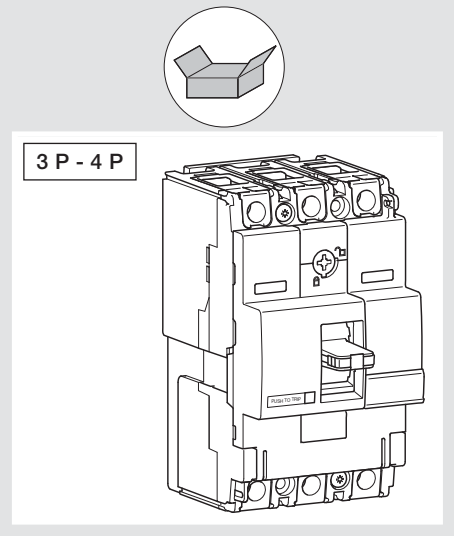

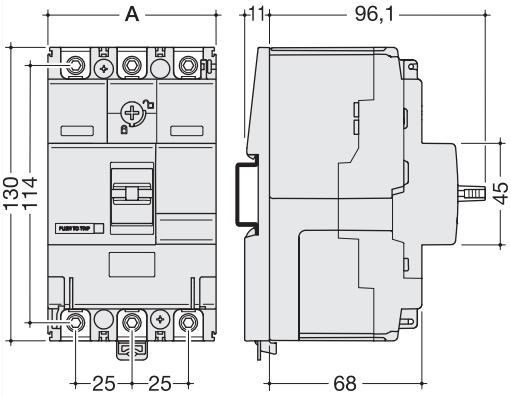

	A (mm)	
1P	24,8	
2P	49,5	
3P	74,5	OK
4P	99,5	OK

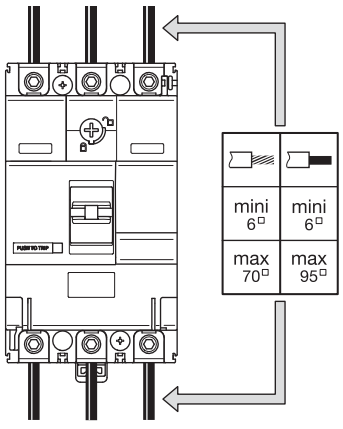

		220/240 V AC	380/415 V AC
HDA	Icu	25 kA	**18 kA**
	Ics	25 kA	18 kA
HHA	Icu	35 kA	**25 kA**
	Ics	25 kA	20 kA
HNA	Icu	85 kA	**40 kA**
	Ics	40 kA	20 kA
HCA	Icm		2,8 kA
	Icw		2 kA - 1s

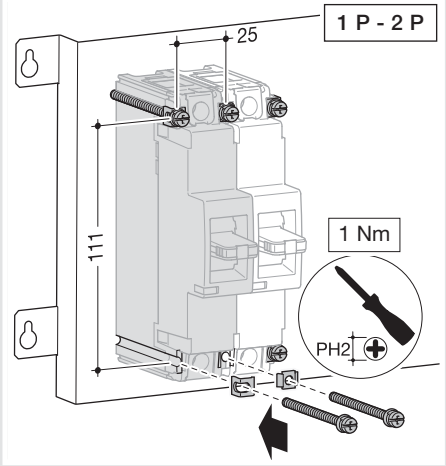

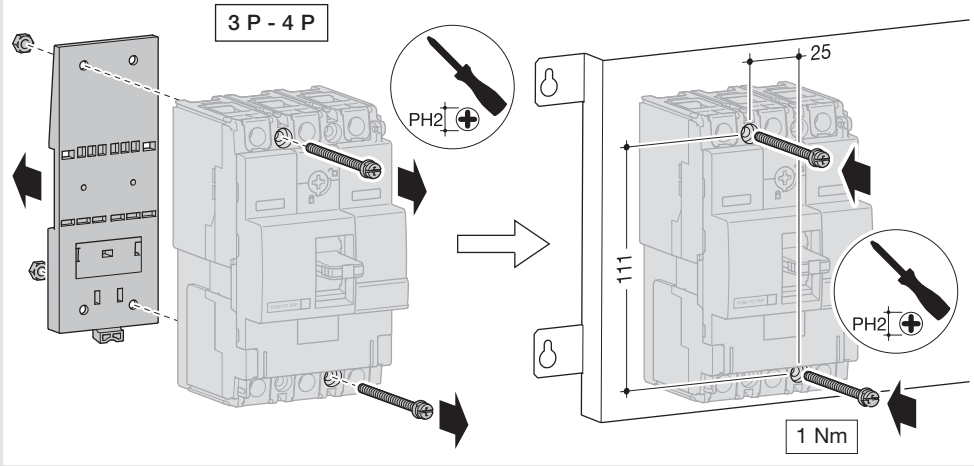

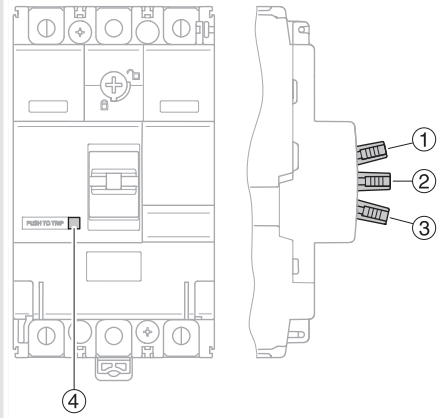

Indicateur de position de la manette :
① rouge = ON, ② blanc = Déclenché,
③ vert = OFF (Reset).
Bouton de déclenchement ④

Handle position indicator :
① red = ON, ② white = Trip,
③ green = OFF (Reset).
Button, Push-to-Trip ④

Position des Schalthebels :
① rot = EIN, ② weiss = ausgelöst,
③ grün = AUS (Reset).
Prüftaste, zum Auslösen drücken ④

Indicatore di posizione della leva di manovra :
① rosso = ON, ② bianco = Scanciato,
③ verde = OFF (Reset).
Pulsante di sgancio ④

Visualización de la posición :
① rojo = ON, ② blanco = Disparo,
③ verde = OFF (Reset).
Pulsador de disparo ④

Hendelstand-indicator :
① rood = ON,
② wit = Uitgeschakeld,
③ groen = OFF (Reset).
Uitschakelknop ④

Indicador de posição do punho :
① encarnado = ON,
② branco = Disparo,
③ verde = OFF (Reset).
Botão de disparo ④

Bryterknappens posisjon indikerer :
① rød = PÅ,
② hvit = Utløst,
③ grønn = AV (Reset).
Utløserknapp ④

Οπτική ένδειξη της κατάστασης του διακόπτη :
① κόκκινο = ON,
② λευκό = πτώση διακόπτη ισχύος,
③ πράσινο = OFF (Reset).
Πλήκτρο διακοπής ④

Pozycje dźwigni:
① czerwony = ON
② biały = Trip
③ zielony = OFF (Reset)
Przycisk - Wciśnij aby wyzwolić ④

Индикатор положения раб. органа:
① красный = ВКЛ,
② белый = расцеплен
③ зелёный = ВЫКЛ(Готов)
Кнопка, Нажать для расцепления ④

مشير الوضعية وحدة التحكم
① احمر = تشغيل
② ابيض = انطلاق
③ اخضر = ايقاف
④ زر الانطلاق

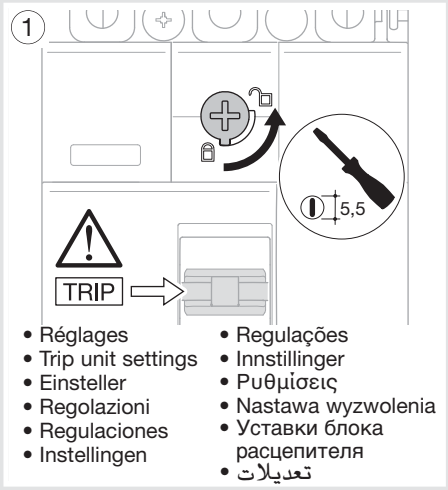

- Réglages
- Trip unit settings
- Einsteller
- Regolazioni
- Regulaciones
- Instellingen
- Regulações
- Innstillinger
- Ρυθμίσεις
- Nastawa wyzwolenia
- Уставки блока расцепителя
- تعديلات

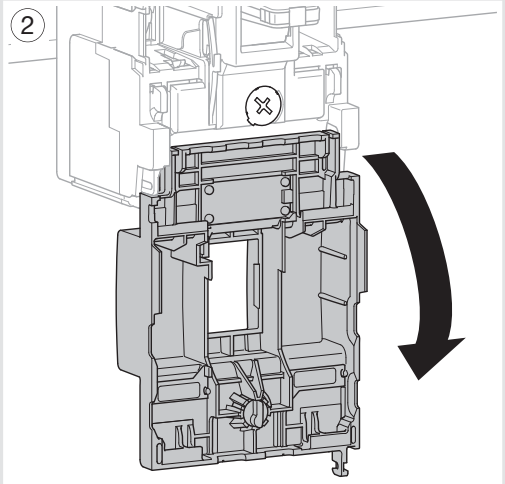

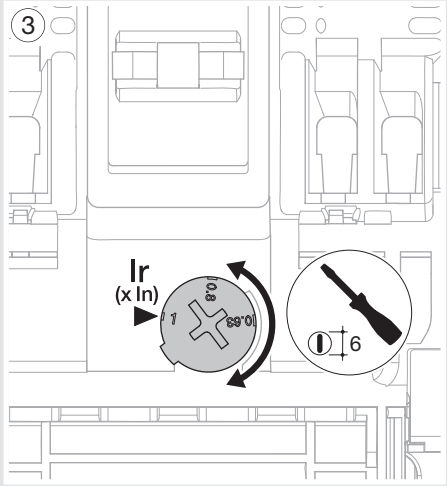

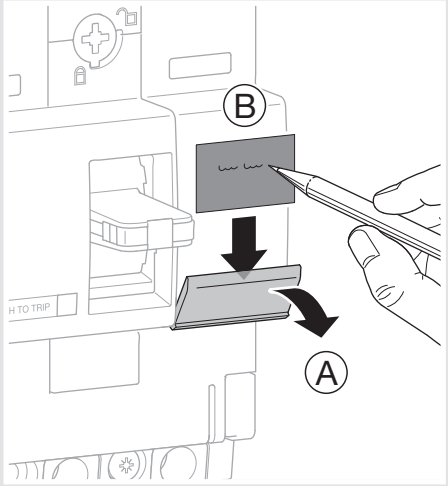

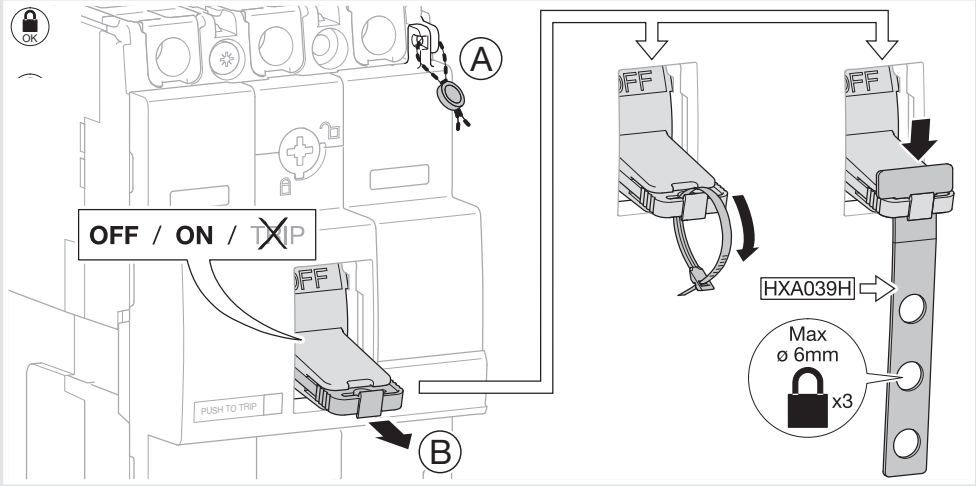

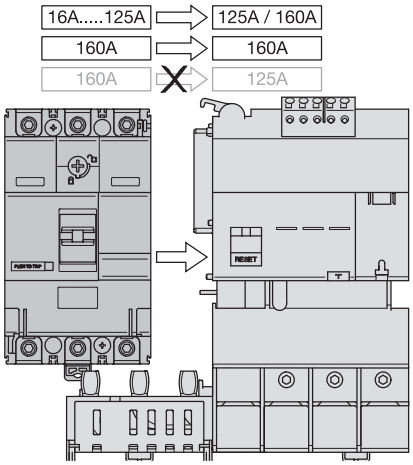

- L'association d'un disjoncteur 160 A avec un bloc différentiel 125 A est interdite.
- Assembly between MCCB 160 A and RCD 125 A is strictly forbidden.
- Montage zwischen MCCB 160 A und RCD 125 A ist strikt verboten.
- E' vietato installare un blocco differenziale da 125 A su un interruttore da 160 A.
- El acoplamiento entre un interruptor automático de 160 A y un bloque diferencial de 125 A está prohibido.
- Het is niet toegestaan een aardlekelement met een nom. waarde van 125 A te combineren met een vermogensschakelaar met een nom. waarde van 160 A.
- Não é permitida a associação de um disjuntor de 160 A com um bloco diferencial de 125 A.
- Montasje av 125 A jordfeilblokk på 160 A effektbryter må ikke forekomme.
- Απαγορεύεται η σύνδεση ενός διακόπτη 160 A με ένα ρελέ διαφυγής (μπλοκ) 125 A.
- Montaż wyłącznika 160 A z blokiem różnicowoprądowym 125 A jest niedopuszczalny.
- Сборка автомата 160A и блока ВДТ 125A строго воспрещается.
- 160A "ببناء القدرات" مع فارق حظر 125A محظور تكوين الجمعيات

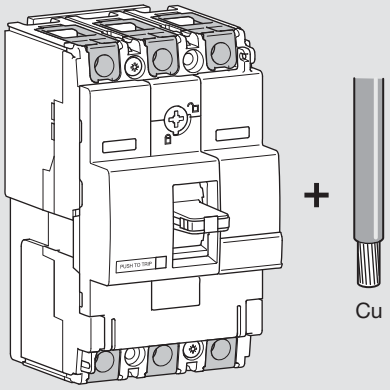

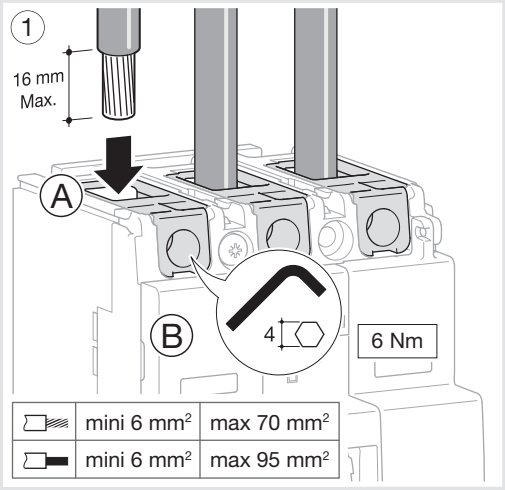

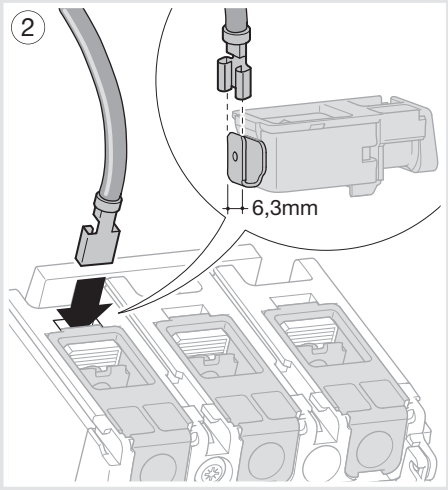

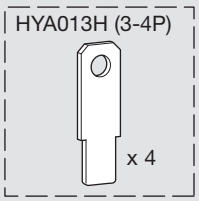

- Rallonges de plages
- Extended connections
- Anschlussverlängerung
- Terminali anteriori prolongati
- Pletinas prolongadoras
- Aansluitverlengstukken
- Prolongadores de bornes
- Tilkoblingslasker
- Προεκτάσεις για ακροδέκτες
- Przyłącza rozszerzone i przedłużone
- Фазные удлинители и расширители
- نطاقات الحبال

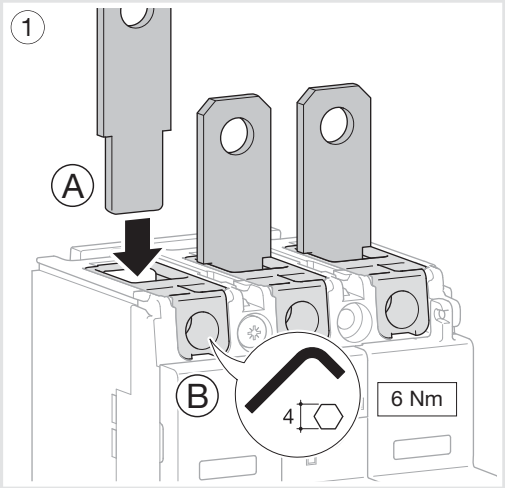

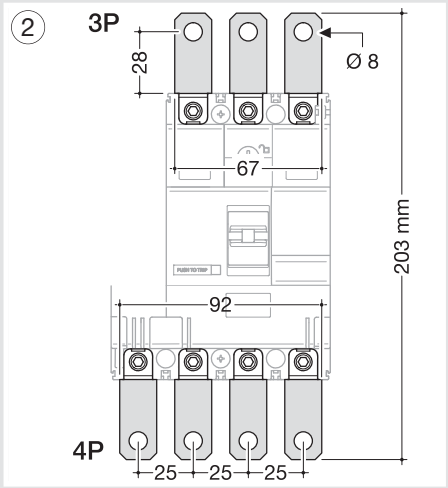

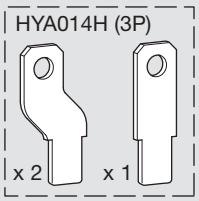

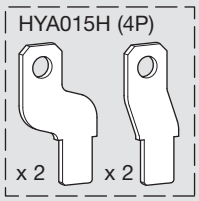

- Rallonges et épanouisseurs
- Extended connections and spreaders
- Anschlussverlängerung gespreizt
- Terminali anteriori prolongati e divarigati
- Pletinas prolongadoras
- Aansluitverlengstukken
- Prolongadores de bornes
- Tilkoblingslasker
- Προεκτάσεις για ακροδέκτες
- Przyłącza rozszerzone i przedłużone
- Фазные удлинители и расширители
- ملحقات

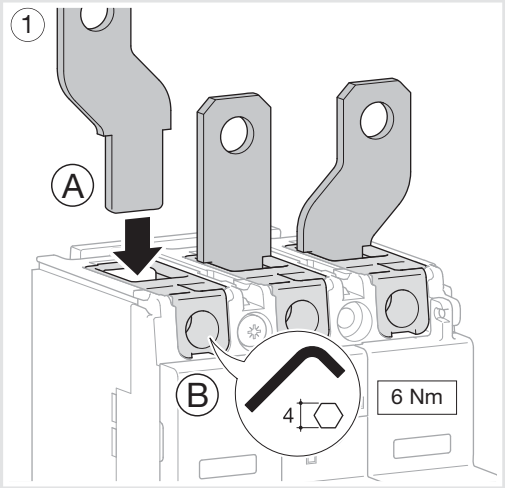

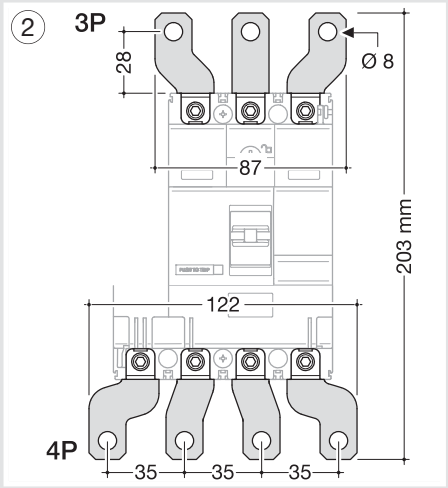

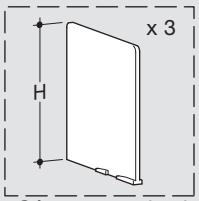

HYA019H
(H = 53mm)

HYB019H
(H = 97mm)

- Séparateurs de phase
- Interphase barrier
- Abschottung
- Setti separatori
- Separadores de fases
- Schermschotten
- Separadores de fases
- Faseisolasjonsplater
- Διαχωριστικά φάσεων
- Przegrody izolacyjne
- Межфазная перегородка
- مرحلة الفواصل

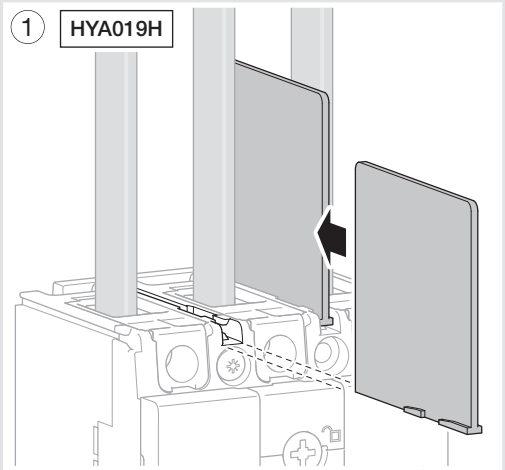

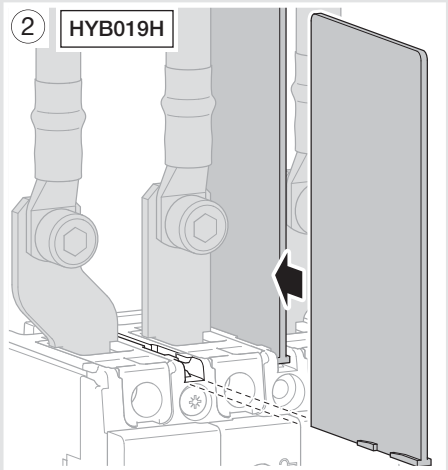

HYA005H (3P)

HYA006H (4P)

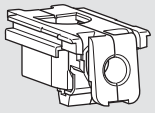

x 3 (x 4)

+



Cu
Al

- Bornes à cages Al
- Assembling collar Al
- Anschlussklemmen Al
- Morsetti a gabbia Al
- Bornes para cables de Al
- Al-kooiklemmen
- Bornes de mordente -Al
- Tilkoblingsklemmer Al
- Ακροδέκτες για καλώδια Al
- Zaciski klatkowe Al
- Сборочный хомут Al
- محطات في أقفاص Al

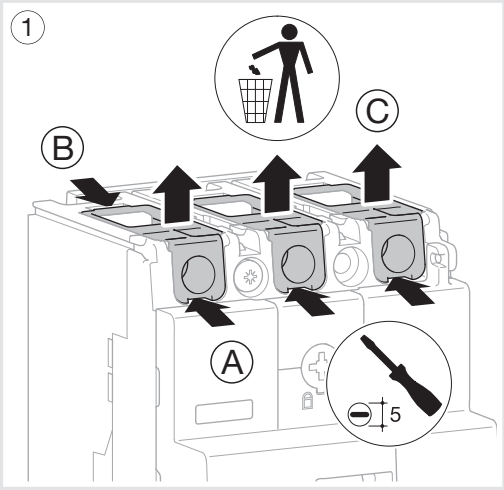

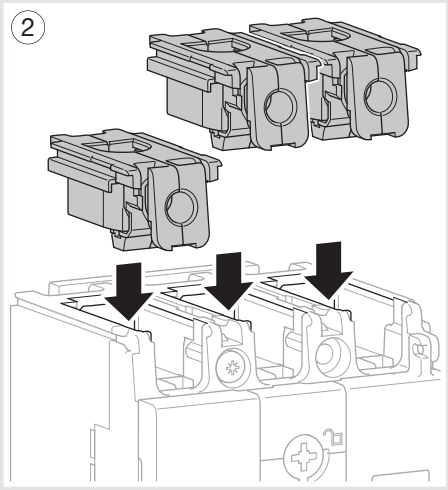

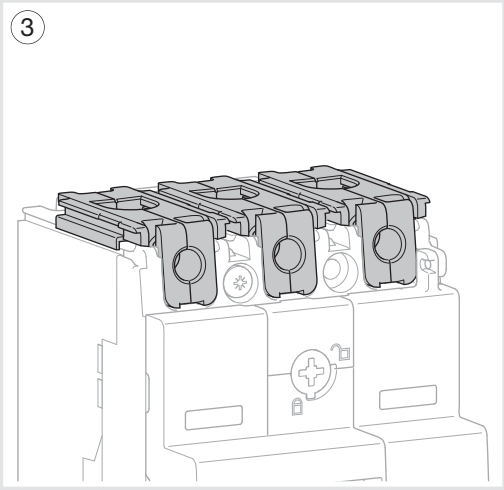

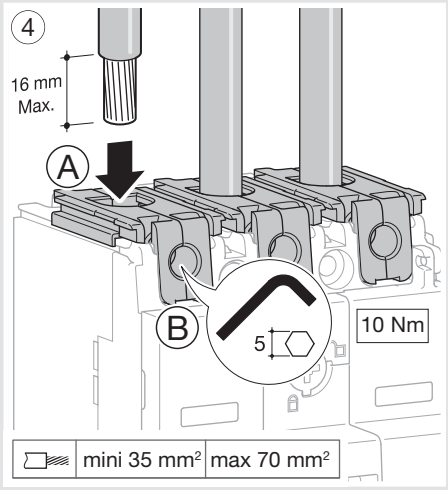

HYA021H (3P)

HYA022H (4P)

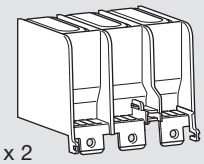

x 2

HYA023H (3P)

HYA024H (4P)

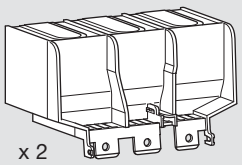

x 2

HYA027H (3P)

HYA028H (4P)

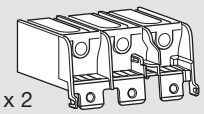

x 2

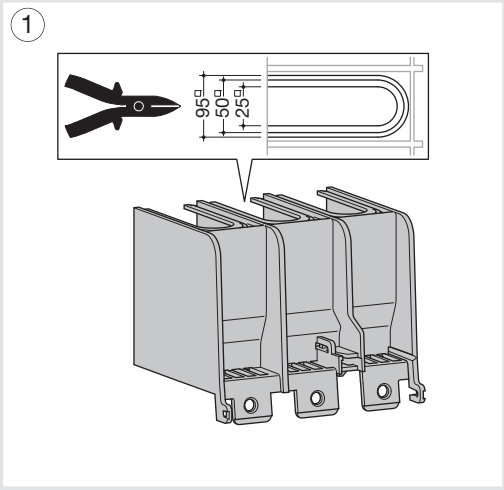

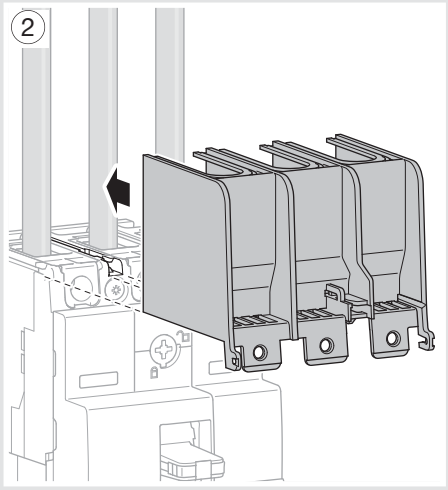

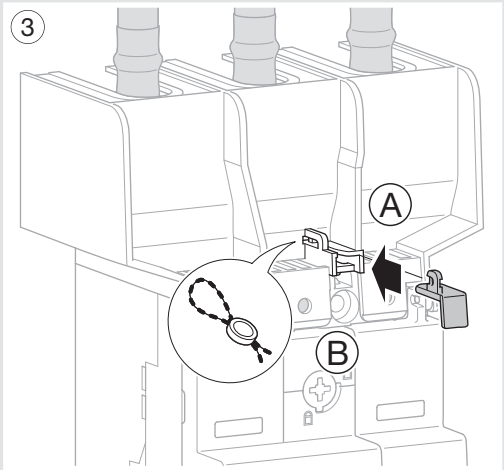

- Capot cache-bornes
- Terminal covers
- Klemmenabdeckung
- Calotte di protezione morsetti
- Tapa de bornes
- Afdekkap voor klembeschermers
- Cobre bornes
- Klemmedeksler
- Κάλυμμα επαφών
- Osłony zacisków
- Изолирующие крышки
- ذاكرة التخزين المؤقت للمحطات الطرفية

Hager 12.2012 OCOM 115104