Aprobaty

Listwy Pomiarowe WAGO LPW stosowane są od lat w zakładach energetycznych w Polsce. Ich niezawodność i wygoda eksploatacji zostały niejednokrotnie potwierdzone stosownymi aprobatami. Poniższa tabela przedstawia zestawienie listew pomiarowych, które uzyskały aprobaty poszczególnych oddziałów.

listwa pomiarowa z beznarzędziowym zwieraniem torów prądowych i zaciskiem CAGE CLAMP®



nr listwy LPW	847-102	847-1002	847-869	847-629	847-997	847-999	847-328	847-103	847-104	847-575	847-600	847-722	847-713	847-988	847-1024	847-724	847-748	847-798	847-846	847-847	847-799	847-848	847-706	847-768	847-836	847-962	847-992
strona	10	10	11	11	12	12	13	13	14	14	15	15	16	16	17	17	18	18	19	19	20	20	21	21	22	22	23
ENEA Operator sp. z o.o.																											
oddział w Poznaniu	x	x										x															
oddział w Bydgoszczy		x																									
oddział w Gorzowie Wielkopolskim	x	x						x																			
oddział w Szczecinie		x																									
oddział w Zielonej Górze	x	x						x																			
Tauron Dystrybucja S.A.																											
oddział we Wrocławiu								x																			
oddział w Jeleniej Górze																											
oddział w Legnicy	x								x																		
oddział w Opolu	x								x					x													
oddział w Wałbrzychu	x								x				x														
oddział w Krakowie	x																										
oddział w Bielsku-Białej	x			x	x																						
oddział w Będzinie																		x			x						
oddział w Częstochowie																											
oddział w Gliwicach																											
oddział w Tarnowie																											
ENERGA S.A.																											
oddział w Gdańsku													x														
oddział w Elblągu												x			x										x		
oddział w Kaliszu													x												x		
oddział w Koszalinie	x												x														
oddział w Olsztynie											x	x			x								x	x	x	x	
oddział w Płocku	x						x																				
oddział w Słupsku													x														
oddział w Toruniu													x														
PGE Dystrybucja S.A.																											
oddział w Łodzi																											
oddział Łódź-Teren																											x
oddział w Białymstoku		x																									
oddział w Lublinie	x		x	x		x										x	x		x	x		x					
oddział w Rzeszowie	x					x																					x
oddział w Warszawie																											
oddział w Zamościu	x		x	x	x																						
oddział w Skarżysku-Kamiennej																											
RWE STOEN S.A.																											
PSE Operator S.A.																											
oddział Centrum										x																	
oddział Północ										x																	
oddział Południe										x																	
oddział Wschód										x																	

Stan na dzień 1.08.2015

listwa pomiarowa 10-torowa	listwa pomiarowa 12-torowa	konfiguracja układu dla listew z 4 złączkami w torze prądowym
2 złączki prądowe w każdej fazie z bezpiecznikami, bez sygnalizacji z obwodami dodatkowymi	**2 złączki prądowe w każdej fazie z bezpiecznikami, bez sygnalizacji z obwodami dodatkowymi**	





nr katalogowy	szt./opak.	nr katalogowy	szt./opak.
847-1024	1	**847-724**	1
6 A		3,15 A (250 V AC)/3,15 A (250 V AC)	
210 x 170 x 103 mm		164 x 170 x 103 mm	

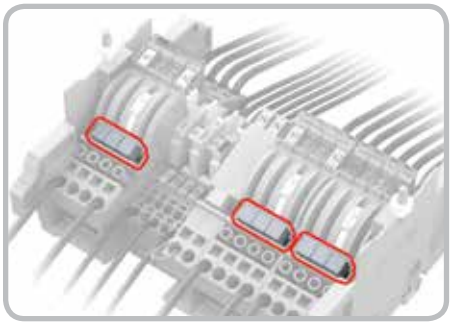

Przed przystąpieniem do konfiguracji należy sprawdzić, zgodnie ze schematem, które mostki trzeba usunąć.

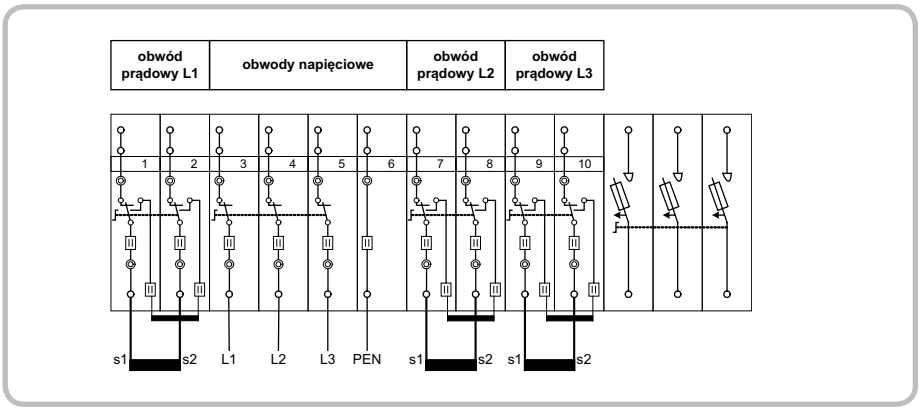

Schemat wewnętrzny listwy 847-1024

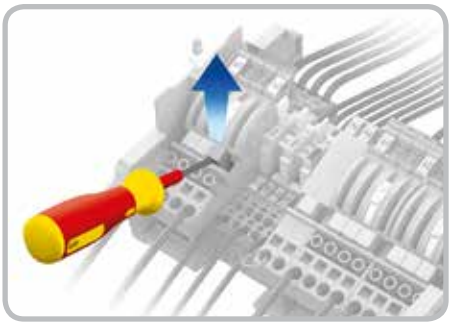

Następnie podważyć wybrany mostek przy pomocy przyrządu montażowego i usunąć go.

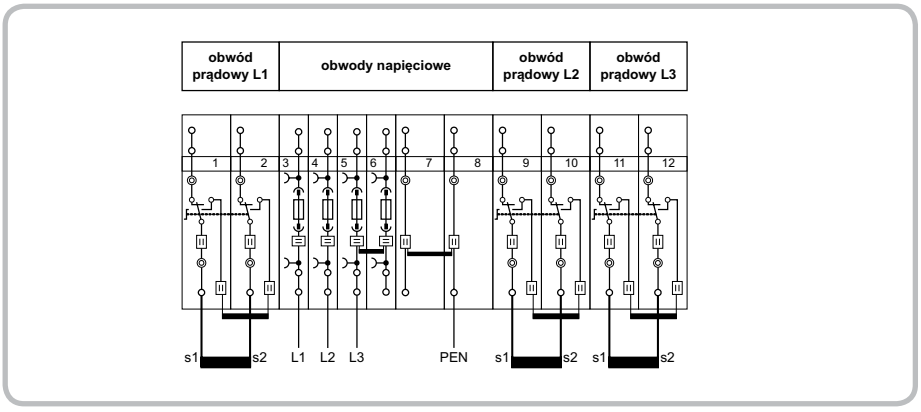

Schemat wewnętrzny listwy 847- 724