	listwa pomiarowa z beznarzędziowym zwieraniem torów prądowych i zaciskiem CAGE CLAMP®													listwa pomiarowa z beznarzędziowym zwieraniem torów prądowych i zaciskiem Push-in CAGE CLAMP® 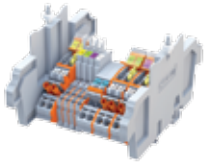														
														847-xxx/xxx-200x												
nr listwy LPW	847-998	847-105	847-297	847-436	847-1003	847-106	847-586	847-356	847-837	847-716					847-102/...	847-1002/...	847-1011/...	847-999/...	847-869/...	847-997/...	847-629/...	847-1057/...	847-328/...	847-1120/...	847-104/...	847-575/...	847-1034/...	847-600/...	847-1008/...
strona	23	24	24	25	25	26	26	27	27	28					44	44	45	45	46	46	47	47	48	48	49	49	50	50	51
ENEA Operator sp. z o.o.																													
oddział w Poznaniu							x								x	x													
oddział w Bydgoszczy																x													
oddział w Gorzowie Wielkopolskim								x							x	x													
oddział w Szczecinie								x								x													
oddział w Zielonej Górze															x	x													
Tauron Dystrybucja S.A.																													
oddział we Wrocławiu									x																				
oddział w Jeleniej Górze																									x				
oddział w Legnicy																													
oddział w Opolu	x																												
oddział w Wałbrzychu																													
oddział w Krakowie		x													x														
oddział w Bielsku-Białej		x				x																							
oddział w Będzinie																													
oddział w Częstochowie																													
oddział w Gliwicach																													
oddział w Tarnowie																													
ENERGA S.A.																													
oddział w Gdańsku			x	x						x																			
oddział w Elblągu																													
oddział w Kaliszu						x																							
oddział w Koszalinie															x														
oddział w Olsztynie																						x					x		
oddział w Płocku		x																											
oddział w Słupsku																													
oddział w Toruniu																													
PGE Dystrybucja S.A.																													
oddział w Łodzi			x																										
oddział Łódź-Teren		x						x																					
oddział w Białymstoku		x																											
oddział w Lublinie															x			x	x		x		x						
oddział w Rzeszowie	x	x																											
oddział w Warszawie		x																											
oddział w Zamościu																				x									
oddział w Skarżysku-Kamiennej		x		x	x																								
RWE STOEN S.A.																x								x					
PSE Operator S.A.																													
oddział Centrum																										x			
oddział Północ																										x	x		
oddział Południe																										x			x
oddział Wschód																										x			

Listwy Pomiarowe WAGO LPW

	listwa pomiarowa 16-torowa 3 złączki prądowe w każdej fazie z bezpiecznikami i sygnalizacją bez obwodów dodatkowych	listwa pomiarowa 16-torowa 3 złączki prądowe w każdej fazie z bezpiecznikami i sygnalizacją bez obwodów dodatkowych
		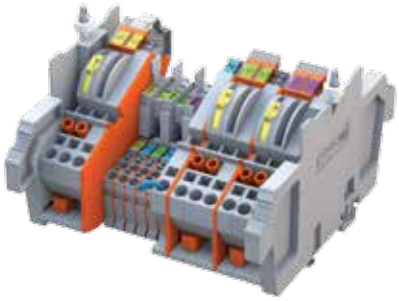

Opis		nr katalogowy	szt./opak.		nr katalogowy	szt./opak.
listwa pomiarowa	**listwa pomiarowa z modułami równoległymi**			**listwa pomiarowa z modułami równoległymi**		
z beznarzędziowym zwieraniem	60 V	**847-106/060-1000**	1	60 V	**847-586/060-1000**	1
torów prądowych i zaciskiem CAGE CLAMP®	100 V	**847-106/100-1000**	1	100 V	**847-586/100-1000**	1
	230 V	**847-106/230-1000**	1	230 V	**847-586/230-1000**	1
	listwa pomiarowa z modułami szeregowymi			**listwa pomiarowa z modułami szeregowymi**		
	60 V	**847-106/060-1001**	1	60 V	**847-586/060-1001**	1
	100 V	**847-106/100-1001**	1	100 V	**847-586/100-1001**	1
	230 V	**847-106/230-1001**	1	230 V	**847-586/230-1001**	1
bezpiecznik torów: napięciowych/dodatkowych	3,15 A (250 V AC)/–			3,15 A (250 V AC)/–		
wymiary z obudową (L x G x H)	164 x 170 x 103 mm			210 x 170 x 103 mm		
Akcesoria **patrz strona 28**						

Schematy aplikacyjne Listew Pomiarowych WAGO LPW dostępne są na stronie www.wagoLPW.pl

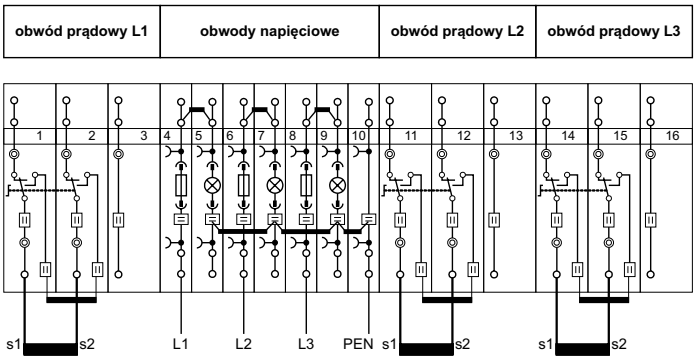

Schemat wewnętrzny listwy 847-106/230-1000

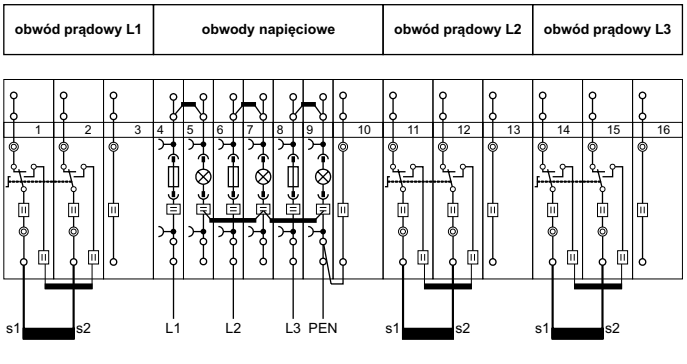

Schemat wewnętrzny listwy 847-586/230-1000

* Aprobaty – patrz strona 3