Aprobaty

Listwy Pomiarowe WAGO LPW stosowane są od lat w zakładach energetycznych w Polsce. Ich niezawodność i wygoda eksploatacji zostały niejednokrotnie potwierdzone stosownymi aprobatami. Poniższa tabela przedstawia zestawienie listew pomiarowych, które uzyskały aprobaty poszczególnych oddziałów.

listwa pomiarowa z beznarzędziowym zwieraniem torów prądowych i zaciskiem CAGE CLAMP®



nr listwy LPW	847-102	847-1002	847-869	847-629	847-997	847-999	847-328	847-103	847-104	847-575	847-600	847-722	847-713	847-988	847-1024	847-724	847-748	847-798	847-846	847-847	847-799	847-848	847-706	847-768	847-836	847-962	847-992
strona	10	10	11	11	12	12	13	13	14	14	15	15	16	16	17	17	18	18	19	19	20	20	21	21	22	22	23
ENEA Operator sp. z o.o.																											
oddział w Poznaniu	x	x										x															
oddział w Bydgoszczy		x																									
oddział w Gorzowie Wielkopolskim	x	x						x																			
oddział w Szczecinie		x																									
oddział w Zielonej Górze	x	x						x																			
Tauron Dystrybucja S.A.																											
oddział we Wrocławiu								x																			
oddział w Jeleniej Górze																											
oddział w Legnicy	x								x																		
oddział w Opolu	x								x					x													
oddział w Wałbrzychu	x								x				x														
oddział w Krakowie	x																										
oddział w Bielsku-Białej	x			x	x																						
oddział w Będzinie																		x			x						
oddział w Częstochowie																											
oddział w Gliwicach																											
oddział w Tarnowie																											
ENERGA S.A.																											
oddział w Gdańsku													x														
oddział w Elblągu												x			x										x		
oddział w Kaliszu													x												x		
oddział w Koszalinie	x												x														
oddział w Olsztynie											x	x			x								x	x	x	x	
oddział w Płocku	x						x																				
oddział w Słupsku													x														
oddział w Toruniu													x														
PGE Dystrybucja S.A.																											
oddział w Łodzi																											
oddział Łódź-Teren																											x
oddział w Białymstoku		x																									
oddział w Lublinie	x		x	x		x										x	x		x	x		x					
oddział w Rzeszowie	x					x																					x
oddział w Warszawie																											
oddział w Zamościu	x		x	x	x																						
oddział w Skarżysku-Kamiennej																											
RWE STOEN S.A.																											
PSE Operator S.A.																											
oddział Centrum										x																	
oddział Północ										x																	
oddział Południe										x																	
oddział Wschód										x																	

Stan na dzień 1.08.2015

listwa pomiarowa 14-torowa	listwa pomiarowa 13-torowa	moduł ochrony przeciwprzepięciowej w Listwach Pomiarowych WAGO LPW
2 złączki prądowe w każdej fazie bez bezpieczników i sygnalizacji bez obwodów dodatkowych	3 złączki prądowe w każdej fazie bez bezpieczników i sygnalizacji bez obwodów dodatkowych	





nr katalogowy	szt./opak.	nr katalogowy	szt./opak.
847-328	1	**847-103**	1
–/–		–/–	
210 x 170 x 103 mm		164 x 170 x 103 mm	



Każda Listwa Pomiarowa WAGO LPW może być rozbudowana o moduły ochrony przeciwprzepięciowej. W ofercie dostępne są moduły o klasie ochronności C do napięć właściwych dla poziomu sygnału wejściowego licznika energii elektrycznej, pracującego w układzie pomiarowym.

Szczegółowy opis i parametry techniczne ochronników przeciwprzepięciowych zamieszczono na stronie 29.

W celu zamówienia listwy pomiarowej z modułami ochrony przeciwprzepięciowej należy jej numer katalogowy rozszerzyć o numer określający poziom napięcia ochrony.

Poszczególnym napięciom odpowiadają następujące numery:

maks. napięcie pracy	rozszerzenie numeru katalogowego
75 V AC	. . ./000-001
275 V AC	. . ./000-002

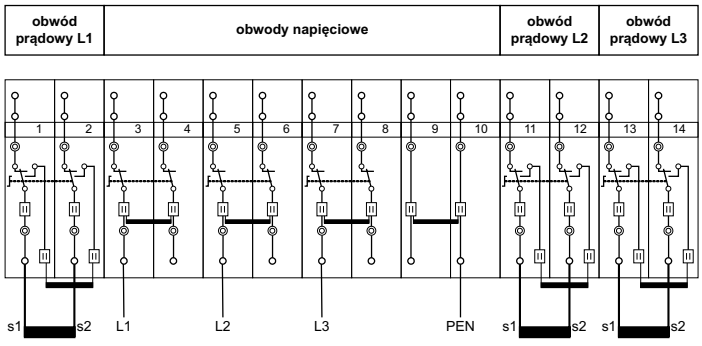

Schemat wewnętrzny listwy 847-328

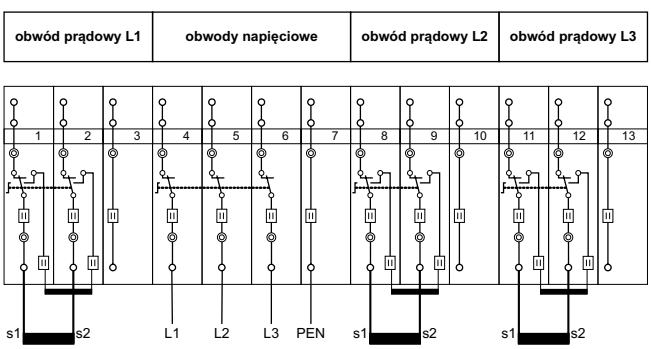

Schemat wewnętrzny listwy 847-103

Przykład 1:
Listwa Pomiarowa WAGO LPW 847-102 z modułami ochrony przeciwprzepięciowej dla napięcia 275 V AC:

847-102/000-002

Przykład 2:
Listwa Pomiarowa WAGO LPW 847-106/060-1000 z modułami ochrony przeciwprzepięciowej dla napięcia 75 V AC:

847-106/060-1000/000-001