Aprobaty

	listwa pomiarowa z beznarzędziowym zwieraniem torów prądowych i zaciskiem Push-in CAGE CLAMP®																								
	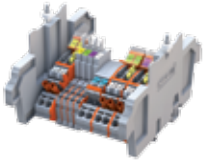																								
	847-xxx/xxx-200x																								
nr listwy LPW	847-722/...	847-1032/...	847-1051/...	847-713/...	847-1006/...	847-988/...	847-1052/...	847-724/...	847-748/...	847-798/...	847-1033/...	847-1066/...	847-1121/...	847-1123..	847-799/...	847-1013/...	847-1031/...	847-1018/...	847-962/...	847-1005/...	847-105/...	847-297/...	847-1015/...	847-436/...	847-1003/...	847-716/...
strona	51	52	52	53	53	54	54	55	55	56	56	57	57	58	58	59	59	60	60	61	61	62	62	63	63	64
ENEA Operator sp. z o.o.																										
oddział w Poznaniu																										
oddział w Bydgoszczy																										
oddział w Gorzowie Wielkopolskim																										
oddział w Szczecinie					x																					
oddział w Zielonej Górze																										
Tauron Dystrybucja S.A.																										
oddział we Wrocławiu													x	x												
oddział w Jeleniej Górze													x	x												
oddział w Legnicy													x	x												
oddział w Opolu						x							x	x												
oddział w Wałbrzychu				x									x	x												
oddział w Krakowie													x	x							x					
oddział w Bielsku-Białej													x	x												
oddział w Będzinie										x			x	x	x											
oddział w Częstochowie													x	x												
oddział w Gliwicach													x	x												
oddział w Tarnowie													x	x									x			
ENERGA S.A.																										
oddział w Gdańsku				x								x				x		x								x
oddział w Elblągu	x											x				x		x								
oddział w Kaliszu				x								x				x		x								
oddział w Koszalinie				x								x				x		x								
oddział w Olsztynie	x											x				x	x	x	x							
oddział w Płocku										x		x			x	x		x								
oddział w Słupsku				x								x				x		x								
oddział w Toruniu				x								x				x		x								
PGE Dystrybucja S.A.																										
oddział w Łodzi			x				x														x					
oddział Łódź-Teren			x				x														x					
oddział w Białymstoku			x				x																			
oddział w Lublinie			x				x	x	x																	
oddział w Rzeszowie			x				x				x															
oddział w Warszawie			x				x																			
oddział w Zamościu			x				x																			
oddział w Skarżysku-Kamiennej			x				x																	x	x	
RWE STOEN S.A.																				x						
PSE Operator S.A.																										
oddział Centrum																										
oddział Północ		x																								
oddział Południe																										
oddział Wschód																										

Listwy Pomiarowe WAGO LPW

	listwa pomiarowa 13-torowa 2 złączki prądowe w każdej fazie z bezpiecznikami i sygnalizacją bez obwodów dodatkowych	listwa pomiarowa 14-torowa 2 złączki prądowe w każdej fazie z bezpiecznikami i sygnalizacją bez obwodów dodatkowych



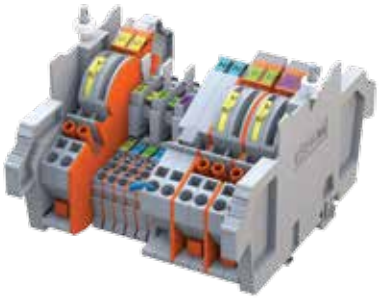

Opis	nr katalogowy	szt./opak.	nr katalogowy	szt./opak.
listwa pomiarowa	**listwa pomiarowa z modułami równoległymi**		**listwa pomiarowa z modułami równoległymi**	
z beznarzędziowym zwieraniem	60 V **847-105/060-1000**	1	60 V **847-297/060-1000**	1
torów prądowych i zaciskiem CAGE CLAMP®	100 V **847-105/100-1000**	1	100 V **847-297/100-1000**	1
	230 V **847-105/230-1000**	1	230 V **847-297/230-1000**	1
	listwa pomiarowa z modułami szeregowymi		**listwa pomiarowa z modułami szeregowymi**	
	60 V **847-105/060-1001**	1	60 V **847-297/060-1001**	1
	100 V **847-105/100-1001**	1	100 V **847-297/100-1001**	1
	230 V **847-105/230-1001**	1	230 V **847-297/230-1001**	1
bezpiecznik torów: napięciowych/dodatkowych	3,15 A (250 V AC)/–		3,15 A (250 V AC)/–	
wymiary z obudową (L x G x H)	164 x 170 x 103 mm		164 x 170 x 103 mm	
Akcesoria **patrz strona 28**				

Schematy aplikacyjne Listew Pomiarowych WAGO LPW dostępne są na stronie www.wagoLPW.pl

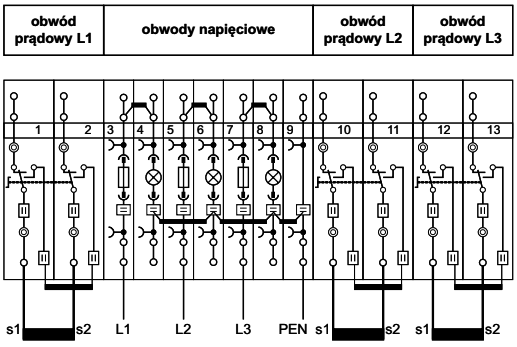

Schemat wewnętrzny listwy 847-105/230-1000

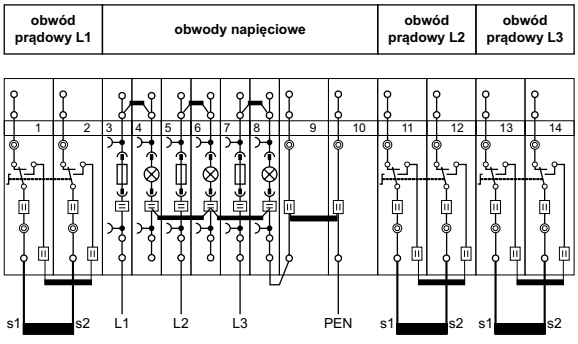

Schemat wewnętrzny listwy 847-297/230-1000

* Aprobaty – patrz strona 3