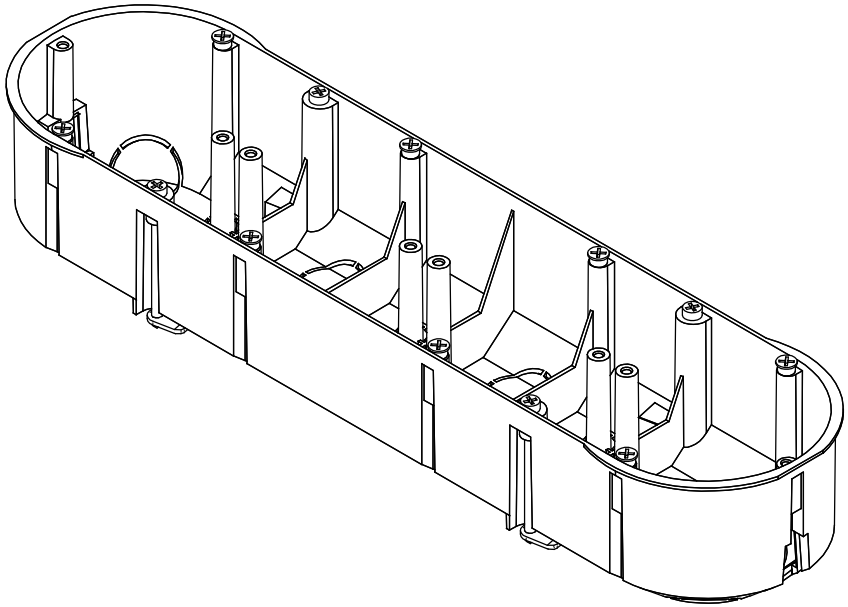

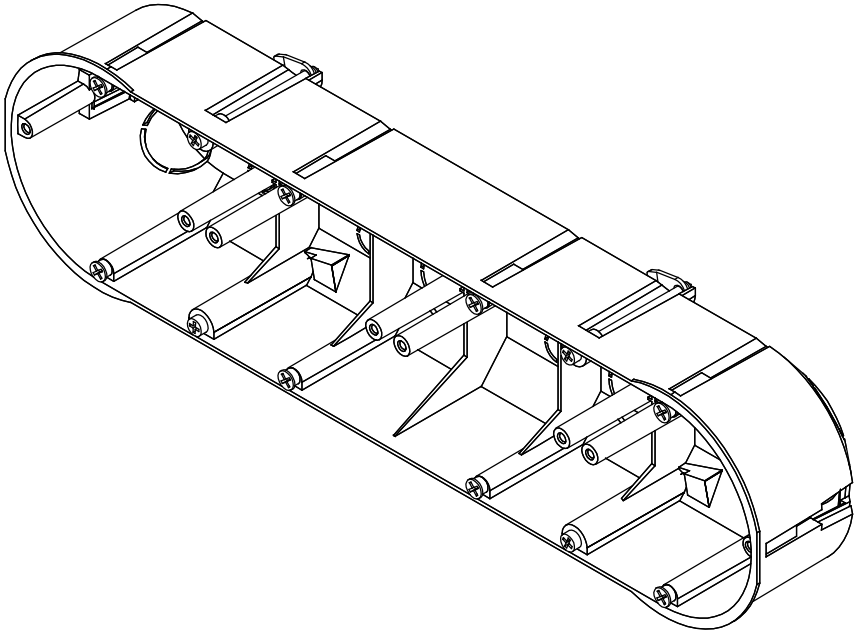

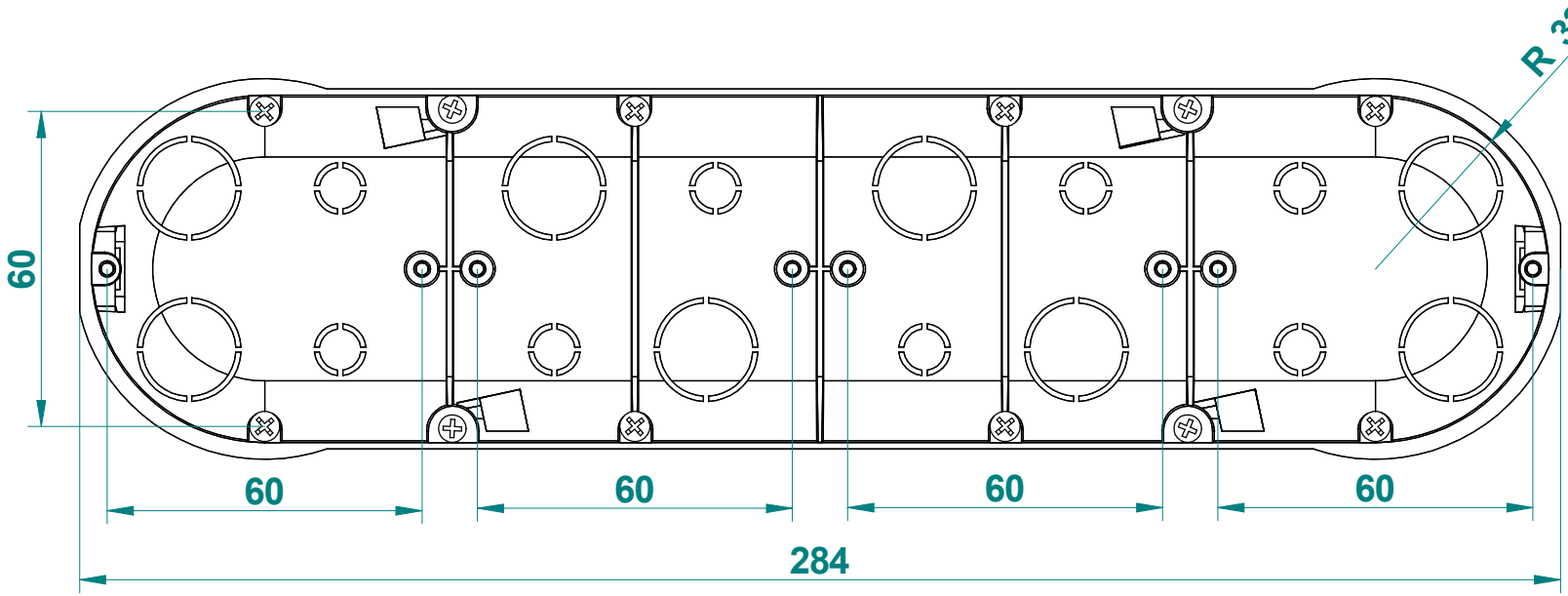

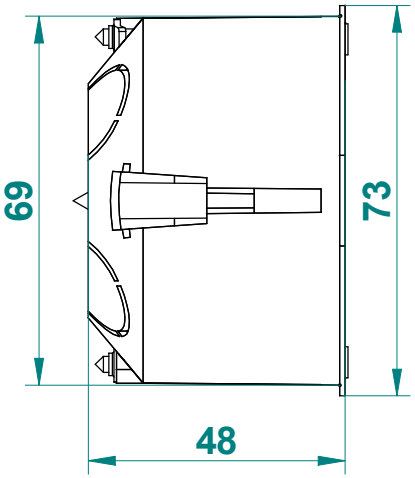

0235-00
0235-0N