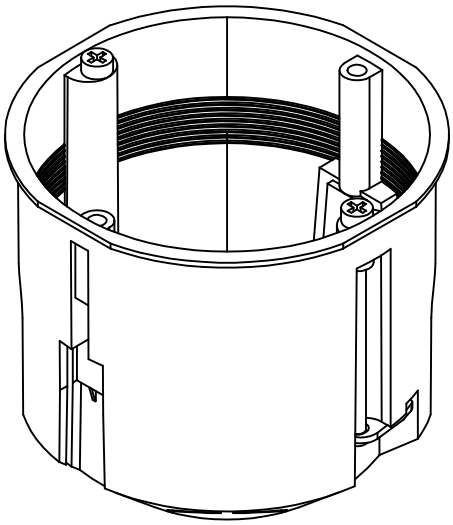

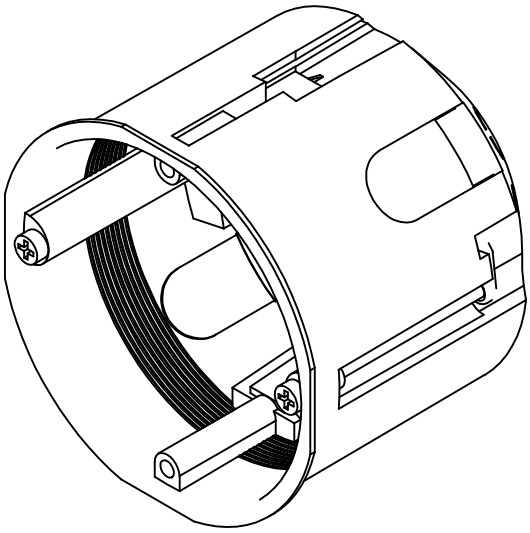

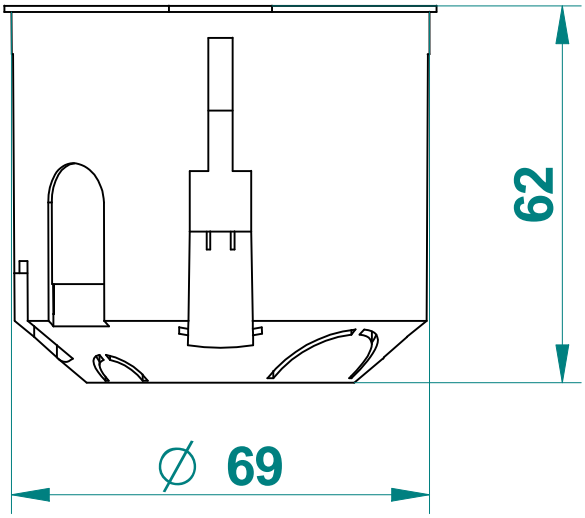


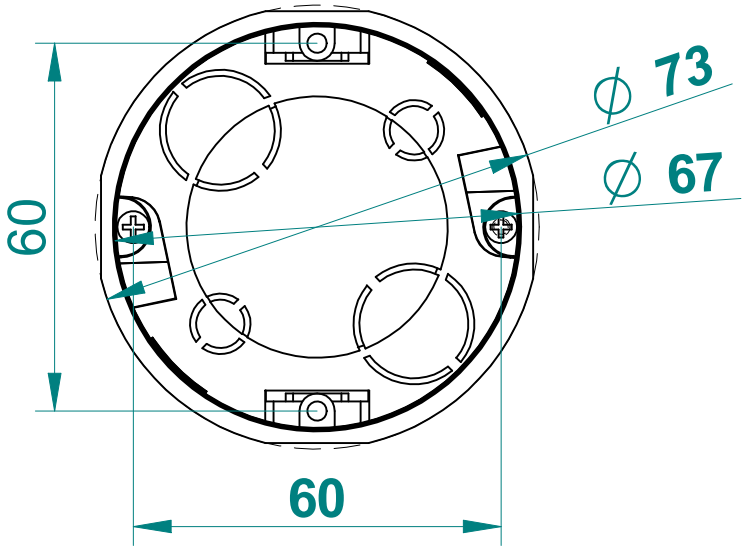


0220-00
0220-0N