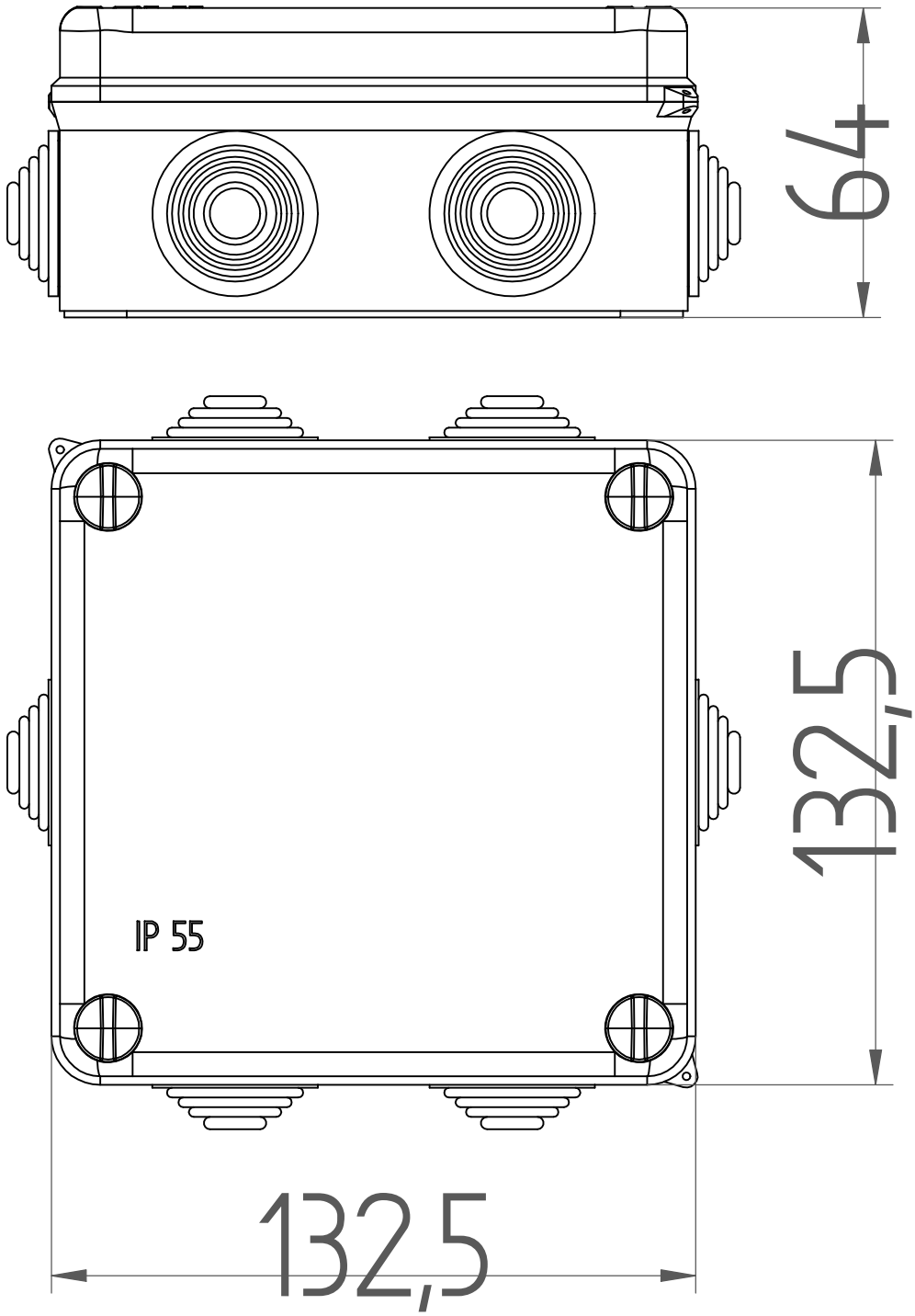
64
132,5
IP 55
132,5