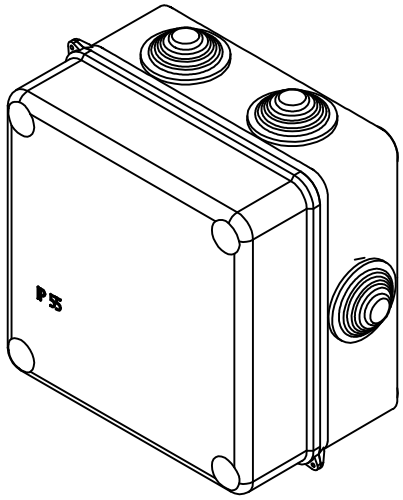

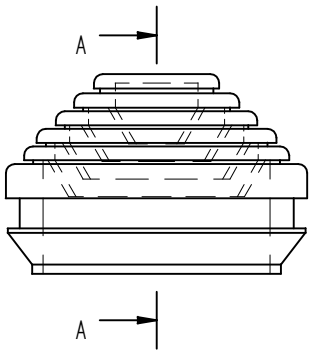

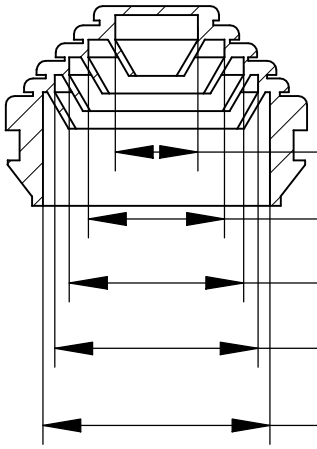

(1) ∅ 4,5 - ∅ 9
(2)∅10,5 - ∅ 15
(3)∅15 - ∅ 19
(4)∅18 - ∅ 22
(5) ∅ 25

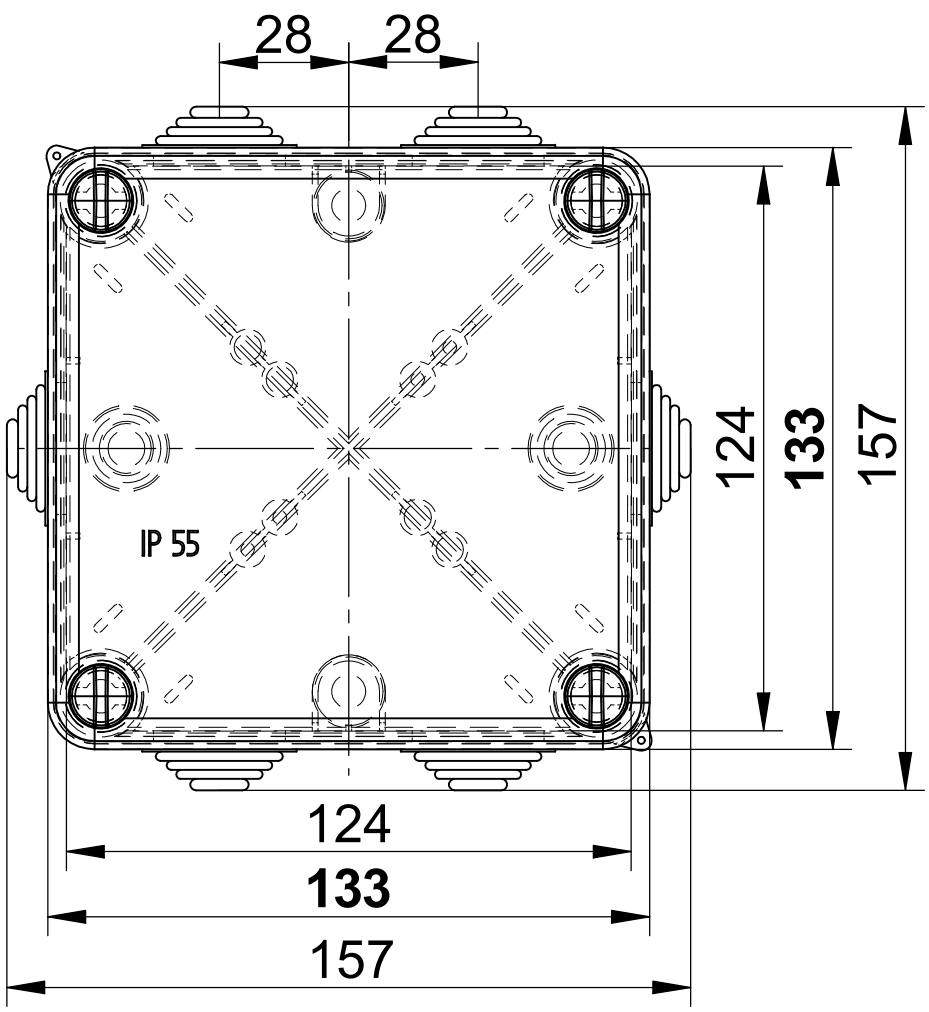

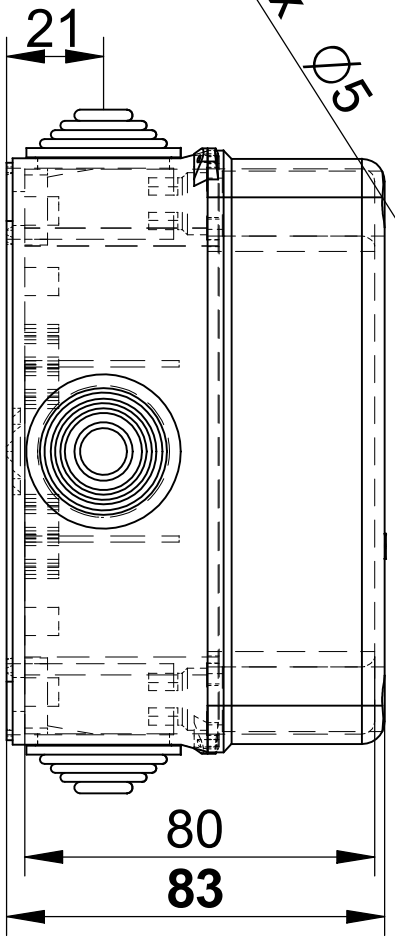

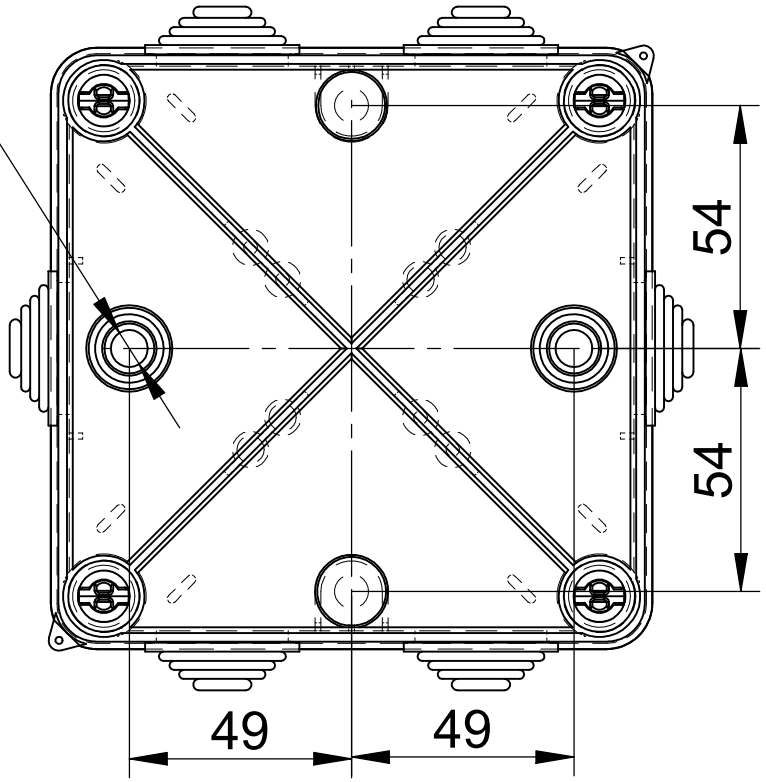

0252-00