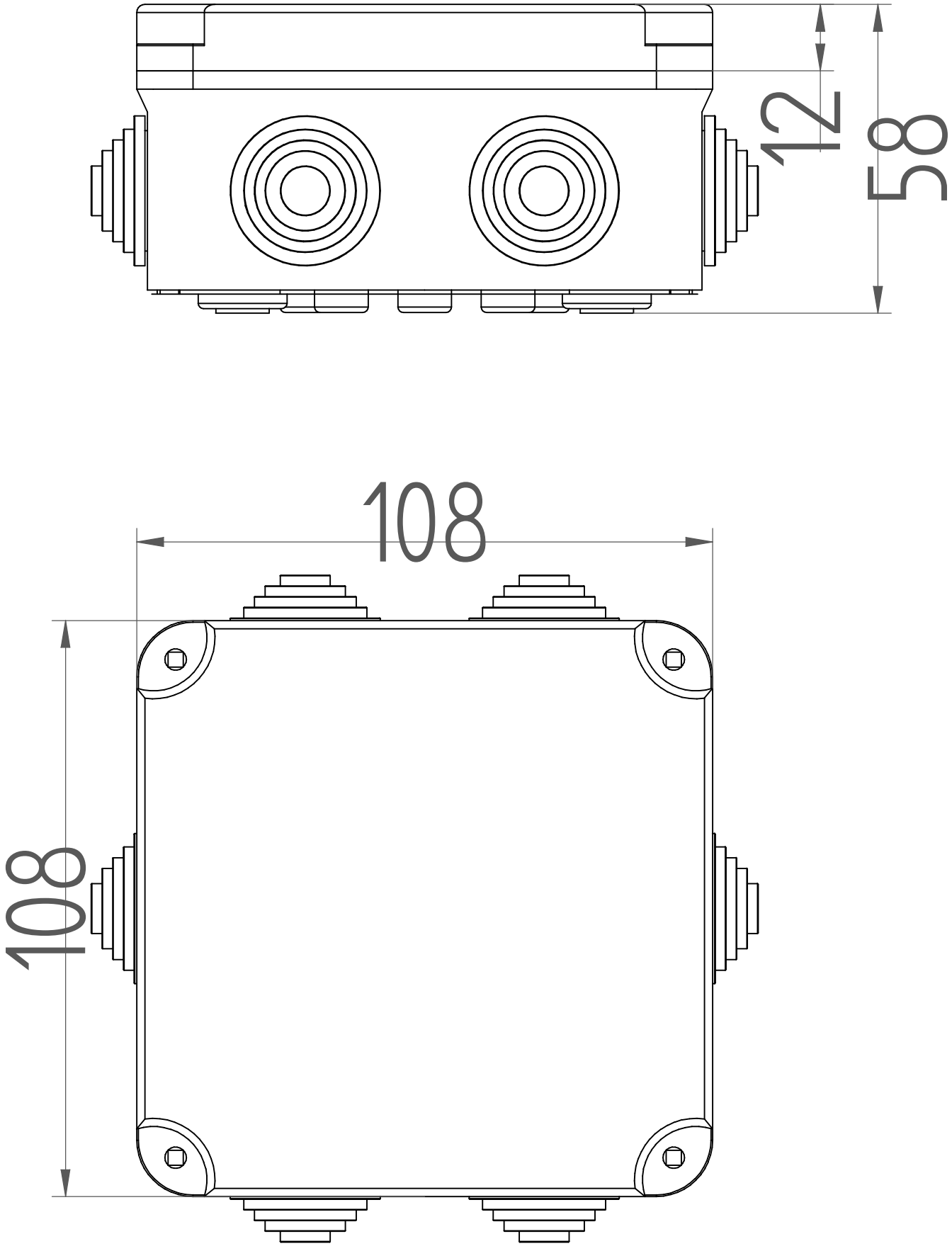
12
58
108
108