2-przewodowa złączka przelotowa; do zastosowań Ex e II

Numer wyrobu: 2004-1201



2-przewodowa złączka przelotowa; do zastosowań Ex e II

Nazwa

RoHS ✓
Compliant

Dane handlowe

Dostawca	*WAGO*
Nr wyrobu dostawcy	*2004-1201*
GTIN / EAN	*4017332071055*
Zawartość	*1*
Opakowanie jednostkowe	*50*
Nr artykułu u klienta	

Uwagi

Dane techniczne

Inne

rodzaj opakowania	*BOX*
parametry znamionowe zgodnie z 1	*IEC/EN 60947-7-1*
napięcie znamionowe (III / 3) [V]	*800 [V]*
napięcie znamionowe udarowe (III / 3) [kV]	*8 [kV]*
prąd nominalny [A]	*32 [A]*
prąd nominalny (2) [A]	*41 [A]*

Dane techniczne	
napięcie znamionowe EN (Ex e II) [V]	*550 [V]*
prąd nominalny (Ex e II) [A]	*30 [A]*
Legend (ratings)	*(III / 3) ≙ Overvoltage category III / Pollution degree 3*
rodzaj oprzewodowania	*oprzewodowanie od czoła*
łączna liczba zacisków	*2*
łączna liczba potencjałów	*1*
liczba poziomów	*1*
technika podłączania przewodu	*Push-in CAGE CLAMP®*
rodzaj montażu	*Push-in*
materiał podłączanego przewodu	*Copper*
Nominal cross section	*4 mm²*
jednodrutowy, montaż przy pomocy narzędzi	*0,5 … 6 mm² / 20 … 10 AWG*
jednodrutowy, montaż wtykowy bez pomocy narzędzi	*1 … 6 mm² / 14 … 10 AWG*
linkowy, montaż przy pomocy narzędzi	*0,5 … 6 mm² / 20 … 10 AWG*
linkowy z tulejką min. montaż wtykowy bez pomocy narzędzi	*0,75 mm² / 18 AWG*
dł. odizolowania przewodu	*11 … 13 mm / 0.43 … 0.51 in*
szerokość	*6,2 mm / 0.244 in*
wysokość od górnej krawędzi szyny	*32,9 mm / 1.295 in*
gł.	*52,3 mm / 2.059 in*
konstrukcja	*konstrukcja pozioma*
płaszczyzna opisu	*opis na środku / z boku*
kolor	*szara*
materiał izolacyjny	*poliamid 66 (PA 66)*
obciążenie ogniowe [MJ]	*0.135 [MJ]*
ciężar [g]	*7.1 [g]*
Product Family	*TOPJOB® S*
funkcja produktu	*Through term. block*
Product type	*Through rail-mount term. blocks*

Zdjęcia i schematy

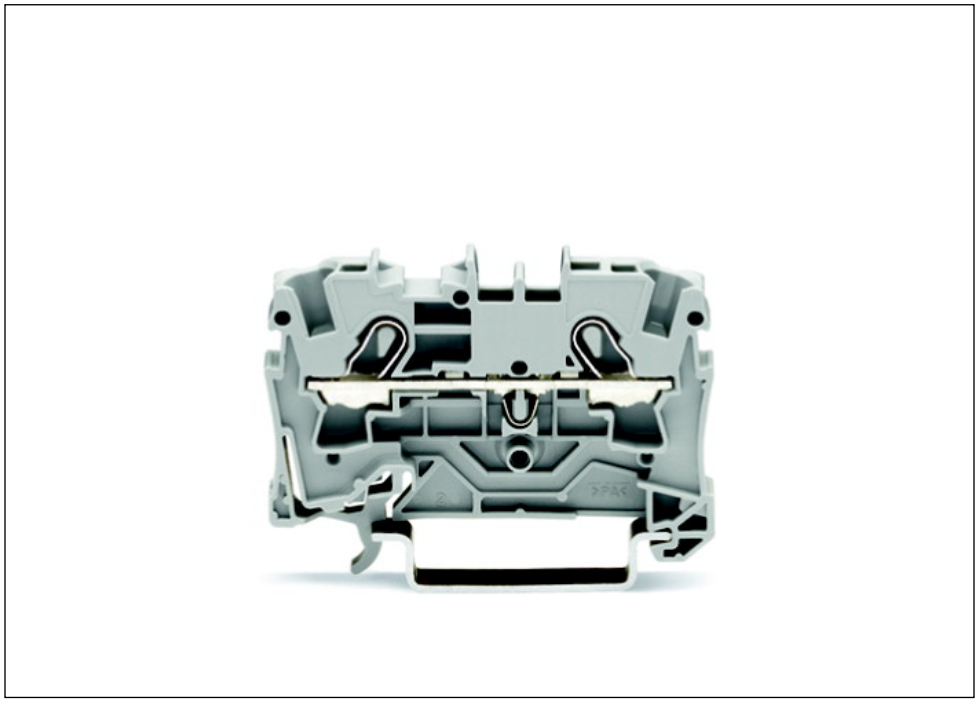

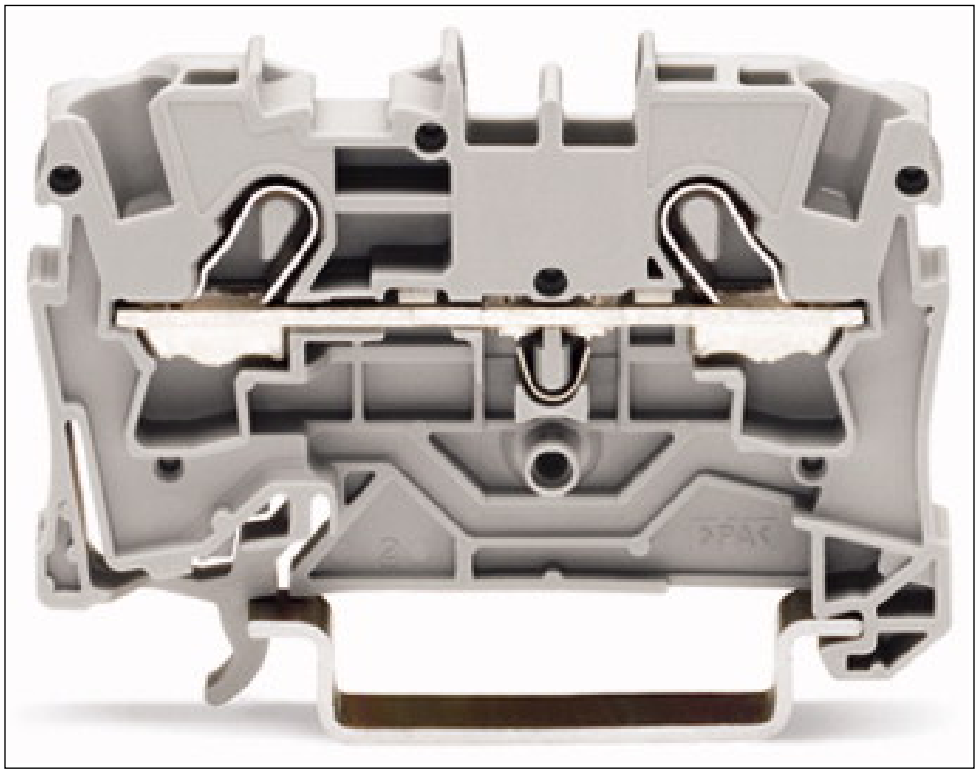

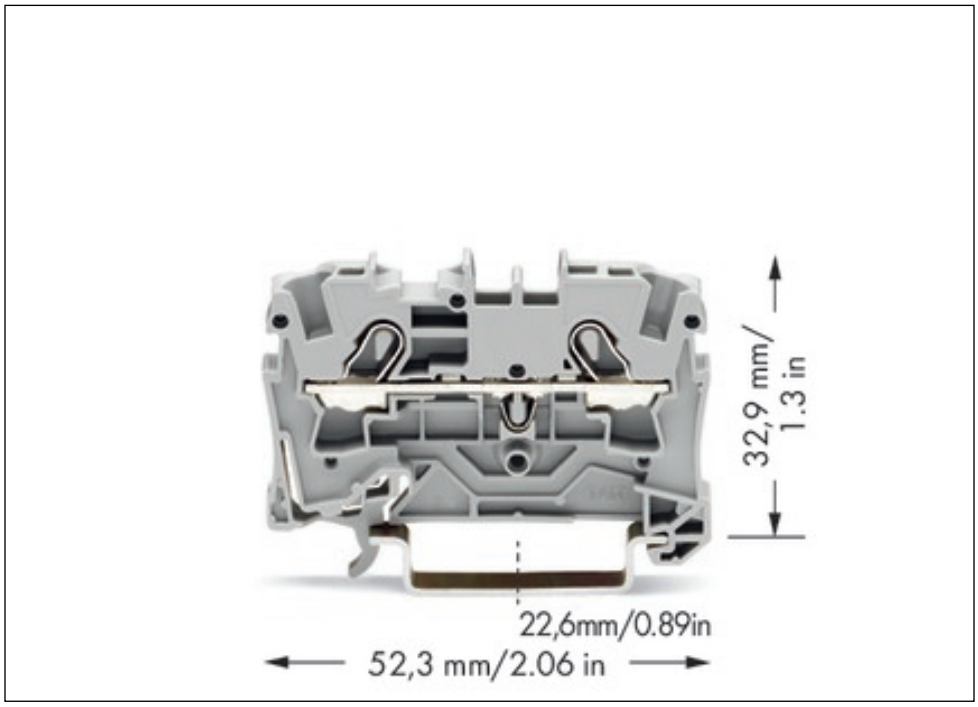
32,9 mm/
1.3 in
22,6mm/0.89in
52,3 mm/2.06 in

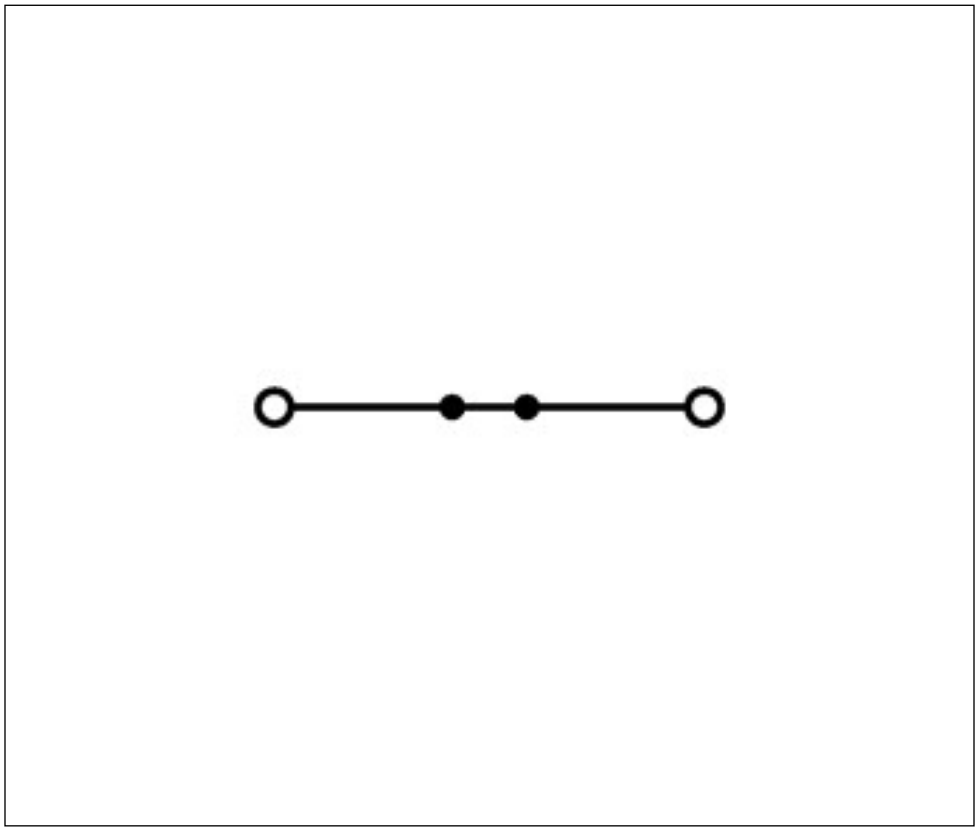

Adres

WAGO Kontakttechnik GmbH & Co. KG
Hansastr. 27
32423 Minden
Telefon: 0571/887-0
Fax: 0571/887-169
http://www.wago.com
© WAGO Kontakttechnik GmbH & Co. KG
Technische Änderungen und Irrtümer vorbehalten.