

2-przewodowa złączka przelotowa

Numer wyrobu: 280-905

2-przewodowa złączka przelotowa

Nazwa

RoHS ✓
Compliant

Dane handlowe

Dostawca	*WAGO*
Nr wyrobu dostawcy	*280-905*
GTIN / EAN	*4044918391900*
Zawartość	*1*
Opakowanie jednostkowe	*100*
Nr artykułu u klienta	

Uwagi

Dane techniczne

Inne

rodzaj opakowania	*BOX*
parametry znamionowe zgodnie z 1	*IEC/EN 60947-7-1*
napięcie znamionowe (III / 3) [V]	*800 [V]*
napięcie znamionowe udarowe (III / 3) [kV]	*8 [kV]*
prąd nominalny [A]	*24 [A]*
Legend (ratings)	*(III / 3) ≙ Overvoltage category III / Pollution degree 3*

Dane techniczne	
rodzaj oprzewodowania	*oprzewodowanie od czoła*
łączna liczba zacisków	*2*
łączna liczba potencjałów	*1*
liczba poziomów	*1*
technika podłączania przewodu	*CAGE CLAMP®*
rodzaj montażu	*Operating tool*
materiał podłączanego przewodu	*Copper*
jednodrutowy, montaż przy pomocy narzędzi	*0,08 … 2,5 mm² / 28 … 12 AWG*
linkowy, montaż przy pomocy narzędzi	*0,08 … 2,5 mm² / 28 … 12 AWG*
dł. odizolowania przewodu	*8 … 9 mm / 0.31 … 0.35 in*
wskazówka (przekrój przewodu)	*12 AWG: THHN, THWN*
szerokość	*5 mm / 0.197 in*
wysokość od górnej krawędzi szyny	*28 mm / 1.102 in*
gł.	*53 mm / 2.087 in*
konstrukcja	*konstrukcja pozioma*
płaszczyzna opisu	*opis na środku*
kolor	*czarny*
materiał izolacyjny	*poliamid 66 (PA 66)*
obciążenie ogniowe [MJ]	*0.107 [MJ]*
ciężar [g]	*5.62 [g]*
funkcja produktu	*Through term. block*
Product type	*Through rail-mount term. blocks*

Zdjęcia i schematy

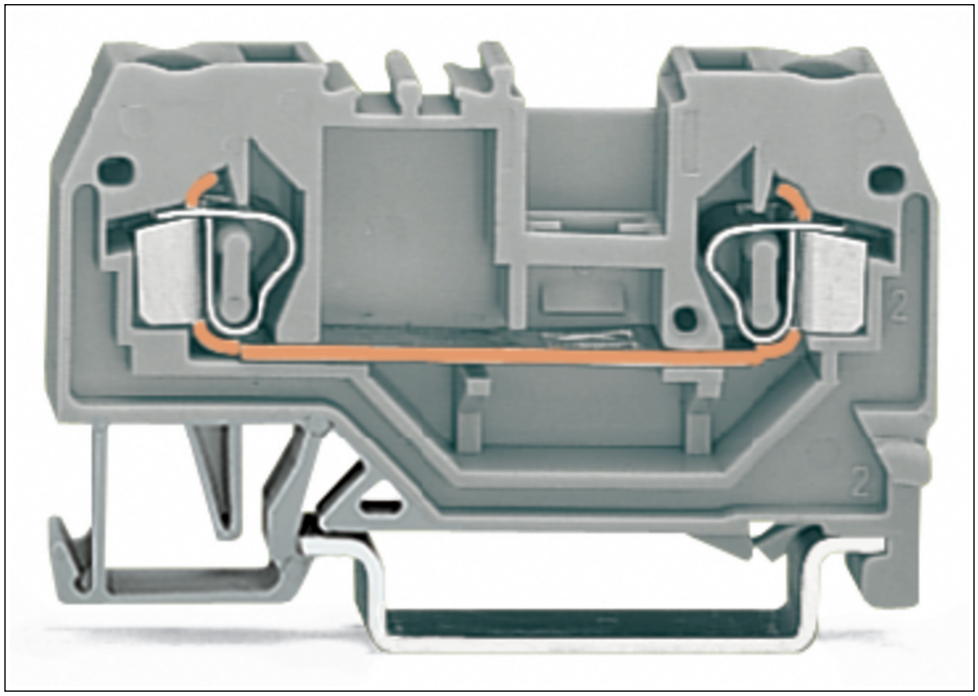

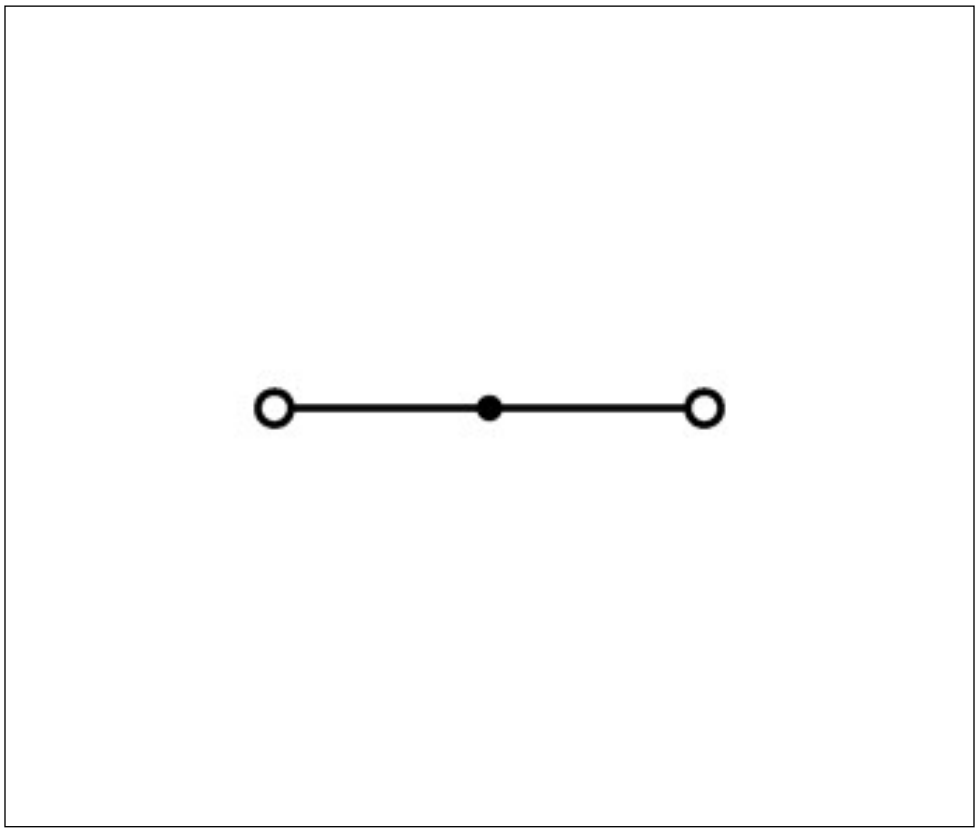

Adres

WAGO Kontakttechnik GmbH & Co. KG
Hansastr. 27
32423 Minden
Telefon: 0571/887-0
Fax: 0571/887-169
http://www.wago.com
© WAGO Kontakttechnik GmbH & Co. KG
Technische Änderungen und Irrtümer vorbehalten.