złączka rozłączalno-pomiarowa; z izolowanymi gniazdami pomiarowymi; do wtyku pomiarowego Ø 4 mm; np. do przekładników napięciowych; łącznik uchylny jasnoszary

Numer wyrobu: 282-860



złączka rozłączalno-pomiarowa; z izolowanymi gniazdami pomiarowymi; do wtyku pomiarowego Ø 4 mm; np. do przekładników napięciowych; łącznik uchylny jasnoszary

Nazwa

RoHS ✓
Compliant

Dane handlowe

Dostawca	*WAGO*
Nr wyrobu dostawcy	*282-860*
GTIN / EAN	*4044918651325*
Zawartość	*1*
Opakowanie jednostkowe	*20*
Nr artykułu u klienta	

Uwagi

Dane techniczne

Inne

rodzaj opakowania	*BOX*
napięcie znamionowe (III / 3) [V]	*500 [V]*
napięcie znamionowe udarowe (III / 3) [kV]	*6 [kV]*
prąd nominalny [A]	*30 [A]*

Podgląd wydruku: złączka rozłączalno-pomiarowa; z izolowanymi gniazdami pomiarowymi; do wtyku pomiarowego Ø 4 mm; np. do przekładników napięciowych; łącznik uchylny jasnoszary - Numer wyrobu: 282-860

Dane techniczne	
Legend (ratings)	*(III / 3) ≙ Overvoltage category III / Pollution degree 3*
rodzaj oprzewodowania	*oprzewodowanie od czoła*
łączna liczba zacisków	*3*
łączna liczba potencjałów	*2*
liczba poziomów	*1*
technika podłączania przewodu	*CAGE CLAMP®*
rodzaj montażu	*Operating tool*
materiał podłączanego przewodu	*Copper*
jednodrutowy, montaż przy pomocy narzędzi	*0,2 … 6 mm² / 24 … 10 AWG*
linkowy, montaż przy pomocy narzędzi	*0,2 … 6 mm² / 24 … 10 AWG*
dł. odizolowania przewodu	*12 … 13 mm / 0.47 … 0.51 in*
szerokość	*8 mm / 0.315 in*
wysokość od górnej krawędzi szyny	*75 mm / 2.953 in*
gł.	*122 mm / 4.803 in*
konstrukcja	*konstrukcja kątowa*
płaszczyzna opisu	*opis na środku*
kolor	*szara*
materiał izolacyjny	*poliamid 66 (PA 66)*
obciążenie ogniowe [MJ]	*0.688 [MJ]*
ciężar [g]	*43.191 [g]*
funkcja produktu	*Current transformer terminal block*
Product type	*Function modules*

Zdjęcia i schematy

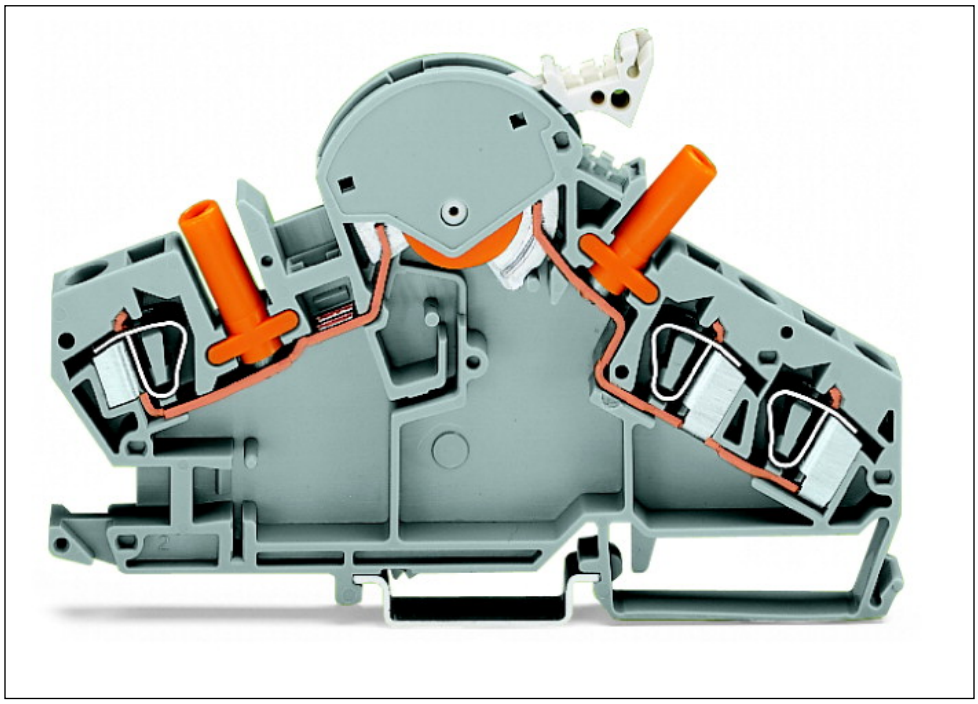

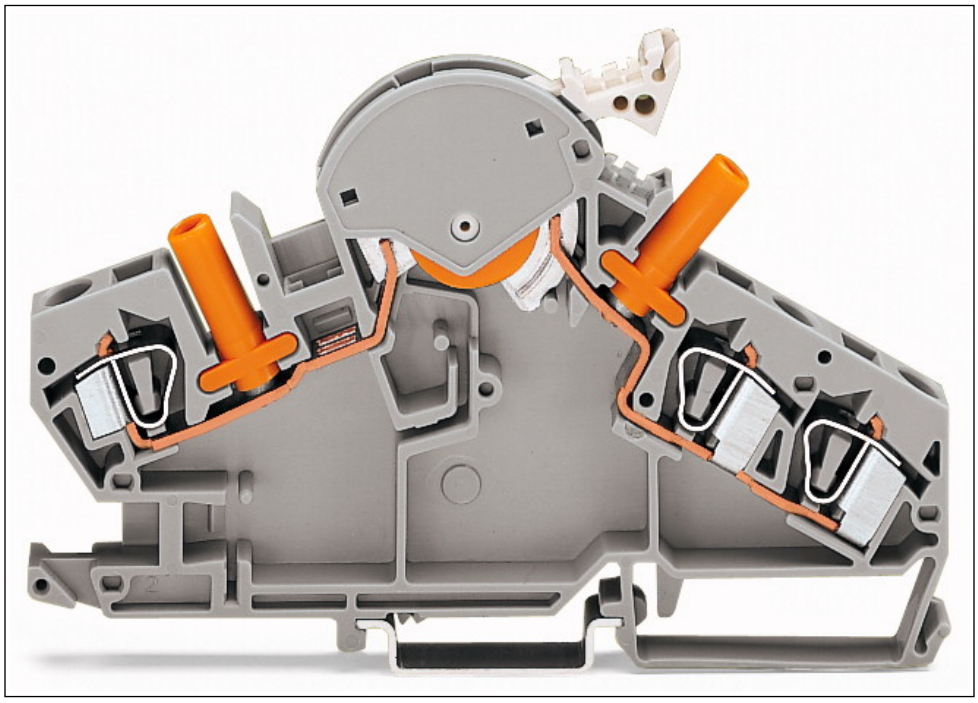

Podgląd wydruku: złączka rozłączalno-pomiarowa; z izolowanymi gniazdami pomiarowymi; do wtyku pomiarowego Ø 4 mm; np. do przekładników napięciowych; łącznik uchylny jasnoszary - Numer wyrobu: 282-860

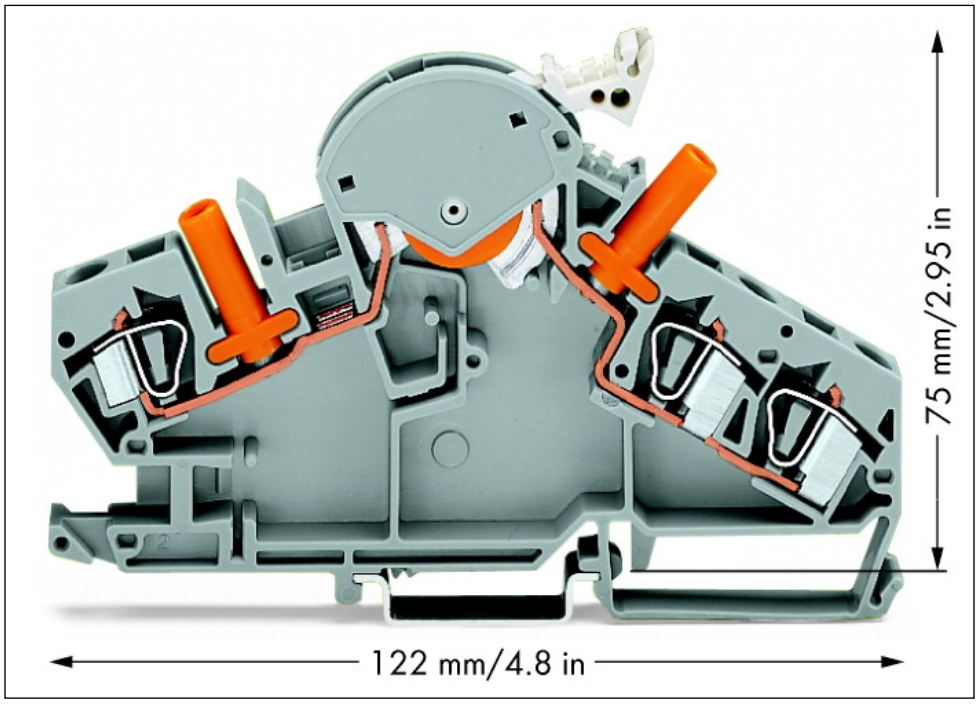

Adres

WAGO Kontakttechnik GmbH & Co. KG
Hansastr. 27
32423 Minden
Telefon: 0571/887-0
Fax: 0571/887-169
http://www.wago.com
© WAGO Kontakttechnik GmbH & Co. KG
Technische Änderungen und Irrtümer vorbehalten.